ОГЛАВЛЕНИЕ

			стр.
ЦИРКУЛЯЦИОННЫЕ НАСОСЫ	ЦИРКУЛЯЦИОННЫЕ НАСОСЫ С МОКРЫМ РОТОРОМ	VA - VB - VD - VA - VS - VSA	3
		A - B - D	10
		BMH - BPH - DMH - DPH	15
	ЦИРКУЛЯЦИОННЫЕ НАСОСЫ С МОКРЫМ РОТОРОМ С ЭЛЕКТРОННЫМ РЕГУЛИРОВАНИЕМ	VEA - VEB - DEB	31
		BPH-E - DPH-E DIALOGUE	34
	НАСОСЫ ИН-ЛАЙН	ALM - ALP - KLM - KLP - DKLM - DKLP	47
		CM - DCM - CP - DCP	51
		Щиты защиты и управления	71
	НАСОСЫ ИН-ЛАЙН С ЧАСТОТНЫМ ПРИВОДОМ	KLME - KLPE - DKLME - DKLPE - CME - CPE	73
МНОГОСТУПЕНЧАТЫЕ ЦЕНТРОБЕЖНЫЕ И САМОВСАСЫВАЮЩИЕ НАСОСЫ	САМОВСАСЫВАЮЩИЕ НАСОСЫ	JET - JETINOX - JETCOM	84
	МНОГОСТУПЕНЧАТЫЕ НАСОСЫ	EURO - EUROINOX - EUROCOM	87
	НАСОСЫ ДЛЯ БАССЕЙНОВ	JETCOM SP - EUROCOM SP	90
	АВТОМАТИЧЕСКИЕ НАСОСЫ	ACTIVE SYSTEM	94
	НАСОСЫ С СИСТЕМОЙ	AD JET - AD EURO	97
	ACTIVE DRIVER	ACTIVE DRIVER	99
	АВТОМАТИЧЕСКИЕ НАСОСНЫЕ СТАНЦИИ	AQUAJET - AQUAJET-INOX	100
	НАСОСЫ ДЛЯ ГЛУБИННОГО ВСАСЫВАНИЯ	DP	101
	НАСОСЫ ДЛЯ САДОВОДСТВА	GARDENJET - GARDEN-INOX - GARDEN-COM	103
ЦЕНТРОБЕЖНЫЕ НАСОСЫ	ВИХРЕВЫЕ НАСОСЫ	KPA - KPS - KPF - KP	106
	КОНСОЛЬНЫЕ ЦЕНТРОБЕЖНЫЕ НАСОСЫ	K с 1 рабочим колесом - K с 2 рабочими колесами	109
	СТАНДАРТИЗИРОВАННЫЕ КОНСОЛЬНО-МОНОБЛОЧНЫЕ ЦЕНТРОБЕЖНЫЕ НАСОСЫ	NKM 4 полюсн.	113
		NKP 2 полюсн.	
		NKM-G 4 полюсн.	118
		NKP-G 2 полюсн.	
		NKM-GE / NKP-GE	123
		новинка KDN - KDN OVERSIZE	128
	ВЕРТИКАЛЬНЫЕ МНОГОСТУПЕНЧАТЫЕ ЦЕНТРОБЕЖНЫЕ НАСОСЫ	KVC / KVCX 30-50-80-120	140
		KV 3-6-10	145
		KV 32-40-50	147
		новинка NKV 10-15-20	150
ПОГРУЖНЫЕ НАСОСЫ	ПОГРУЖНЫЕ НАСОСЫ ДЛЯ СТОЧНЫХ ВОД	NOVA - FEKA	155
		новинка FEKA VS / FEKA VX / DRENAG 300-600-1000-1200	157
		DRENAG - FEKA - GRINDER	161
	АВТОМАТИЧЕСКИЕ СТАНЦИИ ДЛЯ СТОЧНЫХ ВОД	SOCCORRER	164
		NOVABOX / FEKALIFT / FEKABOX / FEKAFOS	166
		ЩИТЫ ЗАЩИТЫ И УПРАВЛЕНИЯ	178
	ПОГРУЖНЫЕ СКВАЖИННЫЕ НАСОСЫ	MINITURBINEL-TURBINEL	181
		CS4 - AS4 - S4 - ES4	182
		PULSAR 5" / PULSAR DRY	187
		S6	189
		ВСПОМОГАТЕЛЬНОЕ ОБОРУДОВАНИЕ	190
БУСТЕРНЫЕ НАСОСНЫЕ СТАНЦИИ	БЫТОВОГО НАЗНАЧЕНИЯ	2 JET - 2 K - 1-2-3 KVCX - 2 EURO	193
		2 EUROINOX - 2 PULSAR DRY	201
	БЫТОВЫЕ С СИСТЕМОЙ ACTIVE DRIVER	2 JET AD / 2 JETINOX AD / 2 EURO AD/- 2 EUROINOX AD 1-2 PULSAR DRY AD / 1-2-3 KVCX AD / 2-3 KV AD 32-40	203
		НАСОСНЫЕ СТАНЦИИ	209
	БЫТОВЫЕ И ПРОМЫШЛЕННЫЕ С ПОДДЕРЖАНИЕМ ПОСТОЯННОГО ДАВЛЕНИЯ С ЧАСТОТНЫМ ПРИВОДОМ	1-2-3 K - NKP	219
		1-2-3 KV 3-6-10 / 1-2-3 KV 32-40-50	227
		1 KDN с приводом электродвигаеля	236
		1 KDN с дизельным двигателем 1-2 K / 1-2 KV	238
		1-2 NKPG	240
		1-2 KDN	244
		1-2 KV 32-40-50	248

Нагнетательные насосные станции и насосные станции подъёма воды

Таблица рабочих характеристик

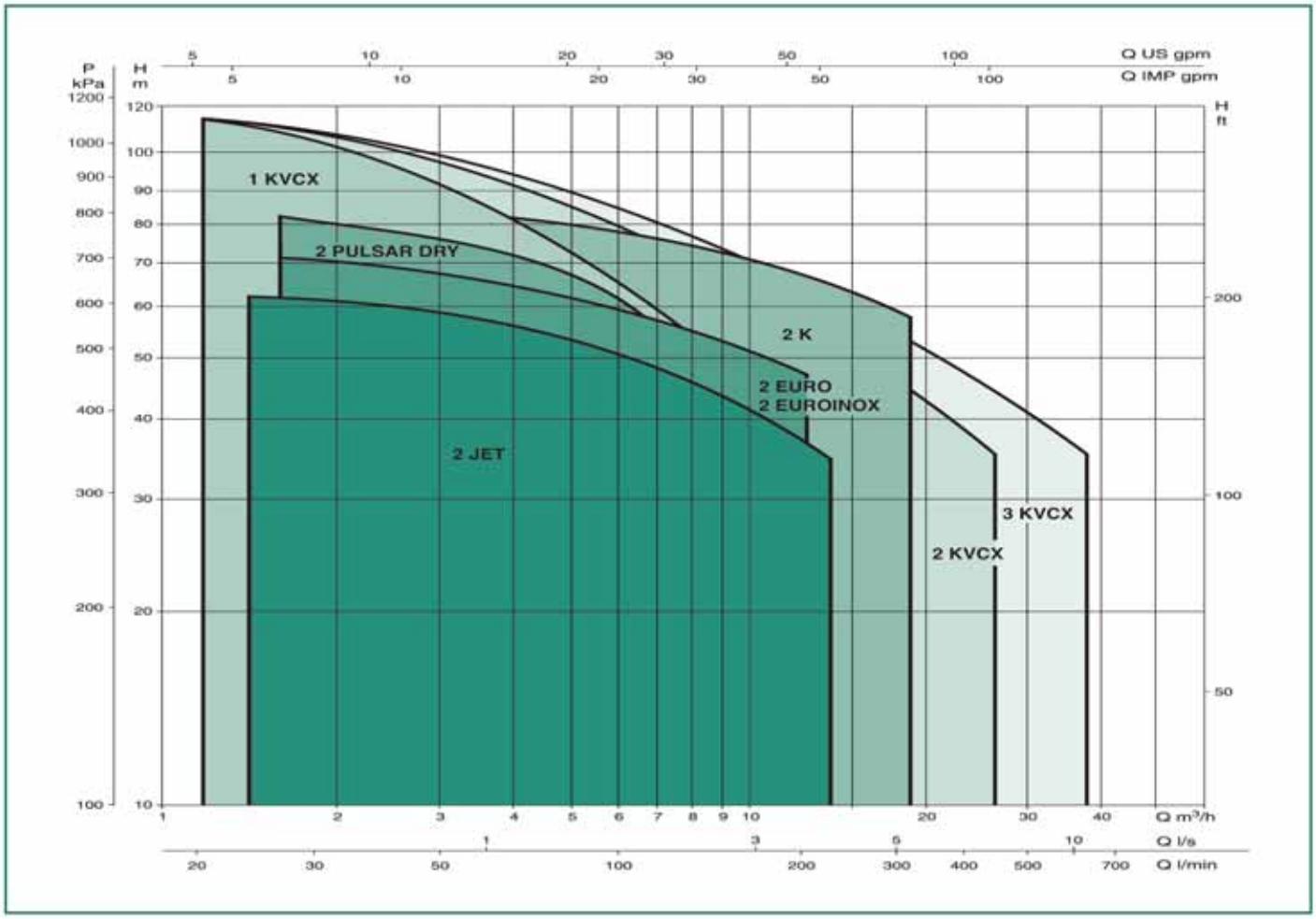

	станции с вертикальными многоступенчатыми насосами, типа KV 3-6-10	станции с вертикальными многоступенчатыми насосами, типа K	станции с вертикальными многоступенчатыми насосами, типа KV 32-40-50	станции с насосами с одним рабочим колёсом, типа K
максимальная мощность	3x3 л.с.	3x15 л.с.	3x40 л.с.	3x30 л.с.
расход	40 м³/час	85 м³/час	135м³/час	600м³/час
напор	100 м	95 м	230 м	80 м
кол-во насосов	от 1 до 3	от 1 до 3	от 1 до 3	от 1 до 3
компенсационный насос		•	•	•

DAB
PUMP PERFORMANCE

НАСОСНЫЕ СТАНЦИИ 2 JET

с самовсасывающими насосами

CE

Станция повышения давления с 2 самовсасывающими насосами типа JET в комплекте с фундаментной рамой на резиновых виброгасящих опорах, всасывающим и напорным коллекторами, 2-мя мембранными гидроаккумуляторами и электрическим шкафом управления, в котором находятся:

Однофазное исполнение:
- автоматический инвертор для изменения порядка включения насосов при каждом новом пуске станции;
- основной линейный выключатель;
- клеммы для подключения поплавка или автомата минимального давления для защиты станции от сухого хода;
- низковольтная (24В~) система питания цепей управления станции с трансформатором и предохранителями.

Трехфазное исполнение:
- автоматический инвертор для изменения порядка включения насосов при каждом новом пуске станции;
- основной линейный выключатель, объединенный с ручкой передней дверцы шкафа управления;
- клеммы для подключения поплавка или автомата минимального давления для защиты станции от сухого хода;
- низковольтная (24В~) система питания цепей управления станции с трансформатором и предохранителями.

Стандартные исполнения станций:
- с гидроаккумуляторами (по заказу устанавливаются штуцера подвода сжатого воздуха);
- со штуцерами подвода сжатого воздуха (по заказу устанавливаются гидроаккумуляторы).

ЭЛЕКТРИЧЕСКИЕ И ГИДРАВЛИЧЕСКИЕ ХАРАКТЕРИСТИКИ

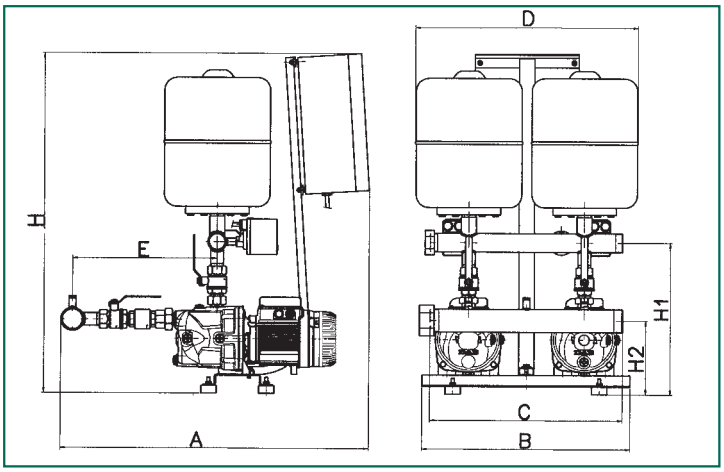

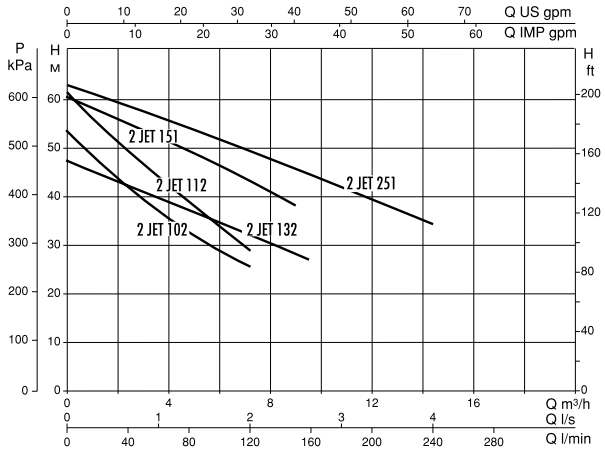

модель	источник питания 50 Гц	номинальн. мощн. кВт	номинальн. мощн. л.с.	In A	расход л/час	макс. достигаем. давление бар	калибровка датчика давления бар
2 JET 102 M	1x220-240 V~	2x0,75	2x1	2x5,1	6.6-3.0	5	2,5÷4
2 JET 112 M	1x220-240 V~	2x1	2x1,36	2x7	6.6-3.0	5,8	3,5÷5
2 JET 132 M	1x220-240 V~	2x1	2x1,36	2x7	9.6-3.0	4,6	2,5÷4
2 JET 151 M	1x220-240 V~	2x1,1	2x1,5	2x7,2	9.4-5.0	6,1	3,3÷5
2 JET 251 M	1x220-240 V~	2x1,85	2x2,5	2x10	14.0-7.2	6,4	3,3÷5
2 JET 102 T	3x400 V~	2x0,75	2x1	2x1,98	6.6-3.0	5	2,5÷4
2 JET 112 T	3x400 V~	2x1	2x1,36	2x2,7	6.6-3.0	5,8	3,5÷5
2 JET 132 T	3x400 V~	2x1	2x1,36	2x2,7	9.6-3.0	4,6	2,5÷4
2 JET 151 T	3x400 V~	2x1,1	2x1,5	2x3	9.4-5.0	6	3,3÷5
2 JET 251 T	3x400 V~	2x1,85	2x2,5	2x4	14.4-7.2	6	3,3÷5

модель	A	B	C	D	E	H	H1	H2	коллекторы, всас.	коллекторы, нагнет.	вес кг
2 JET 102 M	840	540	500	575	395	890	405	205	2”	1 1/2”	71
2 JET 112 M	840	540	500	575	395	890	405	205	2”	1 1/2”	74
2 JET 132 M	840	540	500	575	395	890	405	205	2”	1 1/2”	77
2 JET 151 M	960	540	500	565	535	910	465	195	2”	1 1/2”	101
2 JET 251 M	835	540	500	575	395	890	405	205	2”	1 1/2”	75
2 JET 102 T	840	540	500	575	395	890	405	205	2”	1 1/2”	75
2 JET 112 T	840	540	500	575	395	890	405	205	2”	1 1/2”	78
2 JET 132 T	840	540	500	575	395	890	405	205	2”	1 1/2”	81
2 JET 151 T	960	540	500	565	535	910	465	195	2”	1 1/2”	105
2 JET 251 T	960	540	500	565	535	910	465	195	2”	1 1/2”	108

DAB PUMPS оставляет за собой право вносить изменения в изделия без предварительного уведомления

DAB
PUMP PERFORMANCE

НАСОСНЫЕ СТАНЦИИ 2 K

с двумя консольными центробежными насосами с двумя оппозитными рабочими колесами.

Станция повышения давления с 2 консольными центробежными насосами с двумя оппозитными рабочими колесами в комплекте с фундаментной рамой на резиновых виброгасящих опорах, всасывающим и напорным коллекторами, 2-мя мембранными гидроаккумуляторами и электрическим шкафом управления, в котором находятся:

Однофазное исполнение:
- автоматический инвертор для изменения порядка включения насосов при каждом новом пуске станции;
- основной линейный выключатель;
- клеммы для подключения поплавка или автомата минимального давления для защиты станции от сухого хода;
- низковольтная (24В~) система питания цепей управления станции с трансформатором и предохранителями.

Трехфазное исполнение:
- автоматический инвертор для изменения порядка включения насосов при каждом новом пуске станции;
- основной линейный выключатель, объединенный с ручкой передней дверцы шкафа управления;
- клеммы для подключения поплавка или автомата минимального давления для защиты станции от сухого хода;
- низковольтная (24В~) система питания цепей управления станции с трансформатором и предохранителями.

Стандартные исполнения станций:
- с гидроаккумуляторами (по заказу устанавливаются штуцера подвода сжатого воздуха);
- со штуцерами подвода сжатого воздуха (по заказу устанавливаются гидроаккумуляторы).

ЭЛЕКТРИЧЕСКИЕ И ГИДРАВЛИЧЕСКИЕ ХАРАКТЕРИСТИКИ

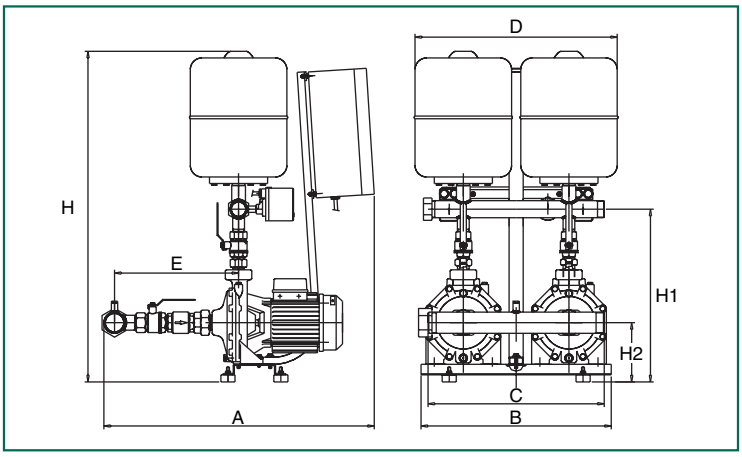

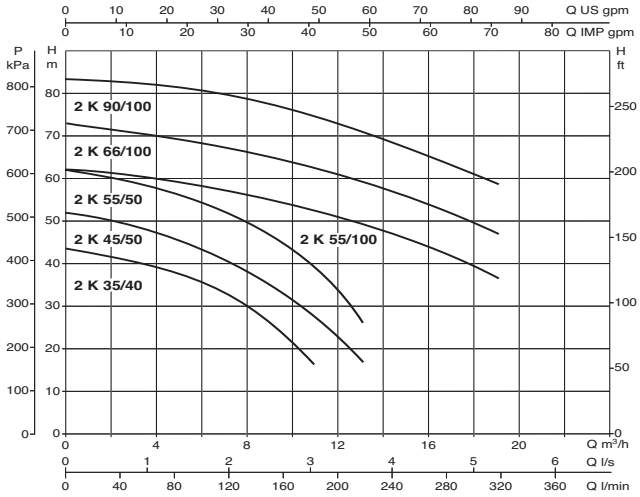

модель	источник питания 50 Гц	номинальн. мощн. кВт	л.с.	In A	расход м³/час	макс. достигаем. давление бар	калибровка датчика давления бар
2 K 35/40 M	1x220-240 V ~	2x0,75	2x1	2x5,5	9,0-6,0	4,2	2,2÷3,3
2 K 45/50 M	1x220-240 V ~	2x1,1	2x1,5	2x8,3	10,8-6,0	5,2	2,9÷4,6
2 K 55/50 M	1x220-240 V ~	2x1,85	2x2,5	2x12,8	12,0-7,0	6,2	3,4÷5,3
2 K 35/40 T	3x400 V ~	2x0,75	2x1	2x3,5	9,6-6,0	4,2	2,2÷3,3
2 K 45/50 T	3x400 V ~	2x1,1	2x1,5	2x3,6	10,8-6,0	5,2	2,9÷4,6
2 K 55/50 T	3x400 V ~	2x1,85	2x2,5	2x4,8	12,0-7,0	6,2	3,4÷5,3
2 K 55/100 T	3x400 V ~	2x2,2	2x3	2x6,7	18,0-10,0	6,2	3,5÷5,5
2 K 66/100 T	3x400 V ~	2x3	2x4	2x8,4	18,0-10,0	7,3	4,3÷6,5
2 K 90/100 T	3x400 V ~	2x4	2x5,5	2x9,7	21,0-14,0	8,4	5,5÷8

модель	A	B	C	D	E	H	H1	H2	коллекторы, всас.	нагнет.	вес кг
2 K 35/40 M	750	540	500	555	425	905	457	150	2”	1½”	69
2 K 45/50 M	815	540	500	555	425	920	480	205	2”	1½”	85
2 K 35/40 T	750	540	500	555	425	905	457	150	2”	1½”	73
2 K 45/50 T	815	540	500	555	425	920	480	205	2”	1½”	89
2 K 55/50 T	815	540	500	555	425	920	480	205	2”	1½”	92
2 K 55/100 T	950	580	500	545	425	1120	570	220	2½”	2½”	155
2 K 66/100 T	950	580	500	545	425	1120	570	220	2½”	2½”	160
2 K 90/100 T	950	580	500	545	425	1120	570	220	2½”	2½”	167

DAB PUMPS оставляет за собой право вносить изменения в изделия без предварительного уведомления

НАСОСНЫЕ СТАНЦИИ 1-2-3 KVCX

Подъемные насосные установки с 1-2-3-мя насосами типа KVCX в комплекте сфундаментной рамой, всасывающим и напорным коллекторами из нержавеющейстали 304, 1-2-3-мя мембранными гидроаккумуляторами и блоком управления.

Блок управления включает в себя:

- Электронный блок, обеспечивающий изменение порядка пуска насосов
- Главный выключатель (сблокированный с дверцей блока управления втрехфазных версиях)
- Низковольтные цепи управления в комплекте с трансформатором и плавкимипредохранителями
- Клеммы для подключения поплавкового или иного реле защиты от сухого хода
- Клеммы для подключения реле максимального давления

Общая рабочая характеристика – при одновременной работе двух насосов.

1 KVCX 50

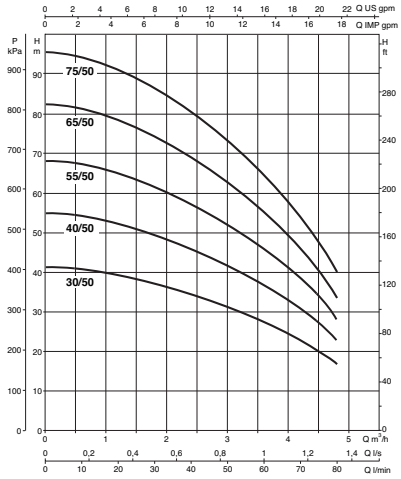

1 KVCX 80

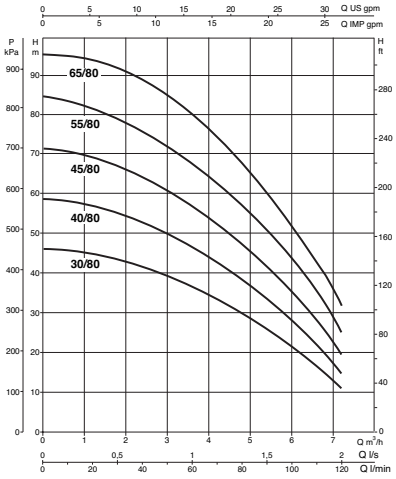

1 KVCX 120

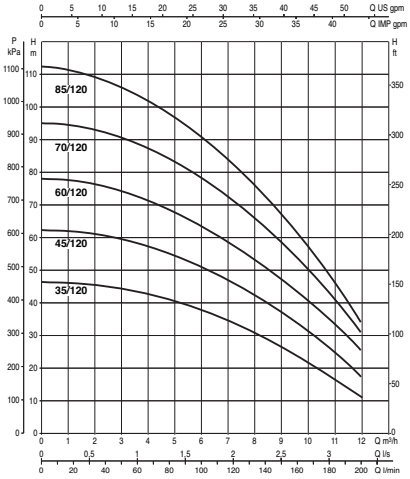

2 KVCX 50

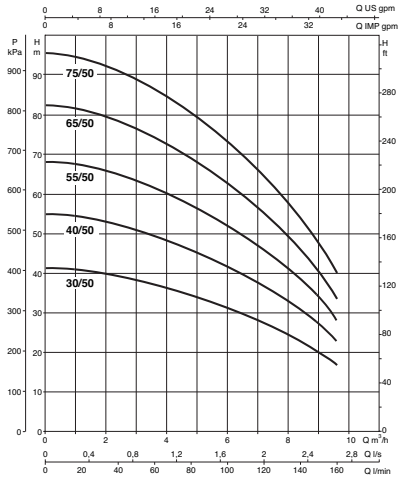

2 KVCX 80

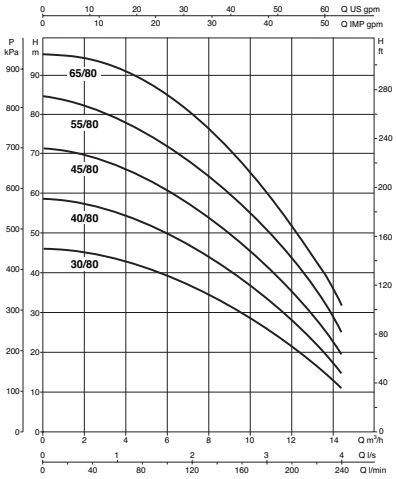

2 KVCX 120

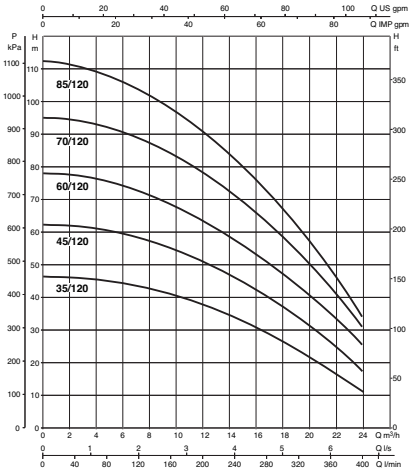

3 KVCX 50

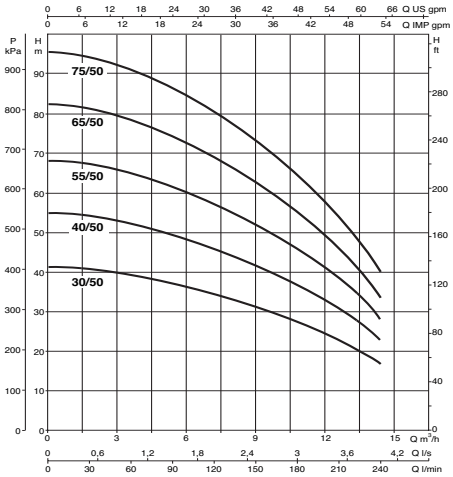

3 KVCX 80

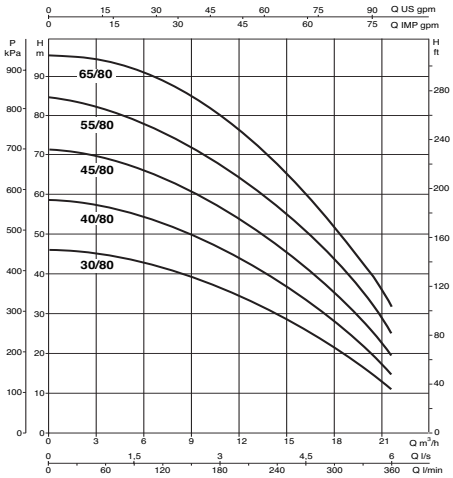

3 KVCX 120

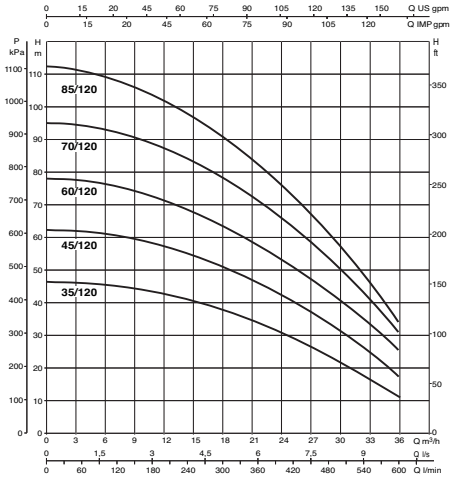

ЭЛЕКТРИЧЕСКИЕ И ГИДРАВЛИЧЕСКИЕ ХАРАКТЕРИСТИКИ

1 KVCX

модель	источник питания 50 Гц	номинальн. мощн.		In A	Расход	Макс. достигаемое давление бар	Диапазон установок реле давления бар
		кВт	л.с.		м³/ч		
1KVCX 30/50 M	1x 220-240 v	0,55	0,75	4	4,5 - 1	4	2,5 – 3,5
1KVCX 30/50 T	3x 400 v	0,55	0,75	1,4	4,5 - 1	4	2,5 – 3,5
1KVCX 40/50 M	1x 220-240 v	0,8	1,1	5,6	4,5 – 1	5,2	4 – 5
1KVCX 40/50 T	3x 400 v	0,8	1,1	2,2	4,5 – 1	5,2	4 – 5
1KVCX 55/50 M	1x 220-240 v	1	1,36	6,4	4,5 – 1	6,5	5 – 6
1KVCX 55/50 T	3x 400 v	1	1,36	2,6	4,5 – 1	6,5	5 – 6
1KVCX 65/50 M	1x 220-240 v	1,1	1,5	7,4	4,5 – 1	8	6,5 – 7,5
1KVCX 65/50 T	3x 400 v	1,1	1,5	3,1	4,5 – 1	8	6,5 – 7,5
1KVCX 75/50 M	1x 220-240 v	1,5	2	9	4,5 – 1	9	7,5 – 8,5
1KVCX 75/50 T	3x 400 v	1,5	2	3,6	4,5 – 1	9	7,5 – 8,5
1KVCX 30/80 M	1x 220-240 v	0,8	1,1	5,6	7 - 2	4,5	3 – 4
1KVCX 30/80 T	3x 400 v	0,8	1,1	2,2	7 - 2	4,5	3 – 4
1KVCX 40/80 M	1x 220-240 v	1	1,36	6,5	7 – 2	5,5	4 – 5
1KVCX 40/80 T	3x 400 v	1	1,36	2,6	7 – 2	5,5	4 – 5
1KVCX 45/80 M	1x 220-240 v	1,1	1,5	7,4	7 – 2	6,8	5 – 6
1KVCX 45/80 T	3x 400 v	1,1	1,5	3,1	7 – 2	6,8	5 – 6
1KVCX 55/80 M	1x 220-240 v	1,5	2	9	7 – 2	8	6 – 7
1KVCX 55/80 T	3x 400 v	1,5	2	3,6	7 – 2	8	6 – 7
1KVCX 65/80 T	3x 400 v	2,2	3	4	7 - 2	9,2	7 – 8
1KVCX 35/120 M	1x 220-240 v	1,1	1,5	7,4	11 – 2	4,5	3 – 4
1KVCX 35/120 T	3x 400 v	1,1	1,5	3,5	11 – 2	4,5	3 – 4
1KVCX 45/120 M	1x 220-240 v	1,85	2,5	12	11 – 2	6	4,5 – 5,5
1KVCX 45/120 T	3x 400 v	1,85	2,5	4,6	11 – 2	6	4,5 – 5,5
1KVCX 60/120 T	3x 400 v	2,2	3	5,4	11 – 2	7,5	5,5 – 6,5
1KVCX 70/120 T	3x 400 v	3	4	6,8	11 – 2	9	7 – 8
1KVCX 85/120 T	3x 400 v	3	4	7,8	11 – 2	10,5	9 – 10

2 KVCX

модель	источник питания 50 Гц	номинальн. мощн. кВт	номинальн. мощн. л.с.	In A	Расход м³/ч	Макс. достигаемое давление бар	Диапазон установок реле давления бар
2KVCX 30/50 M	1x 220-240 v	2x 0,55	2x 0,75	2x 4	9 - 1	4	2 – 3,5
2KVCX 30/50 T	3x 400 v	2x 0,55	2x 0,75	2x 1,4	9 – 1	4	2 – 3,5
2KVCX 40/50 M	1x 220-240 v	2x 0,8	2x 1,1	2x 5,6	9 – 1	5,2	3,5 – 5
2KVCX 40/50 T	3x 400 v	2x 0,8	2x 1,1	2x 2,2	9 – 1	5,2	3,5 – 5
2KVCX 55/50 M	1x 220-240 v	2x 1	2x 1,36	2x 6,4	9 – 1	6,5	4,5 – 6
2KVCX 55/50 T	3x 400 v	2x 1	2x 1,36	2x 2,6	9 – 1	6,5	4,5 – 6
2KVCX 65/50 M	1x 220-240 v	2x 1,1	2x 1,5	2x 7,4	9 – 1	8	6 – 7,5
2KVCX 65/50 T	3x 400 v	2x 1,1	2x 1,5	2x 3,1	9 – 1	8	6 – 7,5
2KVCX 75/50 M	1x 220-240 v	2x 1,5	2x 2	2x 9	9 – 1	9	7 – 8,5
2KVCX 75/50 T	3x 400 v	2x 1,5	2x 2	2x 3,6	9 – 1	9	7 – 8,5
2KVCX 30/80 M	1x 220-240 v	2x 0,8	2x 1,1	2x 5,6	14 - 2	4,5	2,5 – 4
2KVCX 30/80 T	3x 400 v	2x 0,8	2x 1,1	2x 2,2	14 – 2	4,5	2,5 – 4
2KVCX 40/80 M	1x 220-240 v	2x 1	2x 1,36	2x 6,5	14 – 2	5,5	3,5 – 5
2KVCX 40/80 T	3x 400 v	2x 1	2x 1,36	2x 2,6	14 – 2	5,5	3,5 – 5
2KVCX 45/80 M	1x 220-240 v	2x 1,1	2x 1,5	2x 7,4	14 – 2	6,8	4,5 – 6
2KVCX 45/80 T	3x 400 v	2x 1,1	2x 1,5	2x 3,1	14 – 2	6,8	4,5 – 6
2KVCX 55/80 M	1x 220-240 v	2x 1,5	2x 2	2x 9	14 – 2	8	5,5 – 7
2KVCX 55/80 T	3x 400 v	2x 1,5	2x 2	2x 3,6	14 – 2	8	5,5 – 7
2KVCX 65/80 T	3x 400 v	2x 2,2	2x 3	2x 4	14 – 2	9,2	6,5 – 8
2KVCX 35/120 M	1x 220-240 v	2x 1,1	2x 1,5	2x 7,4	22 – 2	4,5	2,5 – 4
2KVCX 35/120 T	3x 400 v	2x 1,1	2x 1,5	2x 3,5	22 – 2	4,5	2,5 – 4
2KVCX 45/120 M	1x 220-240 v	2x 1,85	2x 2,5	2x 12	22 – 2	6	4 – 5,5
2KVCX 45/120 T	3x 400 v	2x 1,85	2x 2,5	2x 4,6	22 – 2	6	4 – 5,5
2KVCX 60/120 T	3x 400 v	2x 2,2	2x 3	2x 5,4	22 – 2	7,5	5 – 6,5
2KVCX 70/120 T	3x 400 v	2x 3	2x 4	2x 6,8	22 – 2	9	6,5 – 8
2KVCX 85/120 T	3x 400 v	2x 3	2x 4	2x 7,8	22 – 2	10,5	8,5 – 10

3 KVCX

модель	источник питания 50 Гц	номинальн. мощн. кВт	номинальн. мощн. л.с.	In A	Расход м³/ч	Макс. достигаемое давление бар	Диапазон установок реле давления бар
3KVCX 30/50 M	1x 220-240 v	3x 0,55	3x 0,75	3x 4	13,5 - 1	4	1,5 – 3,5
3KVCX 30/50 T	3x 400 v	3x 0,55	3x 0,75	3x 1,4	13,5 - 1	4	1,5 – 3,5
3KVCX 40/50 M	1x 220-240 v	3x 0,8	3x 1,1	3x 5,6	13,5 – 1	5,2	3 – 5
3KVCX 40/50 T	3x 400 v	3x 0,8	3x 1,1	3x 2,2	13,5 – 1	5,2	3 – 5
3KVCX 55/50 M	1x 220-240 v	3x 1	3x 1,36	3x 6,4	13,5 – 1	6,5	4 – 6
3KVCX 55/50 T	3x 400 v	3x 1	3x 1,36	3x 2,6	13,5 – 1	6,5	4 – 6
3KVCX 65/50 M	1x 220-240 v	3x 1,1	3x 1,5	3x 7,4	13,5 – 1	8	5,5 – 7,5
3KVCX 65/50 T	3x 400 v	3x 1,1	3x 1,5	3x 3,1	13,5 – 1	8	5,5 – 7,5
3KVCX 75/50 M	1x 220-240 v	3x 1,5	3x 2	3x 9	13,5 – 1	9	6,5 – 8,5
3KVCX 75/50 T	3x 400 v	3x 1,5	3x 2	3x 3,6	13,5 – 1	9	6,5 – 8,5
3KVCX 30/80 M	1x 220-240 v	3x 0,8	3x 1,1	3x 5,6	21 - 2	4,5	2 – 4
3KVCX 30/80 T	3x 400 v	3x 0,8	3x 1,1	3x 2,2	21 - 2	4,5	2 – 4
3KVCX 40/80 M	1x 220-240 v	3x 1	3x 1,36	3x 6,5	21 – 2	5,5	3 – 5
3KVCX 40/80 T	3x 400 v	3x 1	3x 1,36	3x 2,6	21 – 2	5,5	3 – 5
3KVCX 45/80 M	1x 220-240 v	3x 1,1	3x 1,5	3x 7,4	21 – 2	6,8	4 – 6
3KVCX 45/80 T	3x 400 v	3x 1,1	3x 1,5	3x 3,1	21 – 2	6,8	4 – 6
3KVCX 55/80 M	1x 220-240 v	3x 1,5	3x 2	3x 9	21 – 2	8	5 – 7
3KVCX 55/80 T	3x 400 v	3x 1,5	3x 2	3x 3,6	21 – 2	8	5 – 7
3KVCX 65/80 T	3x 400 v	3x 2,2	3x 3	3x 4	21 - 2	9,2	6 – 8
3KVCX 35/120 M	1x 220-240 v	3x 1,1	3x 1,5	3x 7,4	33 – 2	4,5	2 – 4
3KVCX 35/120 T	3x 400 v	3x 1,1	3x 1,5	3x 3,5	33 – 2	4,5	2 – 4
3KVCX 45/120 M	1x 220-240 v	3x 1,85	3x 2,5	3x 12	33 – 2	6	3,5 – 5,5
3KVCX 45/120 T	3x 400 v	3x 1,85	3x 2,5	3x 4,6	33 – 2	6	3,5 – 5,5
3KVCX 60/120 T	3x 400 v	3x 2,2	3x 3	3x 5,4	33 – 2	7,5	4,5 – 6,5
3KVCX 70/120 T	3x 400 v	3x 3	3x 4	3x 6,8	33 – 2	9	6 – 8
3KVCX 85/120 T	3x 400 v	3x 3	3x 4	3x 7,8	33 – 2	10,5	8 – 10

ГАБАРИТНЫЕ РАЗМЕРЫ И ВЕС

1 KVCX

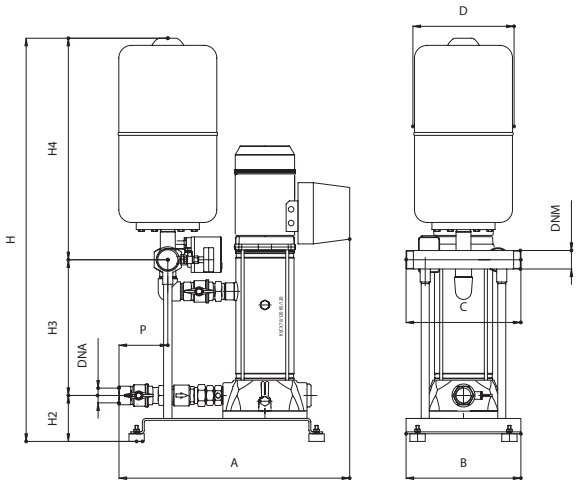

2 KVCX

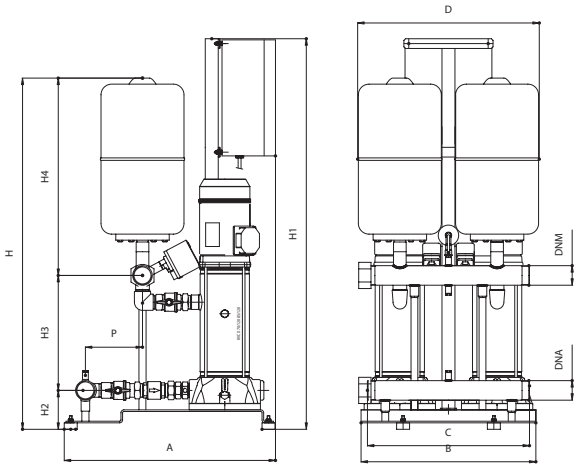

3 KVCX

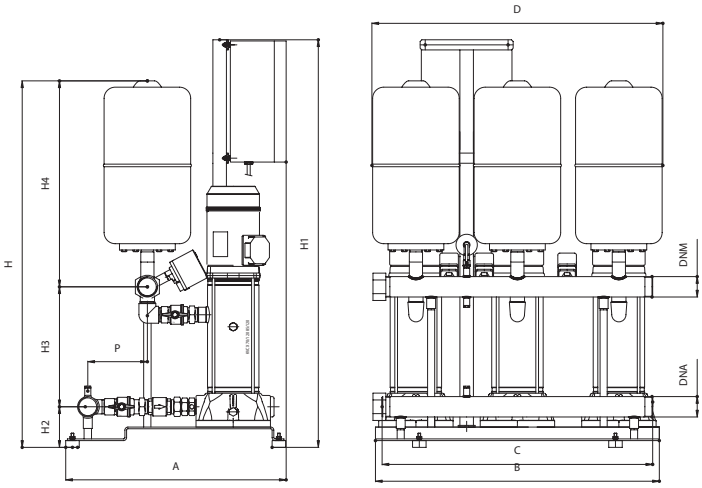

модель	A	B	C	D	P	H	H1	H2	H3	H4	диаметр коллектора		вес кг	
											всасывающий	напорный	однофазн.	трехфазн.
1KVCX 30/50	630	300	300	260	130	940	-	120	210	610	1" 1/4	1" 1/2	26	26
1KVCX 40/50	630	300	300	260	130	995	-	120	265	610	1" 1/4	1" 1/2	28	28
1KVCX 55/50	630	300	300	260	130	995	-	120	265	610	1" 1/4	1" 1/2	29	29
1KVCX 65/50	630	300	300	260	130	1085	-	120	355	610	1" 1/4	1" 1/2	32	32
1KVCX 75/50	630	300	300	260	130	1085	-	120	355	610	1" 1/4	1" 1/2	33	32
1KVCX 30/80	630	300	300	260	130	995	-	120	265	610	1" 1/4	1" 1/2	28	27
1KVCX 40/80	630	300	300	260	130	995	-	120	265	610	1" 1/4	1" 1/2	29	29
1KVCX 45/80	630	300	300	260	130	1085	-	120	355	610	1" 1/4	1" 1/2	32	32
1KVCX 55/80	630	300	300	260	130	1085	-	120	355	610	1" 1/4	1" 1/2	33	32
1KVCX 65/80	630	300	300	260	130	1185	-	120	385	610	1" 1/4	1" 1/2	-	34
1KVCX 35/120	630	300	300	260	130	940	-	120	210	610	1" 1/4	1" 1/2	32	32
1KVCX 45/120	630	300	300	260	130	995	-	120	265	610	1" 1/4	1" 1/2	44	34
1KVCX 60/120	630	300	300	260	130	995	-	120	265	610	1" 1/4	1" 1/2	-	36
1KVCX 70/120	630	300	300	260	130	1085	-	120	355	610	1" 1/4	1" 1/2	-	38
1KVCX 85/120	630	300	300	260	130	1085	-	120	355	610	1" 1/4	1" 1/2	-	39
2KVCX 30/50 M	655	540	500	560	175	940	1205	120	210	610	2"	2"	70	70
2KVCX 40/50 M	655	540	500	560	175	995	1205	120	265	610	2"	2"	74	74
2KVCX 55/50 M	655	540	500	560	175	995	1205	120	265	610	2"	2"	76	76
2KVCX 65/50 M	655	540	500	560	175	1085	1205	120	355	610	2"	2"	82	81
2KVCX 75/50 M	655	540	500	560	175	1085	1205	120	355	610	2"	2"	84	83
2KVCX 30/80 M	655	540	500	560	175	995	1205	120	265	610	2"	2"	73	73
2KVCX 40/80 M	655	540	500	560	175	995	1205	120	265	610	2"	2"	76	76
2KVCX 45/80 M	655	540	500	560	175	1085	1205	120	355	610	2"	2"	82	82
2KVCX 55/80 M	655	540	500	560	175	1085	1205	120	355	610	2"	2"	84	82
2KVCX 65/80 T	655	540	500	560	175	1185	1205	120	385	610	2"	2"	-	85
2KVCX 35/120 M	655	540	500	560	175	940	1205	120	210	610	2"	2"	82	82
2KVCX 45/120 M	655	540	500	560	175	995	1205	120	265	610	2"	2"	86	86
2KVCX 60/120 T	655	540	500	560	175	995	1205	120	265	610	2"	2"	-	90
2KVCX 70/120 T	655	540	500	560	175	1085	1205	120	355	610	2"	2"	-	94
2KVCX 85/120 T	655	540	500	560	175	1085	1205	120	355	610	2"	2"	-	95
3KVCX 30/50	655	840	800	860	175	940	1205	120	210	610	2" 1/2	2" 1/2	109	109
3KVCX 40/50	655	840	800	860	175	995	1205	120	265	610	2" 1/2	2" 1/2	115	115
3KVCX 55/50	655	840	800	860	175	995	1205	120	265	610	2" 1/2	2" 1/2	119	119
3KVCX 65/50	655	840	800	860	175	1085	1205	120	355	610	2" 1/2	2" 1/2	128	127
3KVCX 75/50	655	840	800	860	175	1085	1205	120	355	610	2" 1/2	2" 1/2	132	130
3KVCX 30/80	655	840	800	860	175	995	1205	120	265	610	2" 1/2	2" 1/2	115	114
3KVCX 40/80	655	840	800	860	175	995	1205	120	265	610	2" 1/2	2" 1/2	119	119
3KVCX 45/80	655	840	800	860	175	1085	1205	120	355	610	2" 1/2	2" 1/2	128	128
3KVCX 55/80	655	840	800	860	175	1085	1205	120	355	610	2" 1/2	2" 1/2	131	128
3KVCX 65/80	655	840	800	860	175	1185	1205	120	385	610	2" 1/2	2" 1/2	-	133
3KVCX 35/120	655	840	800	860	175	940	1205	120	210	610	2" 1/2	2" 1/2	128	128
3KVCX 45/120	655	840	800	860	175	995	1205	120	265	610	2" 1/2	2" 1/2	134	134
3KVCX 60/120	655	840	800	860	175	995	1205	120	265	610	2" 1/2	2" 1/2	-	140
3KVCX 70/120	655	840	800	860	175	1085	1205	120	355	610	2" 1/2	2" 1/2	-	146
3KVCX 85/120	655	840	800	860	175	1085	1205	120	355	610	2" 1/2	2" 1/2	-	148

DAB
PUMP PERFORMANCE

2 EURO
С МНОГОСТУПЕНЧАТЫМИ НАСОСАМИ EURO

CE

Станция повышения давления с 2 многоступенчатыми горизонтальными центробежными насосами EURO в комплекте с фундаментной рамой на резиновых виброгасящих опорах, всасывающим и напорным коллекторами, 2-мя мембранными гидроаккумуляторами и электрическим шкафом управления, в котором находятся:

Однофазное исполнение:
- автоматический инвертор для изменения порядка включения насосов при каждом новом пуске станции;
- основной линейный выключатель;
- клеммы для подключения поплавка или автомата минимального давления для защиты станции от сухого хода;
- низковольтная (24В~) система питания цепей управления станции с трансформатором и предохранителями.

Трехфазное исполнение:
- автоматический инвертор для изменения порядка включения насосов при каждом новом пуске станции;
- основной линейный выключатель, объединенный с ручкой передней дверцы шкафа управления;
- клеммы для подключения поплавка или автомата минимального давления для защиты станции от сухого хода;
- низковольтная (24В~) система питания цепей управления станции с трансформатором и предохранителями.

Стандартные исполнения станций:
- **с гидроаккумуляторами** (по заказу устанавливаются штуцера подвода сжатого воздуха);
- **со штуцерами подвода сжатого воздуха** (по заказу устанавливаются гидроаккумуляторы).

ЭЛЕКТРИЧЕСКИЕ И ГИДРАВЛИЧЕСКИЕ ХАРАКТЕРИСТИКИ

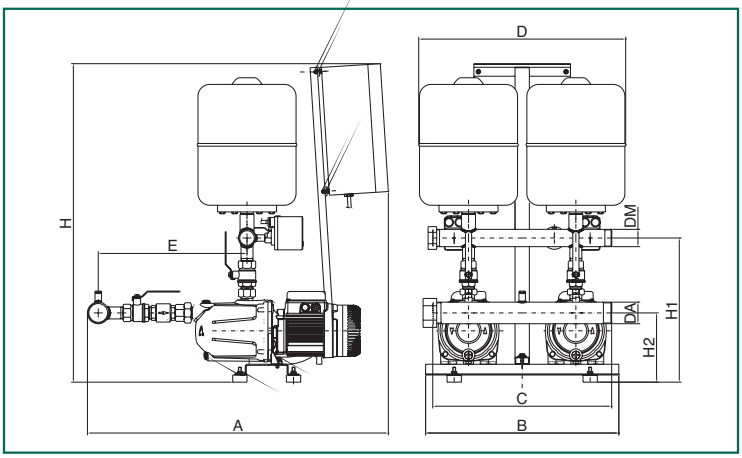

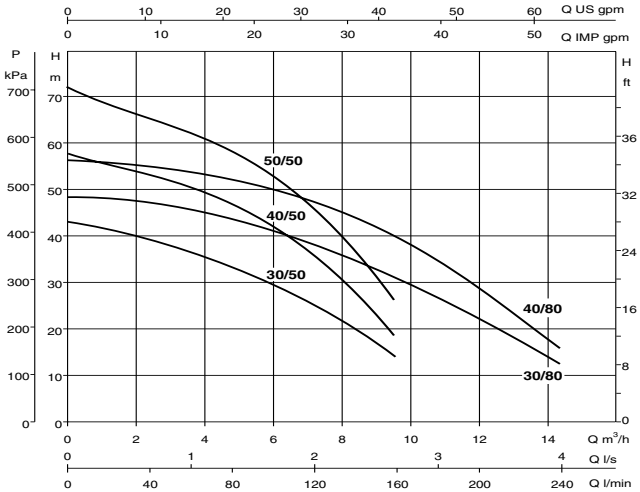

модель	источник питания 50 Гц	номинальн. мощн. кВт	л.с.	In A	расход л/час	макс. достигаем. давление бар	калибровка датчика давления бар
2 EURO 30/50 M	1x220-240 V~	2x0,55	2x0,75	2x3,9	8.000-4.400	3,8	2÷3,3
2 EURO 40/50 M	1x220-240 V~	2x0,75	2x1	2x5,3	8.000-5.200	5,3	3÷4,5
2 EURO 50/50 M	1x220-240 V~	2x1	2x1,36	2x6,3	7.600-5.200	6,5	4÷5,5
2 EURO 30/80 M	1x220-240 V~	2x0,8	2x1,1	2x5,3	11.000-7.000	4,3	2,5÷3,8
2 EURO 40/80 M	1x220-240 V~	2x1	2x1,36	2x6,3	10.000-6.000	5,5	3,8÷5,2
2 EURO 30/50 T	3x400 V~	2x0,55	2x0,75	2x1,6	8.000-4.400	3,8	2÷3,3
2 EURO 40/50 T	3x400 V~	2x0,75	2x1	2x2,2	8.000-5.200	5,3	3÷4,5
2 EURO 50/50 T	3x400 V~	2x1	2x1,36	2x2,5	7.600-5.200	6,5	4÷5,5
2 EURO 30/80 T	3x400 V~	2x0,8	2x1,1	2x2,2	11.000-7.000	4,3	2,5÷3,8
2 EURO 40/80 T	3x400 V~	2x1	2x1,36	2x2,5	10.000-6.000	5,5	3,8÷5,2

РАЗМЕРЫ И ВЕС

модель	A	B	C	D	E	H	H1	H2	коллекторы, всас.	нагнет.	вес кг
2 EURO 30/50 M	840	540	500	578	415	890	402	194	2”	1 1/2”	57
2 EURO 40/50 M	840	540	500	578	415	890	402	194	2”	1 1/2”	57
2 EURO 50/50 M	840	540	500	578	415	890	402	194	2”	1 1/2”	56
2 EURO 30/80 M	840	540	500	578	415	890	402	194	2”	1 1/2”	57
2 EURO 40/80 M	840	540	500	578	415	890	402	194	2”	1 1/2”	56
2 EURO 30/50 T	840	540	500	578	415	890	402	194	2”	1 1/2”	57
2 EURO 40/50 T	840	540	500	578	415	890	402	194	2”	1 1/2”	57
2 EURO 50/50 T	840	540	500	578	415	890	402	194	2”	1 1/2”	58
2 EURO 30/80 T	840	540	500	578	415	890	402	194	2”	1 1/2”	57
2 EURO 40/80 T	840	540	500	578	415	890	402	194	2”	1 1/2”	58

DAB PUMPS оставляет за собой право вносить изменения в изделия без предварительного уведомления

DAB PUMP PERFORMANCE

2 EUROINOX

С МНОГОСТУПЕНЧАТЫМИ САМОВСАСЫВАЮЩИМИ ЦЕНТРОБЕЖНЫМИ НАСОСАМИ EUROINOX

CE

Станция повышения давления с 2 самовсасывающими многоступенчатыми горизонтальными центробежными насосами EUROINOX в комплекте с фундаментной рамой на резиновых виброгасящих опорах, всасывающим и напорным коллекторами, 2-мя мембранными гидроаккумуляторами и электрическим шкафом управления, в котором находятся:

Однофазное исполнение:
- автоматический инвертор для изменения порядка включения насосов при каждом новом пуске станции;
- основной линейный выключатель;
- клеммы для подключения поплавка или автомата минимального давления для защиты станции от сухого хода;
- низковольтная (24В~) система питания цепей управления станции с трансформатором и предохранителями.

Трехфазное исполнение:
- автоматический инвертор для изменения порядка включения насосов при каждом новом пуске станции;
- основной линейный выключатель, объединенный с ручкой передней дверцы шкафа управления;
- клеммы для подключения поплавка или автомата минимального давления для защиты станции от сухого хода;
- низковольтная (24В~) система питания цепей управления станции с трансформатором и предохранителями.

Стандартные исполнения станций:
- **с гидроаккумуляторами** (по заказу устанавливаются штуцера подвода сжатого воздуха);
- **со штуцерами подвода сжатого воздуха** (по заказу устанавливаются гидроаккумуляторы).

ЭЛЕКТРИЧЕСКИЕ И ГИДРАВЛИЧЕСКИЕ ХАРАКТЕРИСТИКИ

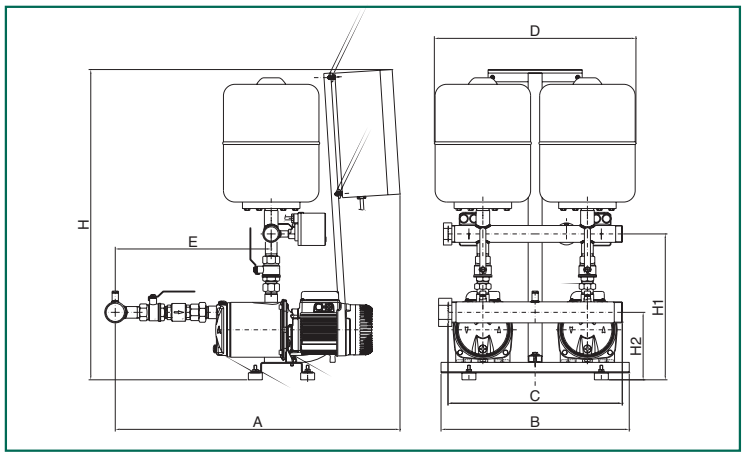

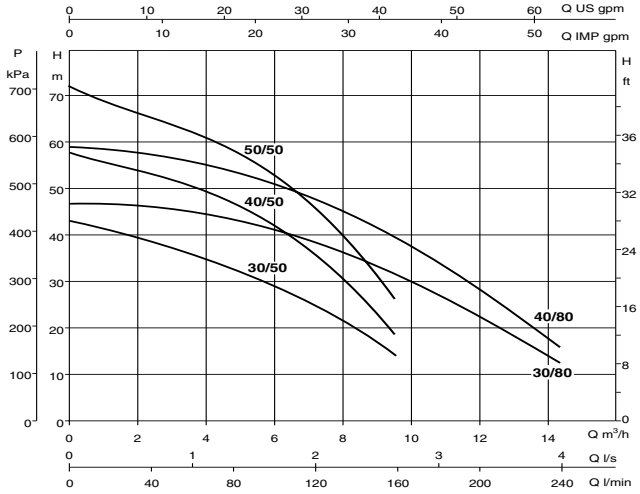

модель	источник питания 50 Гц	номинальн. мощн. кВт	номинальн. мощн. л.с.	In A	расход л/час	макс. достигаем. давление бар	калибровка датчика давления бар
2 EUROINOX 30/50 M	1x220-240 V~	2x0,55	2x0,75	2x3,9	8.000-4.400	3,8	2÷3,3
2 EUROINOX 40/50 M	1x220-240 V~	2x0,75	2x1	2x5,3	8.000-5.200	5,3	3÷4,5
2 EUROINOX 50/50 M	1x220-240 V~	2x1	2x1,36	2x6,3	7.600-5.200	6,5	4÷5,5
2 EUROINOX 30/80 M	1x220-240 V~	2x0,8	2x1,1	2x5,3	11.000-7.000	4,3	2,5÷3,8
2 EUROINOX 40/80 M	1x220-240 V~	2x1	2x1,36	2x6,3	10.000-6.000	5,5	3,8÷5,2
2 EUROINOX 30/50 T	3x400 V~	2x0,55	2x0,75	2x1,6	8.000-4.400	3,8	2÷3,3
2 EUROINOX 40/50 T	3x400 V~	2x0,75	2x1	2x2,2	8.000-5.200	5,3	3÷4,5
2 EUROINOX 50/50 T	3x400 V~	2x1	2x1,36	2x2,5	7.600-5.200	6,5	4÷5,5
2 EUROINOX 30/80 T	3x400 V~	2x0,8	2x1,1	2x2,2	11.000-7.000	4,3	2,5÷3,8
2 EUROINOX 40/80 T	3x400 V~	2x1	2x1,36	2x2,5	10.000-6.000	5,5	3,8÷5,2

РАЗМЕРЫ И ВЕС

модель	A	B	C	D	E	H	H1	H2	коллекторы, всас.	коллекторы, нагнет.	вес кг
2 EUROINOX 30/50 M	840	540	500	578	450	890	420	194	2”	1 1/2”	57
2 EUROINOX 40/50 M	840	540	500	578	450	890	420	194	2”	1 1/2”	57
2 EUROINOX 50/50 M	840	540	500	578	450	890	420	194	2”	1 1/2”	57
2 EUROINOX 30/80 M	840	540	500	578	450	890	420	194	2”	1 1/2”	57
2 EUROINOX 40/80 M	840	540	500	578	450	890	420	194	2”	1 1/2”	57
2 EUROINOX 30/50 T	840	540	500	578	450	890	420	194	2”	1 1/2”	57
2 EUROINOX 40/50 T	840	540	500	578	450	890	420	194	2”	1 1/2”	57
2 EUROINOX 50/50 T	840	540	500	578	450	890	420	194	2”	1 1/2”	58
2 EUROINOX 30/80 T	840	540	500	578	450	890	420	194	2”	1 1/2”	57
2 EUROINOX 40/80 T	840	540	500	578	450	890	420	194	2”	1 1/2”	58

DAB PUMPS оставляет за собой право вносить изменения в изделия без предварительного уведомления

DAB
PUMP PERFORMANCE

2 PULSAR DRY

С 2 НАСОСАМИ PULSAR DRY 5”

Станция повышения давления с 2 герметичными многоступенчатыми вертикальными центробежными насосами PULSAR DRY 5" в комплекте с фундаментной рамой на резиновых виброгасящих опорах, всасывающим и напорным коллекторами, 2-мя мембранными гидроаккумуляторами и электрическим шкафом управления, в котором находятся:

Однофазное исполнение:
- автоматический инвертор для изменения порядка включения насосов при каждом новом пуске станции;
- основной линейный выключатель;
- клеммы для подключения поплавка или автомата минимального давления для защиты станции от сухого хода;
- низковольтная (24В~) система питания цепей управления станции с трансформатором и предохранителями.

Трехфазное исполнение:
- автоматический инвертор для изменения порядка включения насосов при каждом новом пуске станции;
- основной линейный выключатель, объединенный с ручкой передней дверцы шкафа управления;
- клеммы для подключения поплавка или автомата минимального давления для защиты станции от сухого хода;
- низковольтная (24В~) система питания цепей управления станции с трансформатором и предохранителями.

ЭЛЕКТРИЧЕСКИЕ И ГИДРАВЛИЧЕСКИЕ ХАРАКТЕРИСТИКИ

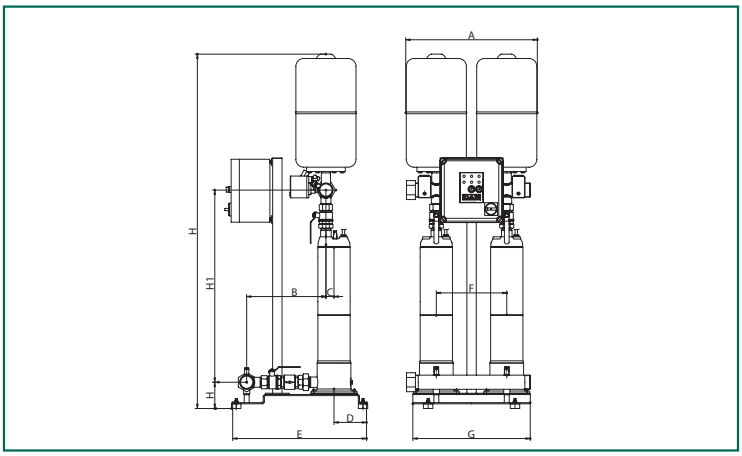

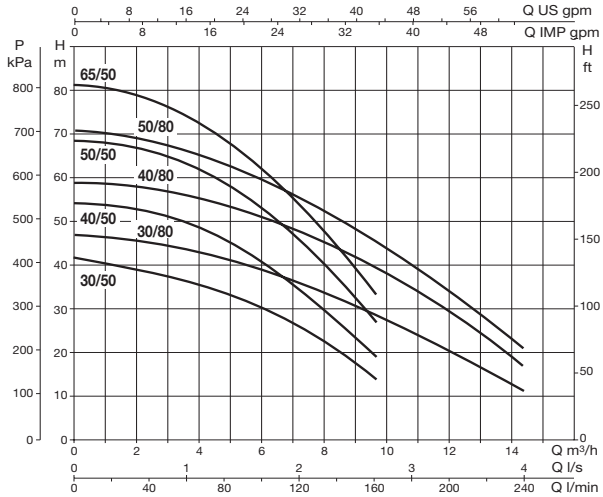

модель	источник питания 50 Гц	номинальн. мощн. кВт	л.с.	In A	расход л/час	макс. достигаем. давление бар	калибровка датчика давления бар
2 PULSAR DRY 30/50 M	1x220-240 V~	2x0,55	2x0,75	2x4,5	8,2-4,4	2÷3,3	3,8
2 PULSAR DRY 40/50 M	1x220-240 V~	2x0,75	2x1	2x5,5	8,0-4,4	3÷4,5	5
2 PULSAR DRY 50/50 M	1x220-240 V~	2x1	2x1,36	2x7	7,6-5,0	4÷5,5	6,5
2 PULSAR DRY 65/50 M	1x220-240 V~	2x1,2	2x1,6	2x8	7,6-5,0	5÷6,5	8
2 PULSAR DRY 30/80 M	1x220-240 V~	2x0,75	2x1	2x5,4	11,0-7,0	2,5÷4	4,5
2 PULSAR DRY 40/80 M	1x220-240 V~	2x1	2x1,36	2x7	11,0-7,1	3,5÷5	5,8
2 PULSAR DRY 50/80 M	1x220-240 V~	2x1,2	2x1,6	2x8,2	11,2-8,0	4÷5,5	7,2
2 PULSAR DRY 30/50 T	3x400 V~	2x0,55	2x0,75	2x1,8	8,2-4,4	2÷3,3	3,8
2 PULSAR DRY 40/50 T	3x400 V~	2x0,75	2x1	2x2	8,0-4,4	3÷4,5	5
2 PULSAR DRY 50/50 T	3x400 V~	2x1	2x1,36	2x2,6	7,6-5,0	4÷5,5	6,5
2 PULSAR DRY 65/50 T	3x400 V~	2x1,2	2x1,6	2x3,1	7,6-5,5	5÷6,5	8
2 PULSAR DRY 30/80 T	3x400 V~	2x0,75	2x1	2x2	11,0-7,0	2,5÷4	4,5
2 PULSAR DRY 40/80 T	3x400 V~	2x1	2x1,36	2x2,5	11,0-7,1	3,5÷5	5,8
2 PULSAR DRY 50/80 T	3x400 V~	2x1,2	2x1,6	2x3	11,2-8,0	4÷5,5	7,0

модель	A	B	C	D	E	F	G	H	H1	H2	коллекторы, всас.	нагнет.	вес кг
2 PULSAR DRY 30/50 M	560	338	34	139	570	300	500	1415	724	112	2”	2”	67
2 PULSAR DRY 40/50 M	560	338	34	139	570	300	500	1415	724	112	2”	2”	67
2 PULSAR DRY 50/50 M	560	338	34	139	570	300	500	1482	791	112	2”	2”	66
2 PULSAR DRY 65/50 M	560	338	34	139	570	300	500	1415	818	112	2”	2”	66
2 PULSAR DRY 30/80 M	560	338	34	139	570	300	500	1415	724	112	2”	2”	67
2 PULSAR DRY 40/80 M	560	338	34	139	570	300	500	1482	791	112	2”	2”	67
2 PULSAR DRY 50/80 M	560	338	34	139	570	300	500	1415	818	112	2”	2”	66
2 PULSAR DRY 30/50 T	560	338	34	139	570	300	500	1415	724	112	2”	2”	67
2 PULSAR DRY 40/50 T	560	338	34	139	570	300	500	1415	724	112	2”	2”	67
2 PULSAR DRY 50/50 T	560	338	34	139	570	300	500	1415	791	112	2”	2”	66
2 PULSAR DRY 65/50 T	560	338	34	139	570	300	500	1509	818	112	2”	2”	66
2 PULSAR DRY 30/80 T	560	338	34	139	570	300	500	1415	724	112	2”	2”	67
2 PULSAR DRY 40/80 T	560	338	34	139	570	300	500	1415	791	112	2”	2”	67
2 PULSAR DRY 50/80 T	560	338	34	139	570	300	500	1509	818	112	2”	2”	66

DAB PUMPS оставляет за собой право вносить изменения в изделия без предварительного уведомления

DAB
PUMP PERFORMANCE

НАСОСНЫЕ СТАНЦИИ
ДЛЯ ПОДДЕРЖАНИЯ ПОСТОЯННОГО ДАВЛЕНИЯ С СИСТЕМОЙ ACTIVE DRIVER

CE

Насосные станции с системой Active Driver спроектированы и изготовлены с целью поддерживания в системе водоснабжения постоянного давления, которое необходимо для современного оборудования.
Поддерживание постоянного давления воды применяется в самых различных областях: системы бытового водоснабжения, системы полива, промышленность, водоснабжение больниц, гостиниц и курортов и т. д.
Основной принцип, лежащий в основе создания системы Active Driver – простота, гибкость, надежность.

О системе Active Driver

Модуль Active Driver – полностью комплектное устройство, включающее: гидравлический коллектор, датчик давления, расходомер и частотный привод.
Модуль Active Driver, установленный на напорном патрубке каждого насоса, регулирует скорость вращения двигателя насоса, к которому он подключен, с целью поддерживания постоянного заданного давления при изменяющемся расходе в системе.
Вода, которая проходит через коллектор модуля, одновременно охлаждает электронные компоненты самого устройства.

Принцип работы.

Когда давление воды в системе падает вследствие начала водопотребления, все насосы станции запускаются автоматически на несколько секунд на пониженной скорости вращения, чтобы определить расход воды в системе.
Вслед за этим в работе остается один насос, поддерживая заданное давление воды в системе. Когда первый насос достигнет максимальной скорости вращения, а давление воды начнет падать, по каскадной схеме включится второй насос.
Давление воды в системе задается при помощи кнопок «+» и «-» на панели управления модуля Active Driver (в случае двух насосов давление на каждом модуле должно быть одно и то же).
Насосы останавливаются автоматически в следующих случаях:
- повышенный потребляемый ток;
- работа насоса всухую;
- пониженное или повышенное напряжение питания;
- перегрев электронных компонентов Active Driver.

Станции, состоящие из 2 насосов с устройством Active Driver, поставляются с общим блоком защиты, содержащим магнитотепловые выключатели и клеммную колодку для подключения питания насосов.

Параметры, которые можно посмотреть на дисплее Active Driver .
- Текущая частота вращения двигателя насоса (Гц).
- Мгновенное давление (бар).
- Потребляемый ток (А).
- Аварийные сигналы.

Внешние соединения модуля Active Driver .

Входы: дистанционный выключатель, датчик давления/поплавок защиты от сухого хода.
Выходы: два релейных выхода (без напряжения) для подключения дистанционной сигнализации останова и работы насоса.

модель	источник питания	номинальн. мощн.		In	расход	макс. достигаем. давление	калибровка датчика давления
	50 Гц	кВт	л.с.	А	м3/час	бар	бар
2 JET AD 102	1x220-240 V~	2x0,75	2x1	2x5,7	6,6-3,0	5	4
2 JET AD 112	1x220-240 V~	2x1	2x1,36	2x7,4	6,6-3,0	5,8	4,5
2 JET AD 132	1x220-240 V~	2x1	2x1,36	2x8,1	9,6-3,0	4,6	3,5
2 JET AD 151	1x220-240 V~	2x1,1	2x1,5	2x9	9,4-5,0	6	5
2 JET AD 251	3x400 V~ (3+N) *	2x1,85	2x2,5	2x12	14,4-7,2	6	5
2 EURO AD 30/50	1x220-240 V~	2x0,55	2x0,75	2x4,8	8,0-4,4	3,8	3
2 EURO AD 50/50	1x220-240 V~	2x1	2x1,36	2x7,6	7,6-5,2	6,5	5
2 EURO AD 30/80	1x220-240 V~	2x0,8	2x1,1	2x6,6	11,0-7,0	4,3	3,5
2 EURO AD 40/80	1x220-240 V~	2x1	2x1,36	2x7,6	10,0-6,0	5,5	4,5
2 JETINOX AD 102	1x220-240 V~	2x0,75	2x1	2x5,7	6,6-3,0	5	4
2 JETINOX AD 112	1x220-240 V~	2x1	2x1,36	2x7,4	6,6-3,0	5,8	4,5
2 JETINOX AD 132	1x220-240 V~	2x1	2x1,36	2x8,1	9,6-3,0	4,6	3,5
2 EUROINOX AD 30/50	1x220-240 V~	2x0,55	2x0,75	2x4,8	8,0-4,4	3,8	3
2 EUROINOX AD 50/50	1x220-240 V~	2x1	2x1,36	2x7,6	7,6-5,2	6,5	5
2 EUROINOX AD 30/80	1x220-240 V~	2x0,8	2x1,1	2x6,6	11,0-7,0	4,3	3,5
2 EUROINOX AD 40/80	1x220-240 V~	2x1	2x1,36	2x7,6	10,0-6,0	5,5	4,5
1 PULSAR DRY AD 30/50	1x220-240 V~	0,55	0,75	5	4,1-2,2	3,8	3
1 PULSAR DRY AD 50/50	1x220-240 V~	1	1,36	7,1	3,8-2,5	6,5	5,5
1 PULSAR DRY AD 65/50	1x220-240 V~	1,2	1,6	8,6	3,8-2,5	8,2	7
1 PULSAR DRY AD 30/80	1x220-240 V~	0,75	1	5,5	5,5-3,5	4,5	4
1 PULSAR DRY AD 50/80	1x220-240 V~	1,2	1,6	8,6	5,6-4,0	7,2	6
2 PULSAR DRY AD 30/50	1x220-240 V~	2x0,55	2x0,75	2x5	8,2-4,4	3,8	3
2 PULSAR DRY AD 50/50	1x220-240 V~	2x1	2x1,36	2x7,1	7,6-5,0	6,5	5,5
2 PULSAR DRY AD 65/50	1x220-240 V~	2x1,2	2x1,6	2x8,6	7,6-5,0	8,2	7
2 PULSAR DRY AD 30/80	1x220-240 V~	2x0,75	2x1	2x5,5	11,0-7,0	4,5	4
2 PULSAR DRY AD 50/80	1x220-240 V~	2x1,2	2x1,6	2x8,6	11,2-8,0	7,2	6

Насосные станции поставляются укомплектованными в прочной картонной упаковке с деревянным поддоном и с руководством по установке/обслуживанию.
*** Станции с однофазным питанием (1x220-240 В ≈) по запросу.**

модель	источник питания 50 Гц	номинальн. мощн. кВт	л.с.	In A	расход м3/час	макс. достигаем. давление бар	калибровка датчика давления бар
1 KVCX AD 30/50	1x220-240 V~	0,55	0,75	4,1	4,5-1	4	3,5
1 KVCX AD 55/50	1x220-240 V~	1	1,36	7,6	4,5-1	6,5	5,5
1 KVCX AD 75/50	1x220-240 V~	1,5	2	10,7	4,5-1	9,2	8
1 KVCX AD 30/80	1x220-240 V~	0,8	1,1	6,5	7-2	4,5	3,5
1 KVCX AD 45/80	1x220-240 V~	1,1	1,5	9,3	7-2	6,6	5,5
1 KVCX AD 65/80	1x220-240 V~	2,2	3	12	7-2	9,2	8
1 KVCX AD 35/120	1x220-240 V~	1,1	1,5	9,3	11-2	4,4	3,5
1 KVCX AD 60/120	3x400 V~	2,2	3	5,8	11-2	7,5	6
2 KVCX AD 30/50	1x220-240 V~	2x0,55	2x0,75	2x4,1	9-1	4	3,5
2 KVCX AD 55/50	1x220-240 V~	2x1	2x1,36	2x7,6	9-1	6,5	5,5
2 KVCX AD 75/50	3x400 V~ (3+N) *	2x1,5	2x2	2x10,7	9-1	9,2	8
2 KVCX AD 30/80	1x220-240 V~	2x0,8	2x1,1	2x6,5	14-2	4,5	3,5
2 KVCX AD 45/80	1x220-240 V~	2x1,1	2x1,5	2x9,3	14-2	6,6	5,5
2 KVCX AD 65/80	3x400 V~ (3+N) *	2x2,2	2x3	2x12	14-2	9,2	8
2 KVCX AD 35/120	1x220-240 V~	2x1,1	2x1,5	2x9,3	22-2	4,4	3,5
2 KVCX AD 60/120	3x400 V~	2x2,2	2x3	2x5,8	22-2	7,5	6
2 KVCX AD 70/120	3x400 V~	2x3	2x4	2x6,8	22-2	9	7
2 KVCX AD 85/120	3x400 V~	2x3	2x4	2x7,8	22-2	10	8
3 KVCX AD 30/50	1x220-240 V~	3x0,55	3x0,75	3x4,1	13,5-1	4	3,5
3 KVCX AD 55/50	3x400 V~ (3+N) *	3x1	3x1,36	3x7,6	13,5-1	6,5	5,5
3 KVCX AD 75/50	3x400 V~ (3+N) *	3x1,5	3x2	3x10,7	13,5-1	9,2	8
3 KVCX AD 30/80	3x400 V~ (3+N) *	3x0,8	3x1,1	3x6,5	21-2	4,5	3,5
3 KVCX AD 45/80	3x400 V~ (3+N) *	3x1,1	3x1,5	3x9,3	21-2	6,6	5,5
3 KVCX AD 65/80	3x400 V~ (3+N) *	3x2,2	3x3	3x12	21-2	9,2	8
3 KVCX AD 35/120	3x400 V~ (3+N) *	3x1,1	3x1,5	3x10,4	33-2	4,4	3,5
3 KVCX AD 60/120	3x400 V~	3x2,2	3x3	3x16,1	33-2	7,5	6
3 KVCX AD 70/120	3x400 V~	3x3	3x4	3x6,8	33-2	9	7
3 KVCX AD 85/120	3x400 V~	3x3	3x4	3x7,8	33-2	10	8
2 KV AD 32/2	3x400 V~	2x2,2	2x3,0	2x5,0	30 - 2	4,5	4,0
2 KV AD 32/3	3x400 V~	2x3,0	2x4,0	2x7,0	30 - 2	7,0	6,0
2 KV AD 32/4	3x400 V~	2x4,0	2x5,0	2x9,0	30 - 2	9,0	8,0
2 KV AD 40/2	3x400 V~	2x4,0	2x5,5	2x9,0	60 - 4	5,0	4,0
2 KV AD 40/3	3x400 V~	2x5,5	2x7,5	2x12,0	60 - 4	7,5	6,0
3 KV AD 32/2	3x400 V~	3x2,2	3x3,0	3x5,0	45 - 2	4,5	4,0
3 KV AD 32/3	3x400 V~	3x3,0	3x4,0	3x7,0	45 - 2	7,0	6,0
3 KV AD 32/4	3x400 V~	3x4,0	3x5,0	3x9,0	45 - 2	9,0	8,0
3 KV AD 40/2	3x400 V~	3x4,0	3x5,5	3x9,0	90 - 4	5,0	4,0
3 KV AD 40/3	3x400 V~	3x5,5	3x7,5	3x12,0	90 - 4	7,5	6,0

Насосные станции поставляются укомплектованными в прочной картонной упаковке с деревянным поддоном и с руководством по установке/обслуживанию.
*** Станции с однофазным питанием (1x220-240 В ≈) по запросу.**

ЭЛЕКТРИЧЕСКИЕ И ГИДРАВЛИЧЕСКИЕ ХАРАКТЕРИСТИКИ

2 JET AD

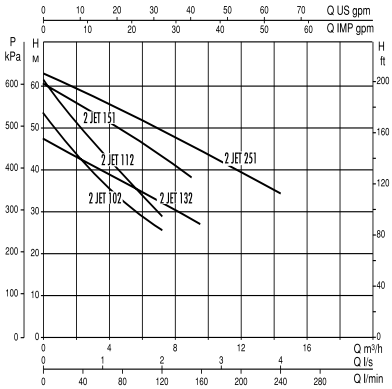

2 EURO AD

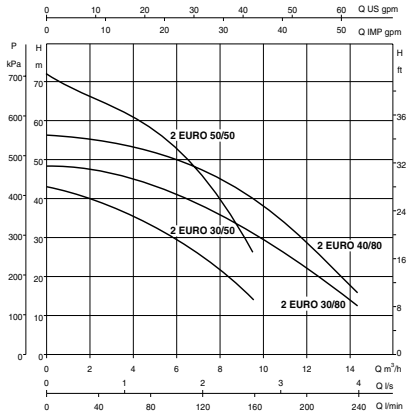

2 JETINOX AD

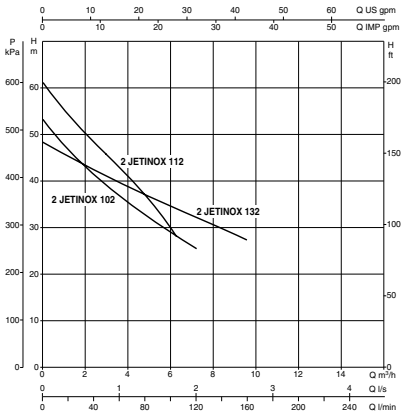

2 EUROINOX AD

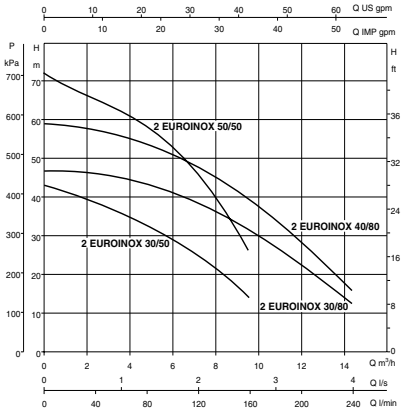

1 PULSAR DRY AD

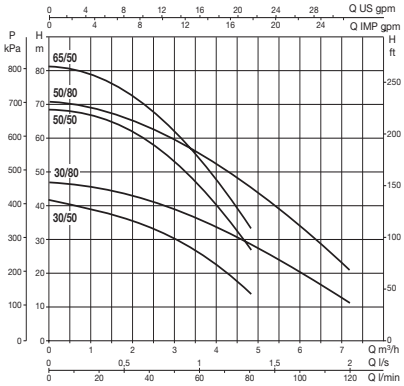

2 PULSAR DRY AD

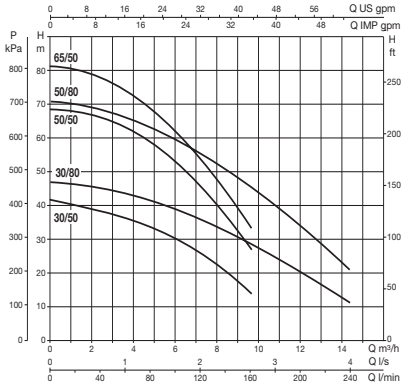

1 KVCX AD

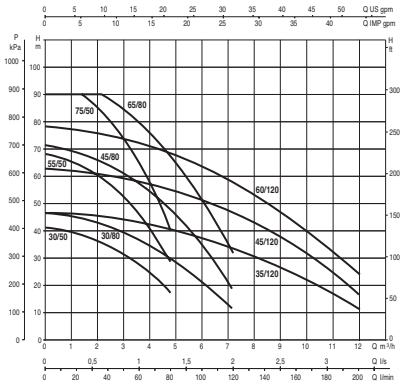

2 KVCX AD

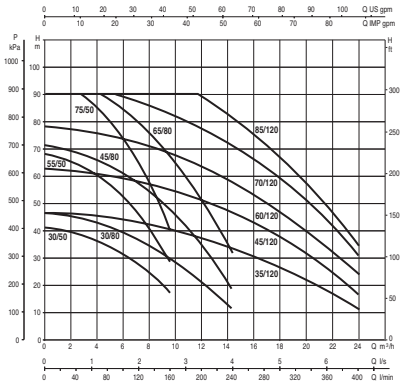

3 KVCX AD

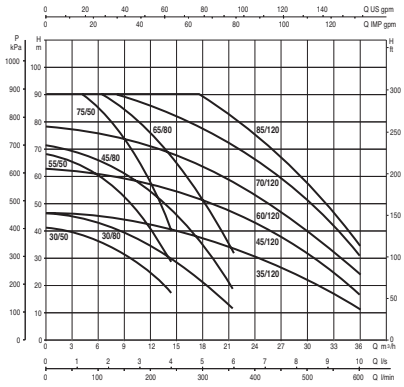

2 KV AD 32-40

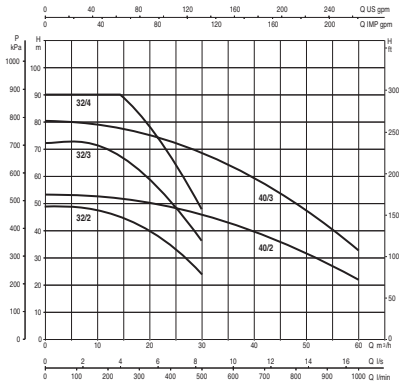

3 KV AD 32-40

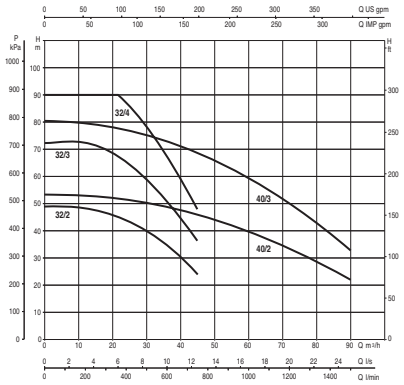

РАЗМЕРЫ И ВЕС

2 JET AD

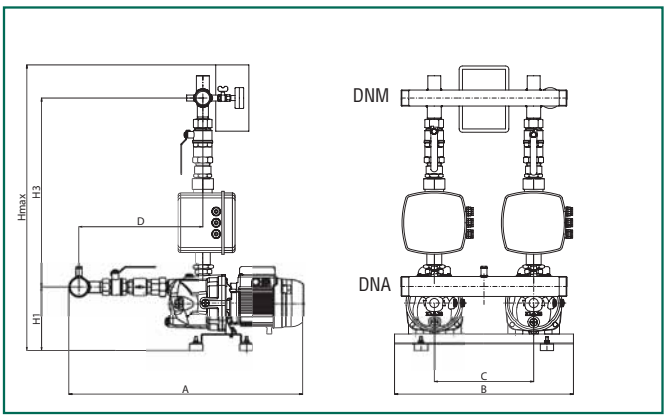

2 EURO AD

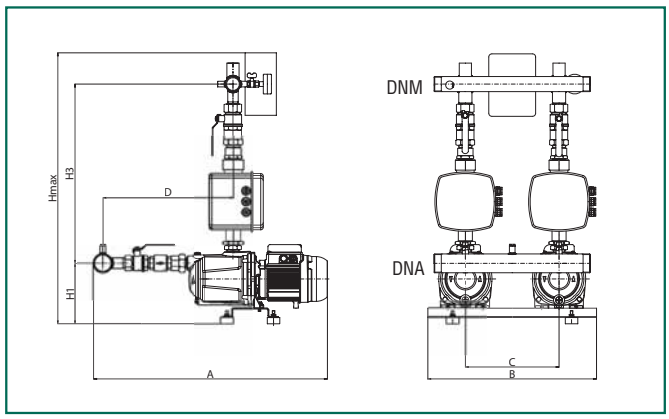

2 JETINOX AD - 2 EUROINOX AD

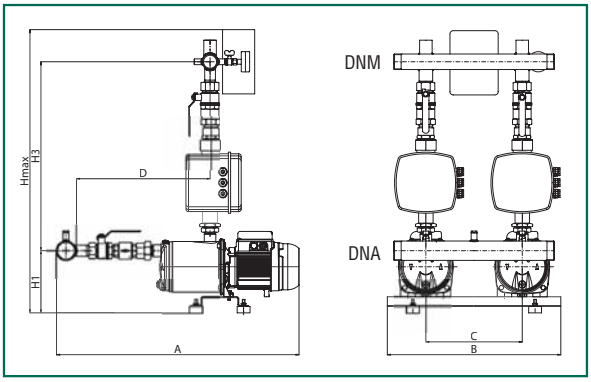

1 PULSAR DRY AD

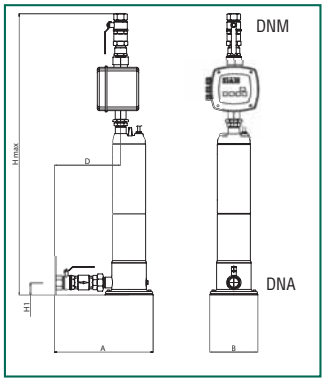

2 PULSAR DRY AD

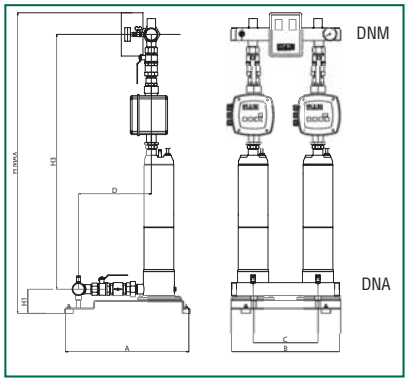

1 KVCX AD

2 KVCX AD

3 KVCX AD

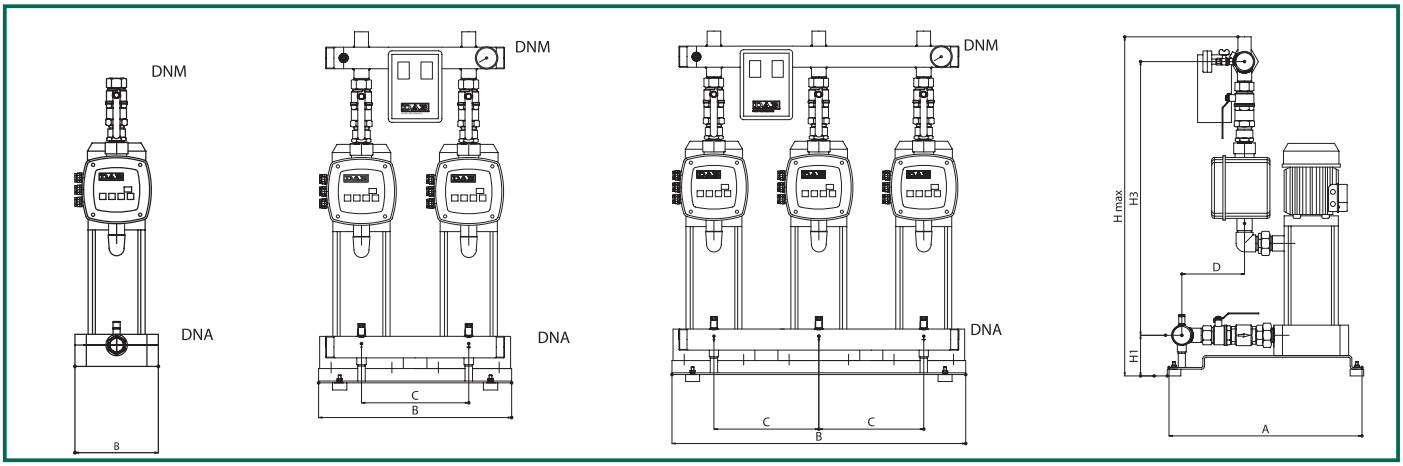

2 KV AD 32-40

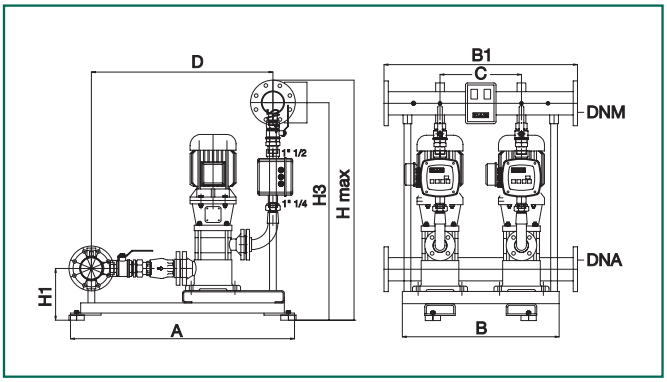

3 KV AD 32-40

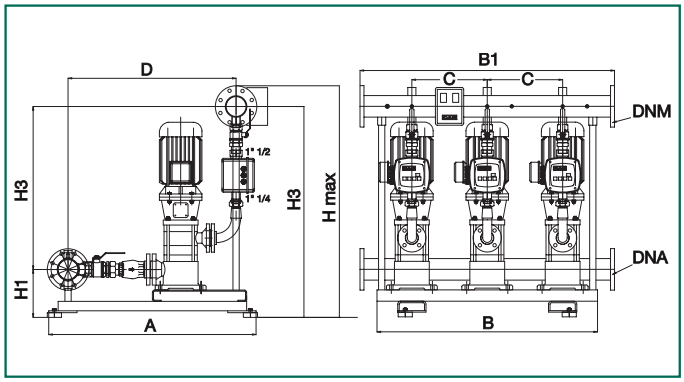

ГАБАРИТНЫЕ РАЗМЕРЫ И ВЕС

модель	A	B	C	D	H max	H1	H3	DNA	DNM	Размеры упаковки			Объём	вес
										L/A	L/B	H	$м^3$	кг
2 JET AD 102	706	540	300	374	862	193	569	2”	1” 1/2	850	610	1000	0,52	56
2 JET AD 112	706	540	300	374	862	193	569	2”	1” 1/2	850	610	1000	0,52	56
2 JET AD 132	706	540	300	374	862	193	569	2”	1” 1/2	850	610	1000	0,52	56
2 JET AD 151	706	540	300	374	862	193	569	2”	1” 1/2	850	610	1000	0,52	96
2 JET AD 251	706	540	300	374	862	193	569	2”	1” 1/2	850	610	1000	0,52	105
2 EURO AD 30/50	748	540	300	416	867	194	574	2”	1” 1/2	850	610	1000	0,52	57
2 EURO AD 50/50	748	540	300	416	867	194	574	2”	1” 1/2	850	610	1000	0,52	57
2 EURO AD 30/80	748	540	300	416	867	194	574	2”	1” 1/2	850	610	1000	0,52	57
2 EURO AD 40/80	748	540	300	416	867	194	574	2”	1” 1/2	850	610	1000	0,52	57
2 JETINOX AD 102	755	540	300	416	882	193	588	2”	1” 1/2	850	610	1000	0,52	56
2 JETINOX AD 112	755	540	300	416	882	193	588	2”	1” 1/2	850	610	1000	0,52	56
2 JETINOX AD 132	755	540	300	416	882	193	588	2”	1” 1/2	850	610	1000	0,52	56
2 EUROINOX AD 30/50	755	540	300	416	882	193	588	2”	1” 1/2	850	610	1000	0,52	57
2 EUROINOX AD 50/50	755	540	300	416	882	193	588	2”	1” 1/2	850	610	1000	0,52	57
2 EUROINOX AD 30/80	755	540	300	416	882	193	588	2”	1” 1/2	850	610	1000	0,52	57
2 EUROINOX AD 40/80	755	540	300	416	882	193	588	2”	1” 1/2	850	610	1000	0,52	57
1 PULSAR DRY AD 30/50	411	200	-	276	1169	52	-	1” 1/4	1” 1/2	850	610	1000	0,52	40
1 PULSAR DRY AD 50/50	411	200	-	276	1169	52	-	1” 1/4	1” 1/2	850	610	1000	0,52	40
1 PULSAR DRY AD 65/50	411	200	-	276	1169	52	-	1” 1/4	1” 1/2	850	610	1000	0,52	40
1 PULSAR DRY AD 30/80	411	200	-	276	1169	52	-	1” 1/4	1” 1/2	850	610	1000	0,52	40
1 PULSAR DRY AD 50/80	411	200	-	276	1169	52	-	1” 1/4	1” 1/2	850	610	1000	0,52	40
2 PULSAR DRY AD 30/50	570	500	300	337	1390	112	1178	2”	1” 1/2	1150	800	1500	1,38	67
2 PULSAR DRY AD 50/50	570	500	300	337	1390	112	1178	2”	1” 1/2	1150	800	1500	1,38	67
2 PULSAR DRY AD 65/50	570	500	300	337	1390	112	1178	2”	1” 1/2	1150	800	1500	1,38	67
2 PULSAR DRY AD 30/80	570	500	300	337	1390	112	1178	2”	1” 1/2	1150	800	1500	1,38	68
2 PULSAR DRY AD 50/80	570	500	300	337	1390	112	1178	2”	1” 1/2	1150	800	1500	1,38	68
1 KVCX AD 30/50	432	234	-	125	664	60	604	1” 1/4	1” 1/4	850	610	1000	0,52	32
1 KVCX AD 55/50	432	234	-	125	719	60	659	1” 1/4	1” 1/4	850	610	1000	0,52	35
1 KVCX AD 75/50	432	234	-	125	812	60	752	1” 1/4	1” 1/4	850	610	1000	0,52	39
1 KVCX AD 30/80	432	234	-	125	719	60	659	1” 1/4	1” 1/4	850	610	1000	0,52	34
1 KVCX AD 45/80	432	234	-	125	812	60	752	1” 1/4	1” 1/4	850	610	1000	0,52	38
1 KVCX AD 65/80	432	234	-	125	839	60	779	1” 1/4	1” 1/4	850	610	1000	0,52	40
1 KVCX AD 35/120	432	234	-	125	664	60	604	1” 1/4	1” 1/4	850	610	1000	0,52	34
1 KVCX AD 60/120	432	234	-	125	719	60	659	1” 1/4	1” 1/4	850	610	1000	0,52	39
2 KVCX AD 30/50	570	540	300	185	857	120	664	2”	2”	1000	610	1000	0,61	76
2 KVCX AD 55/50	570	540	300	185	912	120	719	2”	2”	1000	610	1000	0,61	83
2 KVCX AD 75/50	570	540	300	185	1005	120	812	2”	2”	1000	610	1000	0,61	91
2 KVCX AD 30/80	570	540	300	185	912	120	719	2”	2”	1000	610	1000	0,61	80
2 KVCX AD 45/80	570	540	300	185	1005	120	812	2”	2”	1000	610	1000	0,61	89

модель	A	B	C	D	H max	H1	H3	DNA	DNM	Размеры упаковки			Объём	вес
										L/A	L/B	H	м³	кг
2 KVCX AD 65/80	570	540	300	185	1032	120	839	2”	2”	1000	610	1000	0,61	93
2 KVCX AD 35/120	570	540	300	185	857	120	664	2” ½	2” ½	1000	610	1000	0,61	81
2 KVCX AD 60/120	570	540	300	185	912	120	719	2” ½	2” ½	1000	610	1000	0,61	89
2 KVCX AD 70/120	570	540	300	185	1005	120	812	2” ½	2” ½	1000	610	1000	0,61	93
2 KVCX AD 85/120	570	540	300	185	1005	120	812	2” ½	2” ½	1000	610	1000	0,61	94
3 KVCX AD 30/50	570	840	300	185	857	120	664	2” ½	2” ½	1000	610	1000	0,61	131
3 KVCX AD 55/50	570	840	300	185	912	120	719	2” ½	2” ½	1000	610	1000	0,61	141
3 KVCX AD 75/50	570	840	300	185	1005	120	812	2” ½	2” ½	1000	610	1000	0,61	150
3 KVCX AD 30/80	570	840	300	185	912	120	719	2” ½	2” ½	1000	610	1000	0,61	136
3 KVCX AD 45/80	570	840	300	185	1005	120	812	2” ½	2” ½	1000	610	1000	0,61	150
3 KVCX AD 65/80	570	840	300	185	1032	120	839	2” ½	2” ½	1000	610	1000	0,61	156
3 KVCX AD 35/120	570	840	300	185	857	120	664	DN80	DN80	1000	610	1000	0,61	150
3 KVCX AD 60/120	570	840	300	185	912	120	719	DN80	DN80	1000	610	1000	0,61	162
3 KVCX AD 70/120	570	840	300	185	1005	120	812	DN80	DN80	1000	610	1000	0,61	168
3 KVCX AD 85/120	570	840	300	185	1005	120	812	DN80	DN80	1000	610	1000	0,61	170
2 KV AD 32/2	1100	770	400	800	1010	220	960	2" 1/2	2" 1/2	1200	1200	1500	2,1	265
2 KV AD 32/3	1100	770	400	800	1055	220	1005	2" 1/2	2" 1/2	1200	1200	1500	2,1	280
2 KV AD 32/4	1100	770	400	800	1100	220	1050	2" 1/2	2" 1/2	1200	1200	1500	2,1	295
2 KV AD 40/2	1100	770	400	890	1180	254	1070	DN 100	DN 100	1200	1200	1500	2,1	320
2 KV AD 40/3	1100	770	400	890	1230	254	1120	DN 100	DN 100	1200	1200	1500	2,1	360
3 KV AD 32/2	1100	1170	400	800	1010	220	960	DN 80	DN 80	1400	1800	2100	5,2	345
3 KV AD 32/3	1100	1170	400	800	1055	220	1005	DN 80	DN 80	1400	1800	2100	5,2	372
3 KV AD 32/4	1100	1170	400	800	1100	220	1050	DN 80	DN 80	1400	1800	2100	5,2	390
3 KV AD 40/2	1100	1170	400	890	1180	254	1070	DN 100	DN 100	1400	1800	2100	5,2	416
3 KV AD 40/	1100	1170	400	890	1230	254	1120	DN 100	DN 100	1400	1800	2100	5,2	494

DAB
PUMP PERFORMANCE

НАСОСНЫЕ СТАНЦИИ
2-3 KVE 3 - 6 - 10
С ВЕРТИКАЛЬНЫМИ ЦЕНТРОБЕЖНЫМИ МНОГОСТУПЕНЧАТЫМИ НАСОСАМИ

Насосные станции для повышения давления, предназначены для бытовых, небольших гражданских, сельскохозяйственных илипромышленных систем. Эти насосные станции используют вертикальные многоступенчатые насосы, что обеспечивает превосходную производительность и высокий кпд. Эти станции имеют компактные размеры и высокую мощность, хорошую надежность и исключительно низкий уровень шума.

ГИДРАВЛИЧЕСКАЯ ЧАСТЬ

2-3 вертикальных многоступенчатых центробежных насоса серии KVE 3-6-10;
Рама из листовой стали с гальваническим покрытием, на 4х виброгасящих резиновых подушках;
Всасывающий и напорный коллекторы из стали с гальваническим покрытием (с резьбовыми соединениями для 2KVE 3-6-10 и 3KVE 3-6; с фланцами для станций 3KVE 10);
Шаровые краны на всасывании и подаче каждого насоса;
Обратный клапан на всасывании каждого насоса;
2 заглушки для коллекторов, из чугуна, с гальваническим покрытием;
Манометр с отсекающим клапаном на напорном коллекторе;
Съемный кронштейн из гальванизированной стали для крепления электрического шкафа управления;
2-3 мембранных напорных бака;

ЭЛЕКТРИЧЕСКИЕ И ГИДРАВЛИЧЕСКИЕ ХАРАКТЕРИСТИКИ

модель	источник питания	номинальн. мощн.		In	Q мин. - макс.	регулируемое давление
	50 Гц	кВт	л.с.	A	м³/час	мин. - макс. бар
2 KVE 3/10	3x400 V ~	2x1,1	2x1,5	2x3,2	2 - 16	7 - 2
2 KVE 3/12	3x400 V ~	2x1,5	2x2	2x3,7	2 - 16	9 - 2,5
2 KVE 3/15	3x400 V ~	2x1,84	2x2,5	2x4,3	2 - 16	11 - 3
2 KVE 3/18	3x400 V ~	2x2,2	2x3	2x5,8	2 - 16	13 - 4
2 KVE 6/7	3x400 V ~	2x1,1	2x1,5	2x2,9	2 - 18	5 - 2
2 KVE 6/9	3x400 V ~	2x1,5	2x2	2x3,6	2 - 18	7 - 2,5
2 KVE 6/11	3x400 V ~	2x1,84	2x2,5	2x4,2	2 - 18	9 - 3
2 KVE 6/15	3x400 V ~	2x2,2	2x3	2x6,3	2 - 18	12 - 4
2 KVE 10/4	3x400 V ~	2x1,1	2x1,5	2x3,5	3 - 29	3,5 - 1,5
2 KVE 10/5	3x400 V ~	2x1,5	2x2	2x3,9	3 - 29	4,5 - 2
2 KVE 10/6	3x400 V ~	2x1,5	2x2	2x5	3 - 29	5 - 2
2 KVE 10/8	3x400 V ~	2x2,2	2x3	2x6,8	3 - 29	7 - 3
3 KVE 3/10	3x400 V ~	3x1,1	3x1,5	3x3,2	2 - 24	7 - 2
3 KVE 3/12	3x400 V ~	3x1,47	3x2	3x3,7	2 - 24	9 - 2,5
3 KVE 3/15	3x400 V ~	3x1,87	3x2,5	3x4,3	2 - 24	11 - 3
3 KVE 3/18	3x400 V ~	3x2,2	3x3	3x5,8	2 - 24	13 - 4
3 KVE 6/7	3x400 V ~	3x1,1	3x1,5	3x2,9	2 - 27	5 - 2
3 KVE 6/9	3x400 V ~	3x1,47	3x2	3x3,6	2 - 27	7 - 2,5
3 KVE 6/11	3x400 V ~	3x1,84	3x2,5	3x4,2	2 - 27	9 - 3
3 KVE 6/15	3x400 V ~	3x2,2	3x3	3x6,3	2 - 27	12 - 4
3 KVE 10/4	3x400 V ~	3x1,1	3x1,5	3x3,5	3 - 43	3,5 - 1,5
3 KVE 10/5	3x400 V ~	3x1,47	3x2	3x3,9	3 - 43	4,5 - 2
3 KVE 10/6	3x400 V ~	3x1,84	3x2,5	3x5	3 - 43	5 - 2
3 KVE 10/8	3x400 V ~	3x2,2	3x3	3x6,8	3 - 43	7 - 3

2 KVE 3

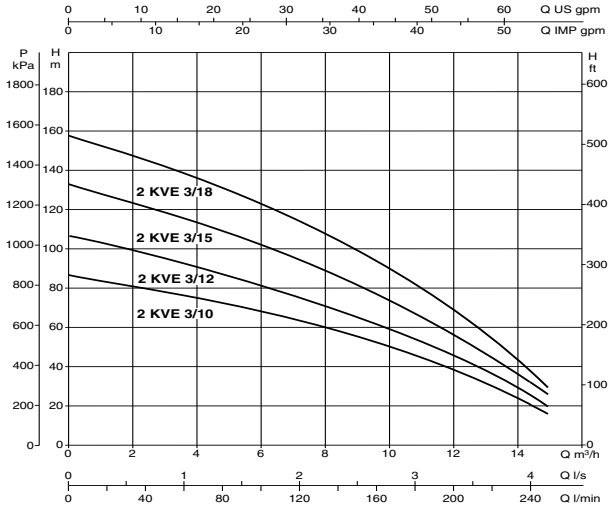

2 KVE 6

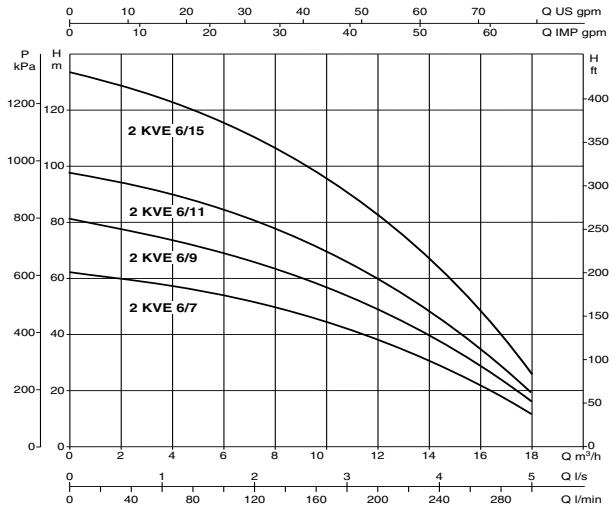

2 KVE 10

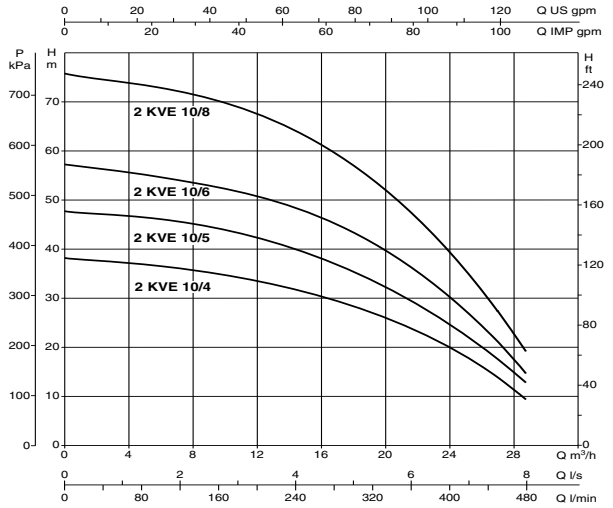

3 KVE 3

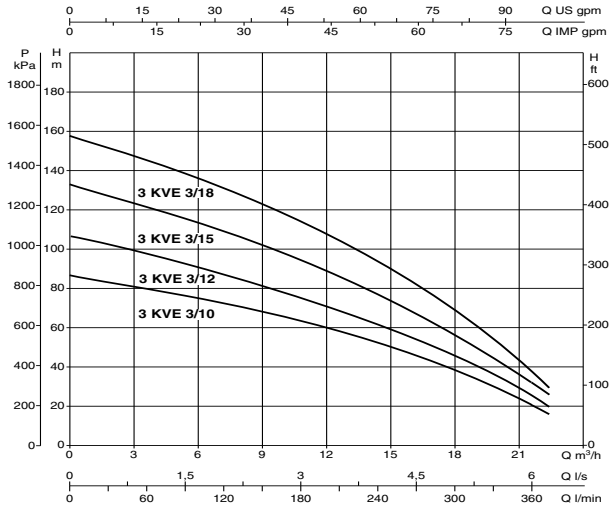

3 KVE 6

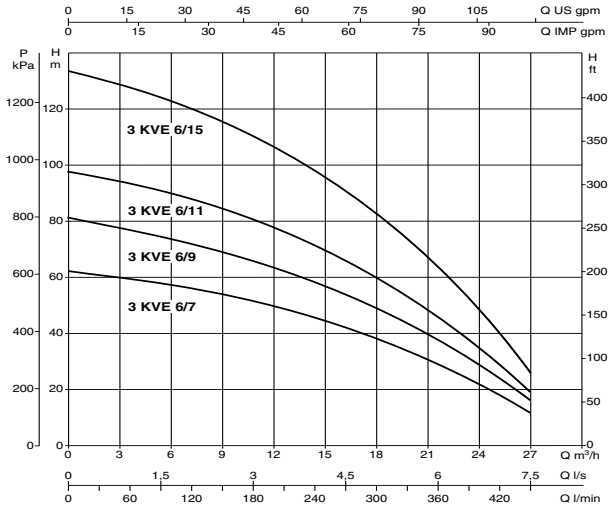

3 KVE 10

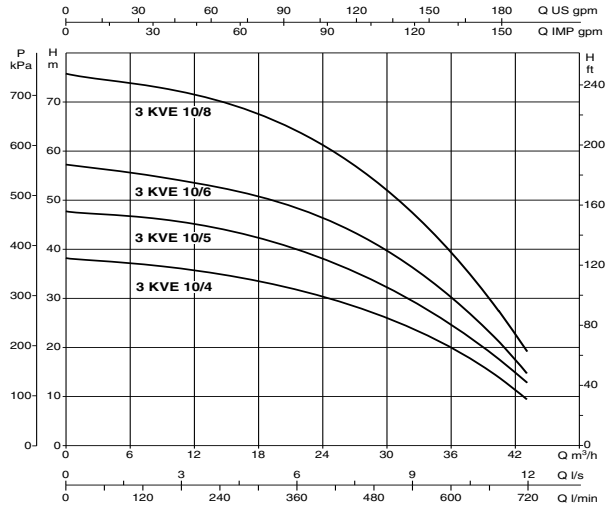

2 KVE

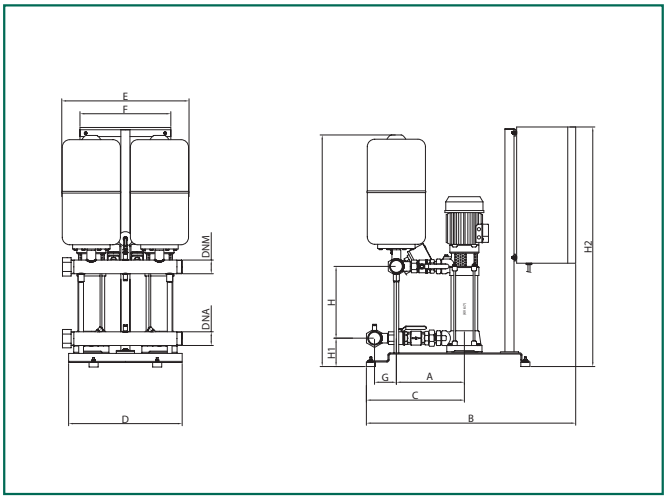

3 KVE

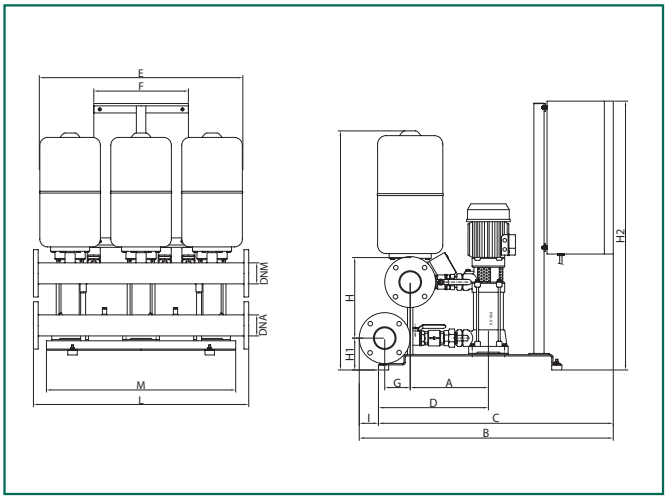

модель	A	B	C	D	E	F	G	H	H1	H2	I	L	M	коллекторы, всас.	коллекторы, нагнет.	вес кг
2 KVE 3/10	292	922	432	500	560	400	100	1117	412	1055				2”	2”	123
2 KVE 3/12	292	922	432	500	560	400	100	1181	476	1055				2”	2”	131
2 KVE 3/15	292	922	432	500	560	400	100	1277	572	1055				2”	2”	134
2 KVE 3/18	292	922	432	500	560	400	100	1373	668	1055				2”	2”	141
2 KVE 6/7	292	922	432	500	560	400	100	1021	316	1055				2”	2”	125
2 KVE 6/9	292	922	432	500	560	400	100	1085	380	1055				2”	2”	121
2 KVE 6/11	292	922	432	500	560	400	100	1149	444	1055				2”	2”	127
2 KVE 6/15	292	922	432	500	560	400	100	1277	572	1055				2”	2”	147
2 KVE 10/4	300	922	432	500	560	400	100	925	220	1055				2 1/2”	2 1/2”	117
2 KVE 10/5	300	922	432	500	560	400	100	957	252	1055				2 1/2”	2 1/2”	130
2 KVE 10/6	300	922	432	500	560	400	100	989	284	1055				2 1/2”	2 1/2”	135
2 KVE 10/8	300	922	432	500	560	400	100	1053	348	1055				2 1/2”	2 1/2”	133
3 KVE 3/10	300	922	432	800	860	400	100	1125	412	1055				2 1/2”	2 1/2”	248
3 KVE 3/12	300	922	432	800	860	400	100	1189	476	1055				2 1/2”	2 1/2”	250
3 KVE 3/15	300	922	432	800	860	400	100	1285	572	1055				2 1/2”	2 1/2”	253
3 KVE 3/18	300	922	432	800	860	400	100	1381	668	1055				2 1/2”	2 1/2”	255
3 KVE 6/7	300	922	432	800	860	400	100	1029	316	1055				2 1/2”	2 1/2”	125
3 KVE 6/9	300	922	432	800	860	400	100	1093	380	1055				2 1/2”	2 1/2”	248
3 KVE 6/11	300	922	432	800	860	400	100	1157	444	1055				2 1/2”	2 1/2”	256
3 KVE 6/15	300	922	432	800	860	400	100	1285	572	1055				2 1/2”	2 1/2”	265
3 KVE 10/4	307	997	922	432	860	400	100	938	220	1055	76	910	800	DN 80	DN 80	268
3 KVE 10/5	307	997	922	432	860	400	100	970	252	1055	76	910	800	DN 80	DN 80	269
3 KVE 10/6	307	997	922	432	860	400	100	1002	284	1055	76	910	800	DN 80	DN 80	271
3 KVE 10/8	307	997	922	432	860	400	100	1066	348	1055	76	910	800	DN 80	DN 80	267

DAB PUMPS оставляет за собой право вносить изменения в изделия без предварительного уведомления

DAB
PUMP PERFORMANCE

НАСОСНЫЕ СТАНЦИИ

2-3 KVE 32 - 40 - 50

с вертикальными многоступенчатыми центробежными насосами.

CE

Применение вертикальных многоступенчатых центробежных насосов серии KVE обеспечивает высокую производительность,гибкость в работе и очень низкий уровень шума при работе.Станции применяются в больших гражданских установках, они должны выбираться компетентными техническимиспециалистами, способными точно определить реальные потребности системы.

ГИДРАВЛИЧЕСКАЯ ЧАСТЬ

2-3 вертикальных многоступенчатых центробежных электрических насоса серии KVE 32 KVE 40 KVE 50;
Фундаментная рама насосов из штампованного стального листа с гальваническим покрытием, на 4х антивибрационных резиновых подушках;
Гальванизированный всасывающий коллектор (резьбовой для KVE 32, фланцевый для KVE 40 KVE 50); с задвижкой и обратным клапаном против гидроударов на всасывании каждого насоса;
Гальванизированный резьбовой напорный коллектор с антивибрационным соединением с одной стороны; с заглушкой на другой стороне; с задвижкой на напорном патрубке каждого насоса;
Антивибрационный гибкий шланг для станций KVE 32;
Антивибрационные муфты для станций KVE 40 KVE 50;
Байпассная линия между всасывающим и напорным коллекторами с задвижкой и предохранительным клапаном;
Манометр с запорным клапаном на напорном коллекторе;
Стойка с гальваническим покрытием для крепления шкафа управления;
Мембранные напорные баки.

ЭЛЕКТРИЧЕСКИЕ И ГИДРАВЛИЧЕСКИЕ ХАРАКТЕРИСТИКИ

модель	источник питания	номинальн. мощн.		In	Q мин. - макс.	РЕГУЛИРУЕМОЕ ДАВЛЕНИЕ
	50 Hz	кВт	л.с.	A	м³/час	мин. - макс. бар
2 KVE 32/3	3x400 V ~	2x3	2x4	2x12 - 7	4 - 30	7 - 3
2 KVE 32/4	3x400 V ~	2x4	2x5,5	2x16 - 9	4 - 30	9 - 5
2 KVE 32/5	3x400 V ~	2x5,5	2x7,5	2x12	4 - 30	12 - 6
2 KVE 32/6	3x400 V ~	2x7,4	2x10	2x15	4 - 30	14 - 7
2 KVE 40/3	3x400 V ~	2x5,5	2x7,5	2x12	8 - 60	7 - 3
2 KVE 40/4	3x400 V ~	2x7,4	2x10	2x15	8 - 60	10 - 4
2 KVE 40/5	3x400 V ~	2x9,2	2x12,5	2x18	8 - 60	12,5 - 5
2 KVE 40/6	3x400 V ~	2x11	2x15	2x22	8 - 60	15 - 6,5
2 KVE 50/3	3x400 V ~	2x9,2	2x12,5	2x18	12 - 90	8 - 4
2 KVE 50/4	3x400 V ~	2x11	2x15	2x22	12 - 90	10 - 5
3 KVE 32/3	3x400 V ~	3x3	3x4	3x12 - 7	4 - 45	7 - 3
3 KVE 32/4	3x400 V ~	3x4	3x5,5	3x16 - 9	4 - 45	9 - 5
3 KVE 32/5	3x400 V ~	3x5,5	3x7,5	3x12	4 - 45	12 - 6
3 KVE 32/6	3x400 V ~	3x7,4	3x10	3x15	4 - 45	14 - 7
3 KVE 40/3	3x400 V ~	3x5,5	3x7,5	3x12	8 - 90	7 - 3
3 KVE 40/4	3x400 V ~	3x7,4	3x10	3x15	8 - 90	10 - 4
3 KVE 40/5	3x400 V ~	3x9,2	3x12,5	3x18	8 - 90	12,5 - 5
3 KVE 40/6	3x400 V ~	3x11	3x15	3x22	8 - 90	15 - 6,5
3 KVE 50/3	3x400 V ~	3x9,2	3x12,5	3x18	12 - 135	8 - 4
3 KVE 50/4	3x400 V ~	3x11	3x15	3x22	12 - 135	10 - 5

2 KVE 32

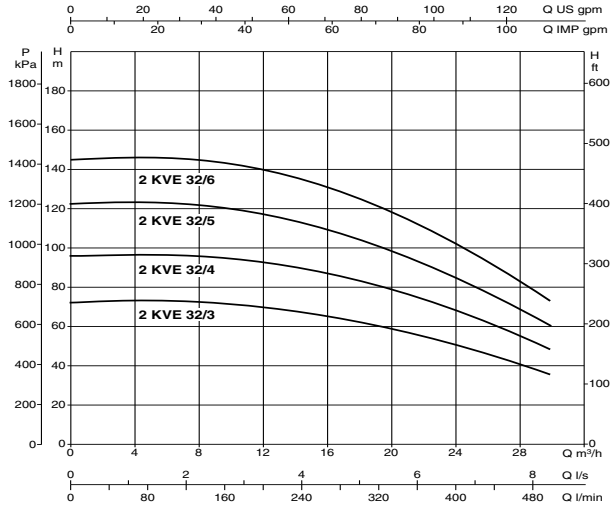

2 KVE 40

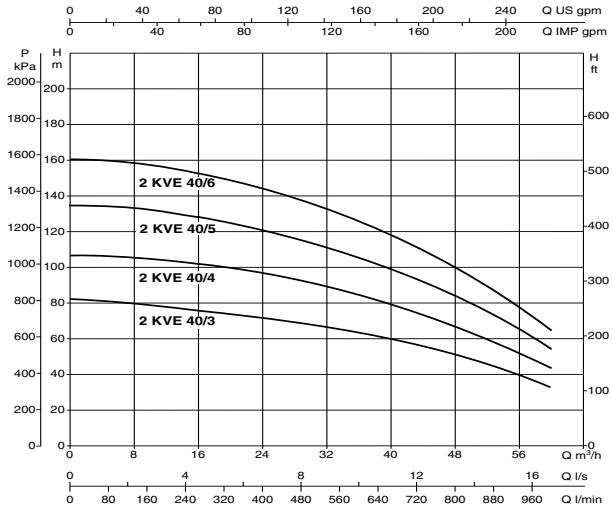

2 KVE 50

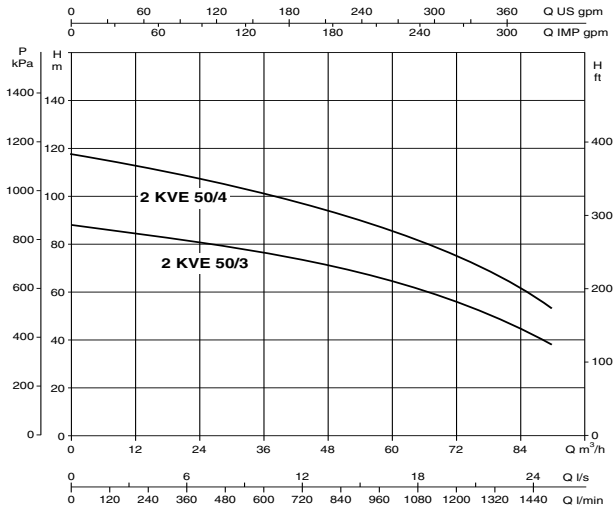

3 KVE 32

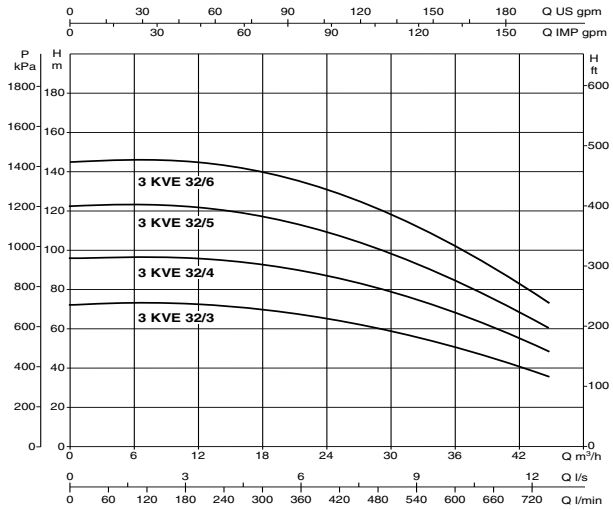

3 KVE 40

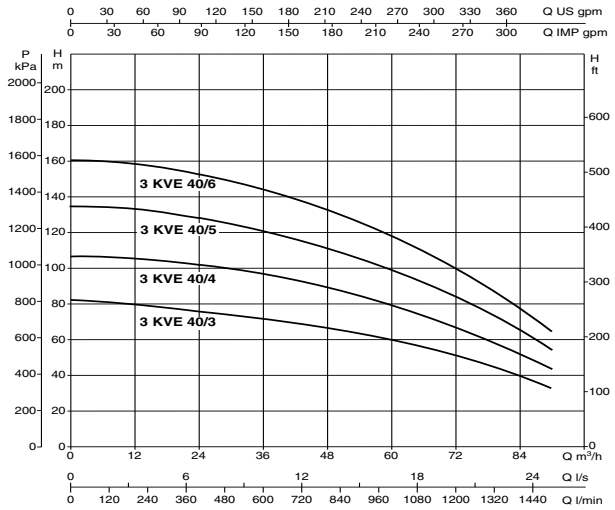

3 KVE 50

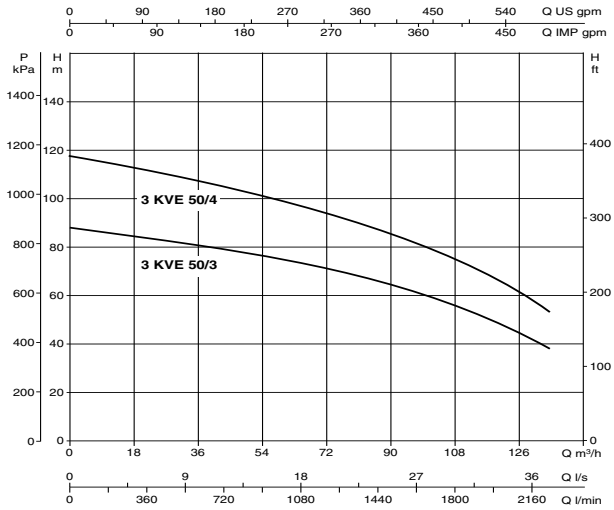

2 KVE 32-40-50

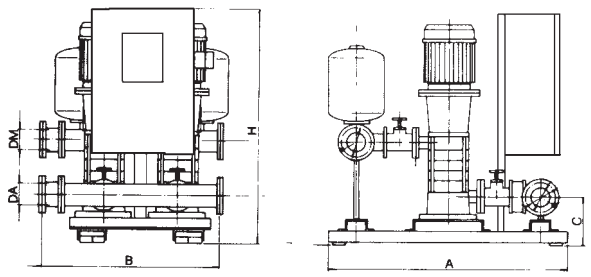

3 KVE 32-40-50

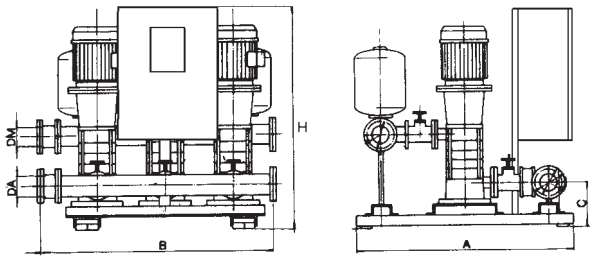

модель	A	B	C	H	коллекторы DNA	коллекторы DNM	вес кг
2 KVE 32/3	1100	1000	245	1300	2 1/2"	2 1/2"	325
2 KVE 32/4	1100	1000	245	1300	2 1/2"	2 1/2"	351
2 KVE 32/5	1100	1000	245	1300	2 1/2"	2 1/2"	402
2 KVE 32/6	1100	1000	245	1300	2 1/2"	2 1/2"	414
2 KVE 40/3	1300	1000	260	1400	DN 100 - PN 10	DN 100 - PN 16	544
2 KVE 40/4	1300	1000	260	1400	DN 100 - PN 10	DN 100 - PN 16	567
2 KVE 40/5	1300	1000	260	1400	DN 100 - PN 10	DN 100 - PN 16	591
2 KVE 40/6	1300	1000	260	1400	DN 100 - PN 10	DN 100 - PN 25	695
2 KVE 50/3	1400	1000	300	1400	DN 125 - PN 10	DN 125 - PN 16	677
2 KVE 50/4	1400	1000	300	1400	DN 125 - PN 10	DN 125 - PN 16	782
3 KVE 32/3	1100	1200	245	1300	2 1/2"	2 1/2"	485
3 KVE 32/4	1100	1200	245	1300	2 1/2"	2 1/2"	525
3 KVE 32/5	1100	1200	245	1300	2 1/2"	2 1/2"	616
3 KVE 32/6	1100	1200	245	1300	2 1/2"	2 1/2"	636
3 KVE 40/3	1300	1200	260	1400	DN 100 - PN 10	DN 100 - PN 16	823
3 KVE 40/4	1300	1200	260	1400	DN 100 - PN 10	DN 100 - PN 16	850
3 KVE 40/5	1300	1200	260	1400	DN 100 - PN 10	DN 100 - PN 16	882
3 KVE 40/6	1300	1200	260	1400	DN 100 - PN 10	DN 100 - PN 25	1036
3 KVE 50/3	1400	1200	300	1400	DN 125 - PN 10	DN 125 - PN 16	1007
3 KVE 50/4	1400	1200	300	1400	DN 125 - PN 10	DN 125 - PN 16	1167

DAB PUMPS оставляет за собой право вносить изменения в изделия без предварительного уведомления

DAB PUMP PERFORMANCE

НАСОСНЫЕ СТАНЦИИ 2 - 3 KE

с центробежными насосами с одним рабочим колесом с поддержанием постоянного давления, с частотным приводом.

CE

Насосные станции повышения давления подходят для водоснабжения гостиниц, многоквартирных домов, промышленных установок.
Центробежные насосы с двумя оппозитными рабочими колесами обеспечивают постоянный расход воды при хорошем соотношении высокая мощность/напор.
Данные насосы отличаются высокой прочностью конструкции, хорошей производительностью, низким уровнем шума и компактными размерами.
Станция состоит из нескольких насосов, объединенных общей фундаментной рамой, полностью обвязанных всасывающим и напорным коллекторами, с шаровыми кранами на впуске и выпуске каждого насоса, с обратным клапаном на впуске каждого насоса, с 1 или 2 автоматами давления, с 1 аналоговым датчиком давления, с 2 или 3 мембранными гидроаккумуляторами, с манометром на напорном коллекторе.
Частотный привод, установленный в шкаф управления станцией, гарантирует поддержание насосной станцией заданного давления в системе путем регулирования скорости вращения одного из насосов. При увеличении расхода в системе водоснабжения включается второй насос. При неисправности частотного привода регулируемый насос отключается, а станция переводится в режим работы по сигналам автоматов давления.
Преимущества насосной установки со встроенным частотным приводом:
- Постоянное, без скачков, давление в системе.
- Энергосбережение.
- Отсутствие гидроударов в системе.
- Компактные размеры.
- Снижение объемов технического обслуживания.
- Отсутствие долгих регулировок.
- Уменьшение потребления воды.

ЭЛЕКТРИЧЕСКИЕ И ГИДРАВЛИЧЕСКИЕ ХАРАКТЕРИСТИКИ

модель	источник питания	номинальн. мощн.		In	Q мин. - макс.	РЕГУЛИРУЕМОЕ ДАВЛЕНИЕ
	50 Hz	кВт	л.с.	A	м³/час	мин. - макс. бар
2 KE 55/200	3x400 V ~	2x4	2x5,5	2x9,4	6 - 40	5 - 4
2 KE 40/400	3x400 V ~	2x5,5	2x7,5	2x11,5	12 - 60	4,8 - 2,5
2 KE 50/400	3x400 V ~	2x7,5	2x10	2x15	13 - 66	5,8 - 3,3
2 KE 30/800	3x400 V ~	2x7,5	2x10	2x14	18 - 126	4 - 2
2 KE 40/800	3x400 V ~	2x9,2	2x12,5	2x18	24 - 132	4,8 - 2,5
2 KE 50/800	3x400 V ~	2x11	2x15	2x20,5	24 - 156	5,4 - 2,4
3 KE 55/200	3x400 V ~	3x4	3x5,5	3x16 - 9	6 - 60	5 - 4
3 KE 40/400	3x400 V ~	3x5,5	3x7,5	3x12	12 - 90	4,8 - 2,5
3 KE 50/400	3x400 V ~	3x7,5	3x10	3x15	13 - 99	5,8 - 3,3
3 KE 30/800	3x400 V ~	3x7,5	3x10	3x12	18 - 189	4 - 2
3 KE 40/800	3x400 V ~	3x9,2	3x12,5	3x15	24 - 198	4,8 - 2,5
3 KE 50/800	3x400 V ~	3x11	3x15	3x18	24 - 234	5,4 - 2,4

Тип пуска: прямой пуск до 7,5 кВт включительно: звезда/треугольник для втрого насоса.

2 KE

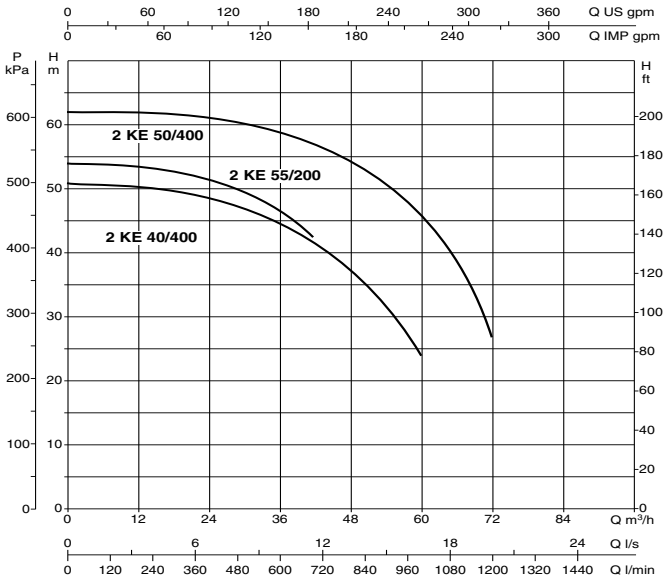

2 KE

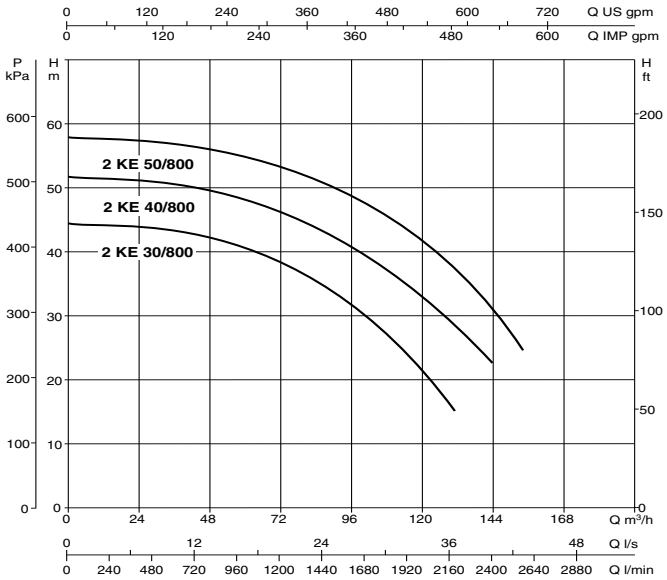

3 KE

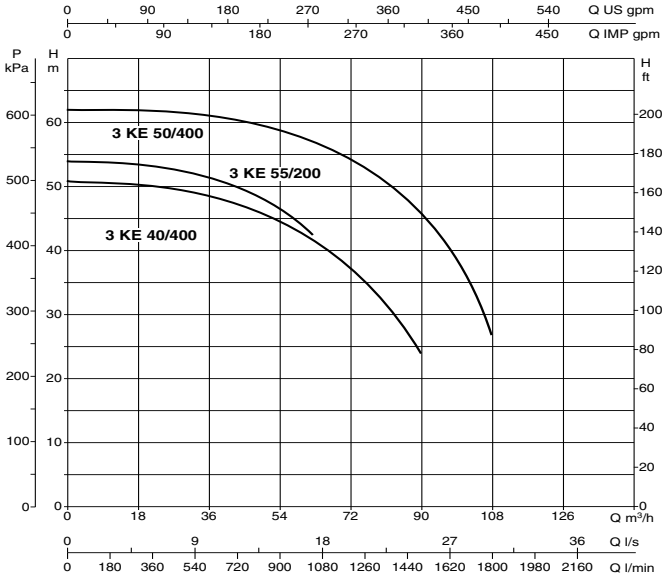

3 KE

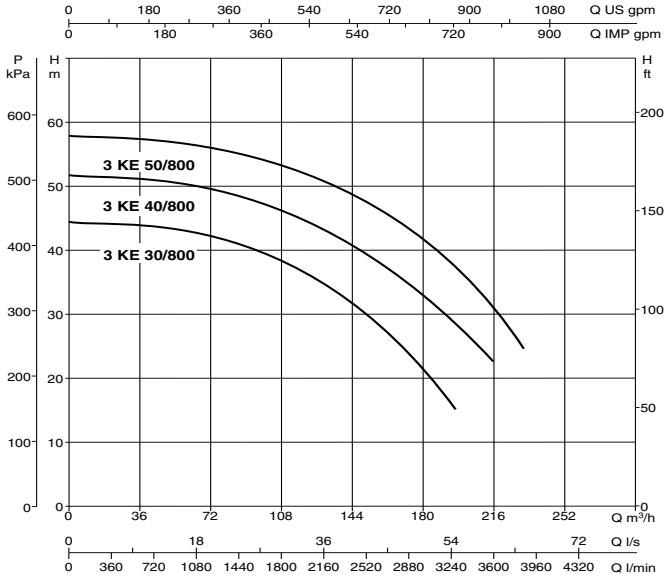

ГАБАРИТНЫЕ РАЗМЕРЫ И ВЕС

2 KE

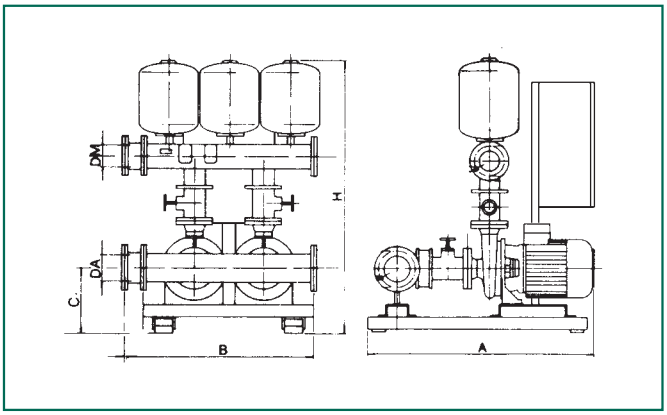

3 KE

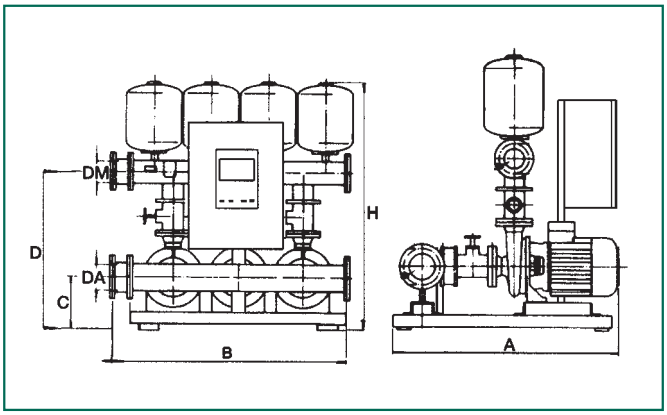

модель	A	B	C	D	E	H	коллекторы, всас.	коллекторы, нагнет.	вес кг
2 KE 55/200	1050	720	200	585	435	1200	DN 80 - PN 10	DN 80 - PN 10	204
2 KE 40/400	1050	720	200	585	435	1200	DN 80 - PN 10	DN 80 - PN 10	485
2 KE 50/400	1050	720	200	585	435	1200	DN 80 - PN 10	DN 80 - PN 10	485
2 KE 30/800	1300	1000	300	805	650	1450	DN 150 - PN 10	DN 125 - PN 10	543
2 KE 40/800	1300	1000	300	805	650	1450	DN 150 - PN 10	DN 125 - PN 10	551
2 KE 50/800	1300	1000	300	805	650	1450	DN 150 - PN 10	DN 125 - PN 10	572
3 KE 55/200	1220	1100	200	595	435	1185	DN 80 - PN 10	DN 80 - PN 10	328
3 KE 40/400	1220	1100	200	595	435	1185	DN 80 - PN 10	DN 80 - PN 10	695
3 KE 50/400	1220	1100	200	595	435	1185	DN 80 - PN 10	DN 80 - PN 10	717
3 KE 30/800	1300	1200	300	805	650	1415	DN 150 - PN 10	DN 150 - PN 10	780
3 KE 40/800	1300	1200	300	805	650	1415	DN 150 - PN 10	DN 150 - PN 10	798
3 KE 50/800	1300	1200	300	805	650	1415	DN 150 - PN 10	DN 150 - PN 10	818

DAB PUMP PERFORMANCE

НАСОСНЫЕ СТАНЦИИ 2 - 3 KE

с центробежными насосами с двумя рабочими колесами с поддержанием постоянного давления, с частотным приводом.

CE

Насосные станции повышения давления подходят для водоснабжения гостиниц, многоквартирных домов, промышленных установок.
Центробежные насосы с двумя оппозитными рабочими колесами обеспечивают постоянный расход воды при хорошем соотношении высокая мощность/напор.
Данные насосы отличаются высокой прочностью конструкции, хорошей производительностью, низким уровнем шума и компактными размерами.
Станция состоит из нескольких насосов, объединенных общей фундаментной рамой, полностью обвязанных всасывающим и напорным коллекторами, с шаровыми кранами на впуске и выпуске каждого насоса, с обратным клапаном на впуске каждого насоса, с 1 или 2 автоматами давления, с 1 аналоговым датчиком давления, с 2 или 3 мембранными гидроаккумуляторами, с манометром на напорном коллекторе.
Частотный привод, установленный в шкаф управления станцией, гарантирует поддержание насосной станцией заданного давления в системе путем регулирования скорости вращения одного из насосов. При увеличении расхода в системе водоснабжения включается второй насос. При неисправности частотного привода регулируемый насос отключается, а станция переводится в режим работы по сигналам автоматов давления.
Преимущества насосной установки со встроенным частотным приводом:
- Постоянное, без скачков, давление в системе.
- Энергосбережение.
- Отсутствие гидроударов в системе.
- Компактные размеры.
- Снижение объемов технического обслуживания.
- Отсутствие долгих регулировок.
- Уменьшение потребления воды.

ЭЛЕКТРИЧЕСКИЕ И ГИДРАВЛИЧЕСКИЕ ХАРАКТЕРИСТИКИ

модель	источник питания	номинальн. мощн.		In	Q мин. - макс.	РЕГУЛИРУЕМОЕ ДАВЛЕНИЕ
	50 Hz	кВт	л.с.	A	м³/час	мин. - макс. бар
2 KE 70/300	3x400 V ~	2x5,5	2x7,5	2x12,3	6 - 48	7,3 - 4,5
2 KE 80/300	3x400 V ~	2x7,5	2x10	2x17,3	6 - 48	9 - 6,5
2 KE 70/400	3x400 V ~	2x9,2	2x12,5	2x17,8	9 - 62	8 - 4
2 KE 80/400	3x400 V ~	2x11	2x15	2x20,6	9 - 62	9 - 5,5
3 KE 70/300	3x400 V ~	3x5,5	3x7,5	3x12,3	6 - 72	7,3 - 4,5
3 KE 80/300	3x400 V ~	3x7,5	3x10	3x17,3	6 - 72	9 - 6,5
3 KE 70/400	3x400 V ~	3x9,2	3x12,5	3x17,8	9 - 93	8 - 4
3 KE 80/400	3x400 V ~	3x11	3x15	3x20,6	9 - 93	9 - 5,5

Тип пуска прямой до 7,5 кВт включительно звезда\треугольник для второго насоса.

2 KE

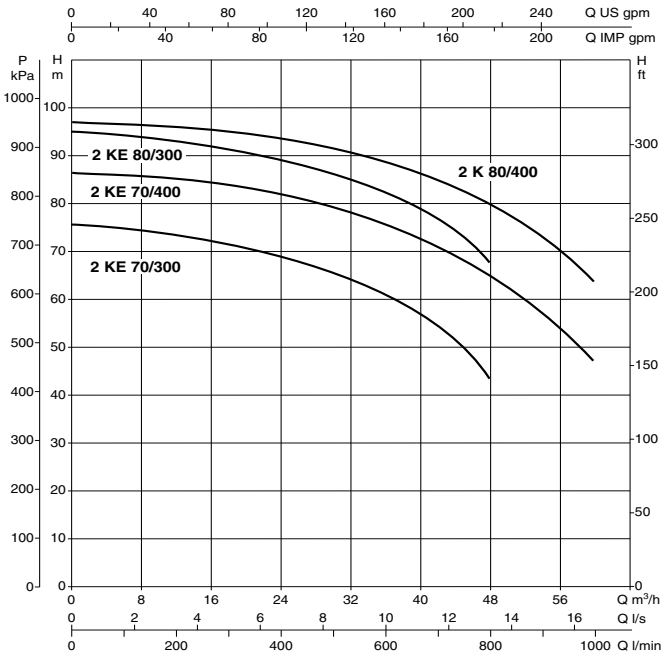

3 KE

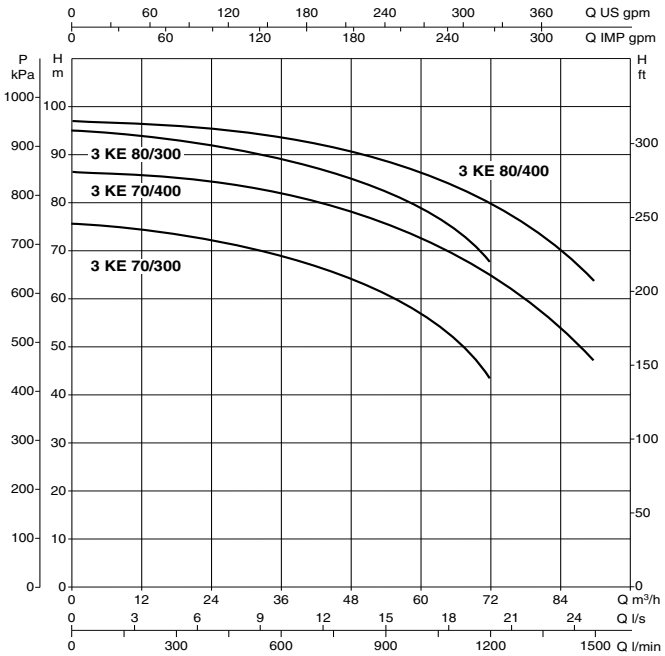

ГАБАРИТНЫЕ РАЗМЕРЫ И ВЕС

2 KE

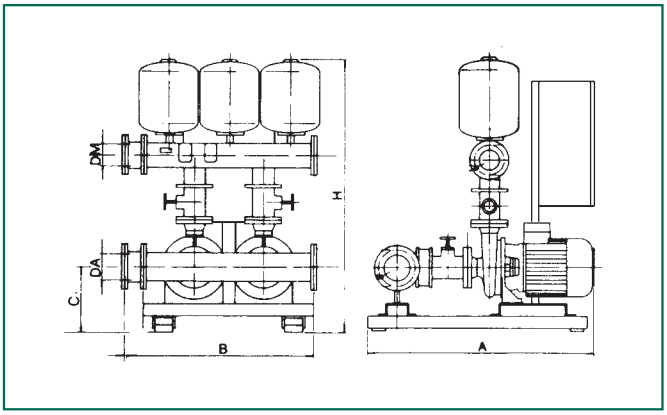

3 KE

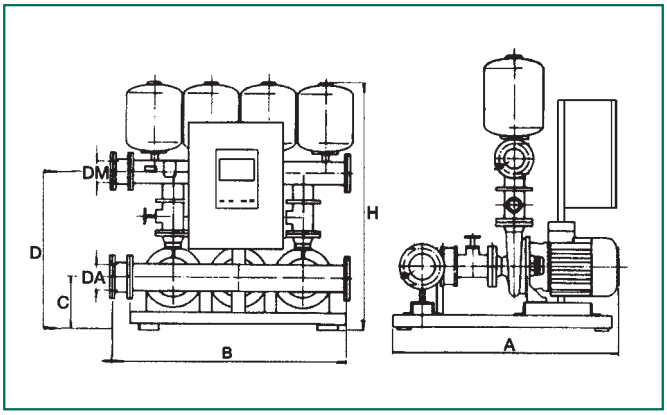

модель	A	B	C	D	E	H	коллекторы, всас.	коллекторы, нагнет.	вес кг
2 KE 70/300	1050	720	200	600	480	1200	DN 100 - PN 16	DN 100 - PN 16	204
2 KE 80/300	1050	720	200	600	480	1200	DN 100 - PN 16	DN 100 - PN 16	209
2 KE 70/400	1050	720	200	600	480	1200	DN 100 - PN 16	DN 100 - PN 16	209
2 KE 80/400	1050	720	200	600	480	1200	DN 100 - PN 16	DN 100 - PN 16	225
3 KE 70/300	1220	1100	200	595	435	1185	DN 100 - PN 16	DN 100 - PN 16	328
3 KE 80/300	1220	1100	200	595	435	1185	DN 100 - PN 16	DN 100 - PN 16	404
3 KE 70/400	1220	1100	200	595	435	1185	DN 100 - PN 16	DN 100 - PN 16	353
3 KE 80/400	1220	1100	200	595	435	1185	DN 100 - PN 16	DN 100 - PN 16	428

ПРОМЫШЛЕННЫЕ НАСОСНЫЕ СТАНЦИИ
С 1-2-3 ЦЕНТРОБЕЖНЫМИ НАСОСАМИ СЕРИИ K И NKP

Насосные станции повышения давления подходят для водоснабжения промышленных и сельскохозяйственных установок.
Использование центробежных насосов (серии NKP или серии K) обеспечивают высокую производительность при простоте конструкции, высокой надежности и прочности.
Прямой пуск для двигателей мощностью до 7,5 кВт включительно.
Пуск звезда/треугольник для двигателей от 9,2 кВт.
Бокс из листовой стали со степенью защиты IP 55 с системой запирающих ручек и блокировкой открытия.
Система комплектуется дополнительным вертикальным насосом серии KVCX.

ЭЛЕКТРИЧЕСКИЕ И ГИДРАВЛИЧЕСКИЕ ХАРАКТЕРИСТИКИ СТАНЦИИ 1-2-3 K

модель	источник питания 50 Гц	P2 номинал. кВт	P2 номинал. л. с.	P2 номинал. пилота кВт	In насоса A	Расход м³/ч	макс. достигаемое давление бар	станд. давление бар
1K 70/300 + KVCX 65/50	3x400 V	5,5	7,5	1,1	12,9	6-22	7,3	6,5
1K 80/300 + KVCX 65/80	3x400 V	7,5	10	1,1	15	6-24	9,2	8,5
1K 70/400 + KVCX 65/80	3x400 V	9,2	12,5	2,2	18	9-30	8,3	7,5
1K 80/400 + KVCX 65/80	3x400 V	11	15	2,2	21	9-30	9,5	8,5
2K 70/300 + KVCX 65/50	3x400 V	2 x 5,5	2 x 7,5	1,1	2 x 12,9	6-44	7,3	6,5
2K 80/300 + KVCX 65/80	3x400 V	2 x 7,5	2 x 10	1,1	2 x 15	6-48	9,2	8,5
2K 70/400 + KVCX 65/80	3x400 V	2 x 9,2	2 x 12,5	2,2	2 x 18	9-60	8,3	7,5
2K 80/400 + KVCX 65/80	3x400 V	2 x 11	2 x 15	2,2	2 x 21	9-60	9,5	8,5
3K 70/300 + KVCX 65/50	3x400 V	3 x 5,5	3 x 7,5	1,1	3 x 12,9	6-66	7,3	6,5
3K 80/300 + KVCX 65/80	3x400 V	3 x 7,5	3 x 10	1,1	3 x 15	6-72	9,2	8,5
3K 70/400 + KVCX 65/80	3x400 V	3 x 9,2	3 x 12,5	2,2	3 x 18	9-90	8,3	7,5
3K 80/400 + KVCX 65/80	3x400 V	3 x 11	3 x 15	2,2	3 x 21	9-90	9,5	8,5

1K

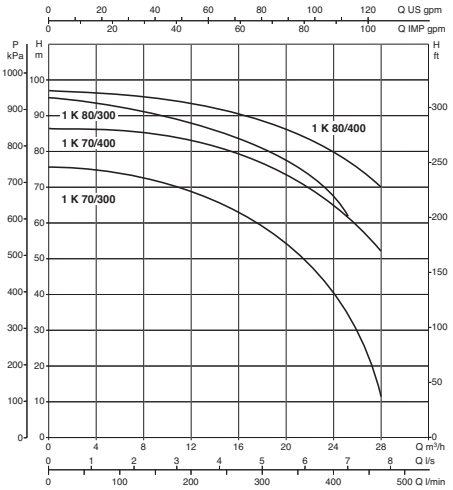

2 K

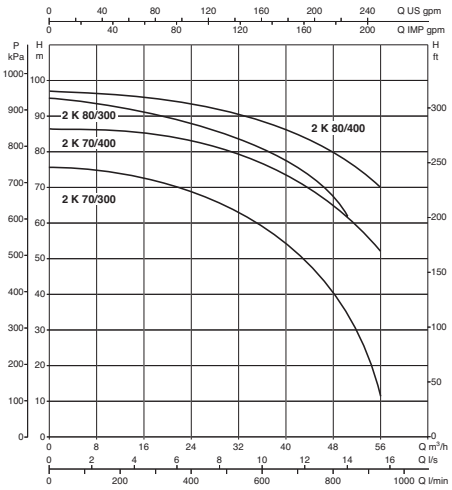

3 K

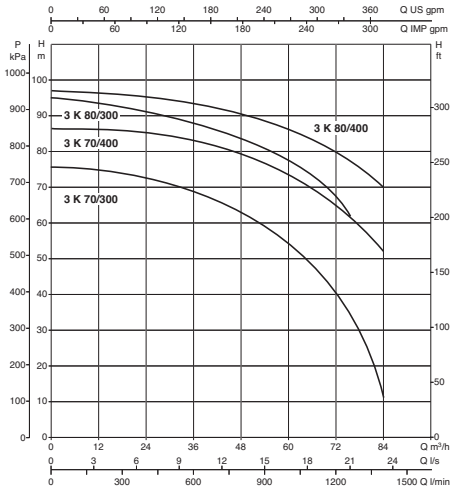

ГАБАРИТНЫЕ РАЗМЕРЫ И ВЕС

1K

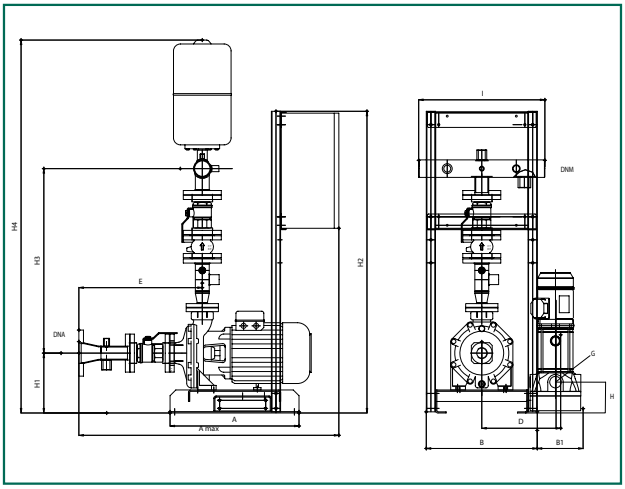

2K

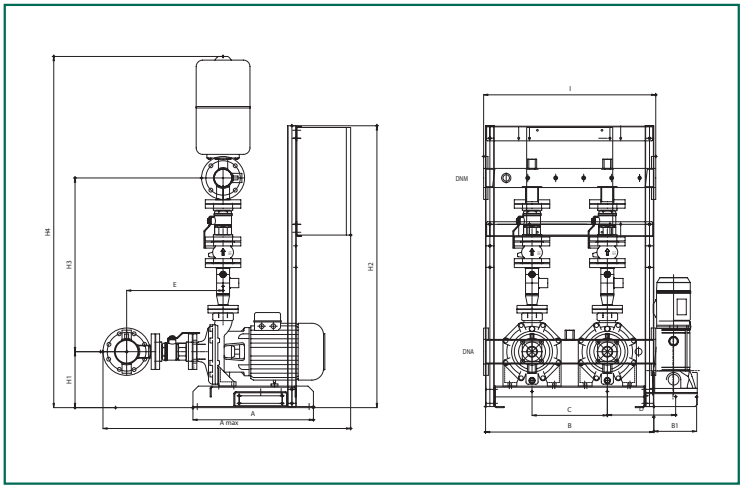

3K

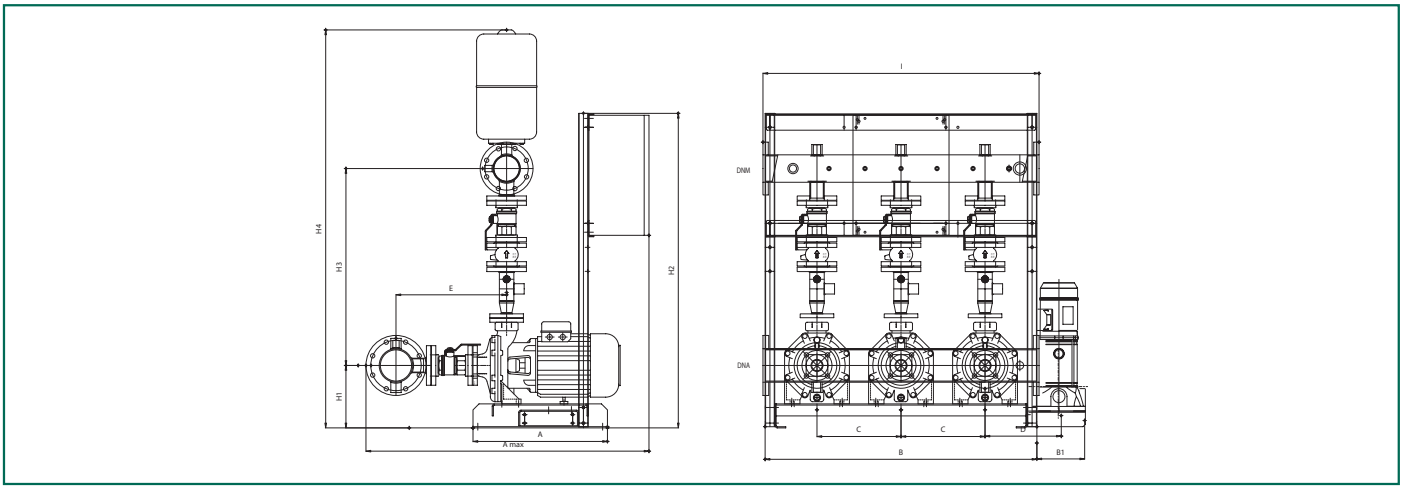

модель	A	A max	B	B1	C	D	E	G	H	H1	H2	H3	H4	I	DNA	DNM
1K 70/300 + KVCX 65/50	560	1129	482	199	-	343	536	1” 1/4	182	260	1310	801	1619	548	DN80	2” 1/2
1K 80/300 + KVCX 65/80	560	1129	482	199	-	343	536	1” 1/4	182	260	1310	801	1619	548	DN80	2” 1/2
1K 70/400 + KVCX 65/80	560	1129	482	199	-	343	536	1” 1/4	182	260	1310	801	1619	548	DN80	2” 1/2
1K 80/400 + KVCX 65/80	560	1129	482	199	-	343	536	1” 1/4	182	260	1310	801	1619	548	DN80	2” 1/2
2K 70/300 + KVCX 65/50	560	1151	782	199	350	318	448	-	-	260	1310	807	1632	800	DN100	DN 80
2K 80/300 + KVCX 65/80	560	1151	782	199	350	318	448	-	-	260	1310	807	1632	800	DN100	DN 80
2K 70/400 + KVCX 65/80	560	1151	782	199	350	318	448	-	-	260	1310	807	1632	800	DN100	DN 80
2K 80/400 + KVCX 65/80	560	1151	782	199	350	318	448	-	-	260	1310	807	1632	800	DN100	DN 80
3K 70/300 + KVCX 65/50	560	1179	1132	199	350	318	461	-	-	260	1310	820	1657	1150	DN 125	DN 100
3K 80/300 + KVCX 65/80	560	1179	1132	199	350	318	461	-	-	260	1310	820	1657	1150	DN 125	DN 100
3K 70/400 + KVCX 65/80	560	1179	1132	199	350	318	461	-	-	260	1310	820	1657	1150	DN 125	DN 100
3K 80/400 + KVCX 65/80	560	1179	1132	199	350	318	461	-	-	260	1310	820	1657	1150	DN 125	DN 100

ЭЛЕКТРИЧЕСКИЕ И ГИДРАВЛИЧЕСКИЕ ХАРАКТЕРИСТИКИ СТАНЦИИ 1-2 NKP

модель	источник питания 50 Гц	P2 номинал. кВт	P2 номинал. л. с.	P2 номинал. пилота кВт	In насоса A	Расход м³/ч	макс. достиг. давление бар	станд. давление бар
1NKP 32-160/151 + KVCX 65/50	3x400 V	3	4	1,1	6,7	4 – 28	3	2,5
1NKP 32-160/163 + KVCX 65/50	3x400 V	4	5,5	1,1	8,7	4 – 32	3,5	3
1NKP 32-160/177 + KVCX 65/50 *	3x400 V	5,5	7,5	1,1	11,6	4 – 40	4,2	3,8
1NKP 32-200/190 + KVCX 65/50	3x400 V	5,5	7,5	1,1	11,6	4 - 32	4,5	4
1NKP 32-200/210 + KVCX 65/50	3x400 V	7,5	10	1,1	14	4 – 32	5,6	5
1NKP 40-160/158 + KVCX 65/50	3x400 V	5,5	7,5	1,1	11,6	10 – 55	3,3	3
1NKP 40-160/172 + KVCX 65/50	3x400 V	7,5	10	1,1	14	10 – 60	4	3,5
1NKP 40-200/210 + KVCX 65/80	3x400 V	11	15	2,2	22,5	10 – 60	5,5	5
1NKP 40-250/230 + KVCX 65/80	3x400 V	15	20	2,2	31	10 – 70	7	6,5
1NKP 40-250/245 + KVCX 65/80	3x400 V	18,5	25	2,2	36	10 – 70	8	7,5
1NKP 40-250/260 + KVCX 65/80	3x400 V	22	30	2,2	43	10 – 70	9,3	8,5
1NKP 50-160/153 + KVCX 65/50	3x400 V	7,5	10	1,1	14	10 – 80	3	2,5
1NKP 50-160/169 + KVCX 65/80	3x400 V	11	15	2,2	22,5	10 – 90	3,8	3,3
1NKP 50-200/200 + KVCX 65/80	3x400 V	15	20	2,2	31	10 – 90	5,2	5
1NKP 50-200/210 + KVCX 65/80	3x400 V	18,5	25	2,2	36	10 – 110	6	5,5
1NKP 50-200/219 + KVCX 65/80	3x400 V	22	30	2,2	43	10 – 110	6,5	6
1NKP 50-250/230 + KVCX 65/80	3x400 V	22	30	2,2	43	10 – 100	7	6,5
1NKP 50-200/257 + KVCX 65/80	3x400 V	30	40	2,2	57	10 – 100	9	8,5
1NKP-G 65-160/157 + KVCX 65/80	3x400 V	11	15	2,2	20,4	20 - 140	3	2,5
1NKP-G 65-160/173 + KVCX 65/80	3x400 V	15	20	2,2	27,5	20 – 150	3,8	3,5
1NKP-G 65-200/190 + KVCX 65/80	3x400 V	18,5	25	2,2	33,5	20 - 140	5	4,5
1NKP-G 65-200/200 + KVCX 65/80	3x400 V	22	30	2,2	39,5	20 – 140	5,5	5
1NKP-G 65-200/219 + KVCX 65/80	3x400 V	30	40	2,2	52,5	20 - 140	6,5	6
1NKP-G 80-160/153 + KVCX 65/80	3x400 V	15	20	2,2	27,5	40 - 220	2,8	2,5
1NKP-G 80-160/163 + KVCX 65/80	3x400 V	18,5	25	2,2	33,5	40 – 240	3,3	3
1NKP-G 80-160/169 + KVCX 65/80	3x400 V	22	30	2,2	39,5	40 - 240	3,7	3,3
1NKP-G 80-200/190 + KVCX 65/80	3x400 V	30	40	2,2	52,5	40 – 240	4,6	4,5

*Ограничение поставок. Информация по запросу

модель	источник питания 50 Гц	P2 номинал. кВт	P2 номинал. л. с.	P2 номинал. пилота кВт	In насоса A	Расход м³/ч	макс. достиг. давление бар	станд. давление бар
2NKP 32-160/151 + KVCX 65/50	3x400 V	2 x 3	2 x 4	1,1	2 x 6,7	4 – 56	3	2,5
2NKP 32-160/163 + KVCX 65/50	3x400 V	2 x 4	2 x 5,5	1,1	2 x 8,7	4 – 64	3,5	3
2NKP 32-160/177 + KVCX 65/50 *	3x400 V	2 x 5,5	2 x 7,5	1,1	2 x 11,6	4 – 80	4,2	3,8
2NKP 32-200/190 + KVCX 65/50	3x400 V	2 x 5,5	2 x 7,5	1,1	2 x 11,6	4 - 64	4,5	4
2NKP 32-200/210 + KVCX 65/50	3x400 V	2 x 7,5	2 x 10	1,1	2 x 14	4 – 64	5,6	5
2NKP 40-160/158 + KVCX 65/50	3x400 V	2 x 5,5	2 x 7,5	1,1	2 x 11,6	10 – 110	3,3	3
2NKP 40-160/172 + KVCX 65/50	3x400 V	2 x 7,5	2 x 10	1,1	2 x 14	10 – 120	4	3,5
2NKP 40-200/210 + KVCX 65/80	3x400 V	2 x 11	2 x 15	2,2	2 x 22,5	10 – 120	5,5	5
2NKP 40-250/230 + KVCX 65/80	3x400 V	2 x 15	2 x 20	2,2	2 x 31	10 – 140	7	6,5
2NKP 40-250/245 + KVCX 65/80	3x400 V	2 x 18,5	2 x 25	2,2	2 x 36	10 – 140	8	7,5
2NKP 40-250/260 + KVCX 65/80	3x400 V	2 x 22	2 x 30	2,2	2 x 43	10 – 140	9,3	8,5
2NKP 50-160/153 + KVCX 65/50	3x400 V	2 x 7,5	2 x 10	1,1	2 x 14	10 – 160	3	2,5
2NKP 50-160/169 + KVCX 65/80	3x400 V	2 x 11	2 x 15	2,2	2 x 22,5	10 – 180	3,8	3,3
2NKP 50-200/200 + KVCX 65/80	3x400 V	2 x 15	2 x 20	2,2	2 x 31	10 – 180	5,2	5
2NKP 50-200/210 + KVCX 65/80	3x400 V	2 x 18,5	2 x 25	2,2	2 x 36	10 – 220	6	5,5
2NKP 50-200/219 + KVCX 65/80	3x400 V	2 x 22	2 x 30	2,2	2 x 43	10 – 220	6,5	6
2NKP 50-250/230 + KVCX 65/80	3x400 V	2 x 22	2 x 30	2,2	2 x 43	10 – 200	7	6,5
2NKP 50-200/257 + KVCX 65/80	3x400 V	2 x 30	2 x 40	2,2	2 x 57	10 – 200	9	8,5
2NKP-G 65-160/157 + KVCX 65/80	3x400 V	2 x 11	2 x 15	2,2	2 x 20,4	20 - 280	3	2,5
2NKP-G 65-160/173 + KVCX 65/80	3x400 V	2 x 15	2 x 20	2,2	2 x 27,5	20 – 300	3,8	3,5
2NKP-G 65-200/190 + KVCX 65/80	3x400 V	2 x 18,5	2 x 25	2,2	2 x 33,5	20 - 280	5	4,5
2NKP-G 65-200/200 + KVCX 65/80	3x400 V	2 x 22	2 x 30	2,2	2 x 39,5	20 – 280	5,5	5
2NKP-G 65-200/219 + KVCX 65/80	3x400 V	2 x 30	2 x 40	2,2	2 x 52,5	20 - 280	6,5	6
2NKP-G 80-160/153 + KVCX 65/80	3x400 V	2 x 15	2 x 20	2,2	2 x 27,5	40 - 440	2,8	2,5
2NKP-G 80-160/163 + KVCX 65/80	3x400 V	2 x 18,5	2 x 25	2,2	2 x 33,5	40 – 480	3,3	3
2NKP-G 80-160/169 + KVCX 65/80	3x400 V	2 x 22	2 x 30	2,2	2 x 39,5	40 - 480	3,7	3,3
2NKP-G 80-200/190 + KVCX 65/80	3x400 V	2 x 30	2 x 40	2,2	2 x 52,5	40 – 480	4,6	4,5

*Ограничение поставок. Информация по запросу

ЭЛЕКТРИЧЕСКИЕ И ГИДРАВЛИЧЕСКИЕ ХАРАКТЕРИСТИКИ СТАНЦИИ 3 NKP

модель	источник питания 50 Гц	P2 номинал. кВт	P2 номинал. л. с.	P2 номинал. пилота кВт	In насоса A	Расход м³/ч	макс. достиг. давление бар	станд. давление бар
3NKP 32-160/151 + KVCX 65/50	3x400 V	3 x 3	3 x 4	1,1	3 x 6,7	4 – 84	3	2,5
3NKP 32-160/163 + KVCX 65/50	3x400 V	3 x 4	3 x 5,5	1,1	3 x 8,7	4 – 96	3,5	3
3NKP 32-160/177 + KVCX 65/50 *	3x400 V	3 x 5,5	3 x 7,5	1,1	3 x 11,6	4 – 120	4,2	3,8
3NKP 32-200/190 + KVCX 65/50	3x400 V	3 x 5,5	3 x 7,5	1,1	3 x 11,6	4 - 96	4,5	4
3NKP 32-200/210 + KVCX 65/50	3x400 V	3 x 7,5	3 x 10	1,1	3 x 14	4 – 96	5,6	5
3NKP 40-160/158 + KVCX 65/50	3x400 V	3 x 5,5	3 x 7,5	1,1	2 x 11,6	10 – 165	3,3	3
3NKP 40-160/172 + KVCX 65/50	3x400 V	3 x 7,5	3 x 10	1,1	3 x 14	10 – 180	4	3,5
3NKP 40-200/210 + KVCX 65/80	3x400 V	3 x 11	3 x 15	2,2	2 x 22,5	10 – 180	5,5	5
3NKP 40-250/230 + KVCX 65/80	3x400 V	3 x 15	3 x 20	2,2	3 x 31	10 – 210	7	6,5
3NKP 40-250/245 + KVCX 65/80	3x400 V	3 x 18,5	3 x 25	2,2	3 x 36	10 – 210	8	7,5
3NKP 40-250/260 + KVCX 65/80	3x400 V	3 x 22	3 x 30	2,2	3 x 43	10 – 210	9,3	8,5
3NKP 50-160/153 + KVCX 65/50	3x400 V	3 x 7,5	3 x 10	1,1	3 x 14	10 – 240	3	2,5
3NKP 50-160/169 + KVCX 65/80	3x400 V	3 x 11	3 x 15	2,2	2 x 22,5	10 – 270	3,8	3,3
3NKP 50-200/200 + KVCX 65/80	3x400 V	3 x 15	3 x 20	2,2	2 x 31	10 – 270	5,2	5
3NKP 50-200/210 + KVCX 65/80	3x400 V	3 x 18,5	3 x 25	2,2	3 x 36	10 – 330	6	5,5
3NKP 50-200/219 + KVCX 65/80	3x400 V	3 x 22	3 x 30	2,2	3 x 43	10 – 330	6,5	6
3NKP 50-250/230 + KVCX 65/80	3x400 V	3 x 22	3 x 30	2,2	3 x 43	10 – 300	7	6,5
3NKP 50-200/257 + KVCX 65/80	3x400 V	3 x 30	3 x 40	2,2	2 x 57	10 – 300	9	8,5
3NKP-G 65-160/157 + KVCX 65/80	3x400 V	3 x 11	3 x 15	2,2	3 x 20,4	20 - 420	3	2,5
3NKP-G 65-160/173 + KVCX 65/80	3x400 V	3 x 15	3 x 20	2,2	3 x 27,5	20 – 450	3,8	3,5
3NKP-G 65-200/190 + KVCX 65/80	3x400 V	3 x 18,5	3 x 25	2,2	3 x 33,5	20 - 420	5	4,5
3NKP-G 65-200/200 + KVCX 65/80	3x400 V	3 x 22	3 x 30	2,2	3 x 39,5	20 – 420	5,5	5
3NKP-G 65-200/219 + KVCX 65/80	3x400 V	3 x 30	3 x 40	2,2	3 x 52,5	20 - 420	6,5	6
3NKP-G 80-160/153 + KVCX 65/80	3x400 V	3 x 15	3 x 20	2,2	3 x 27,5	40 - 660	2,8	2,5
3NKP-G 80-160/163 + KVCX 65/80	3x400 V	3 x 18,5	3 x 25	2,2	3 x 33,5	40 – 720	3,3	3
3NKP-G 80-160/169 + KVCX 65/80	3x400 V	3 x 22	3 x 30	2,2	3 x 39,5	40 - 720	3,7	3,3
3NKP-G 80-200/190 + KVCX 65/80	3x400 V	3 x 30	3 x 40	2,2	3 x 52,5	40 – 720	4,6	4,5

*Ограничение поставок. Информация по запросу

1 NKP 32

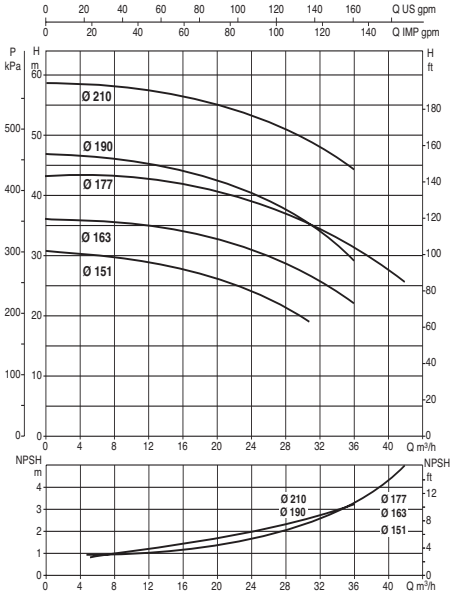

1 NKP 40 -160/200

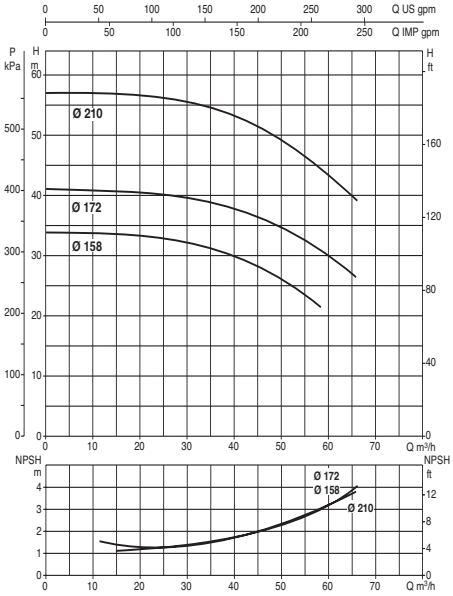

1 NKP 40-250

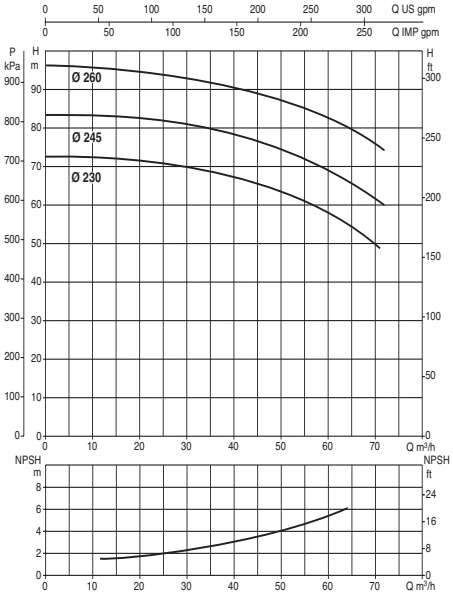

1 NKP 50-160

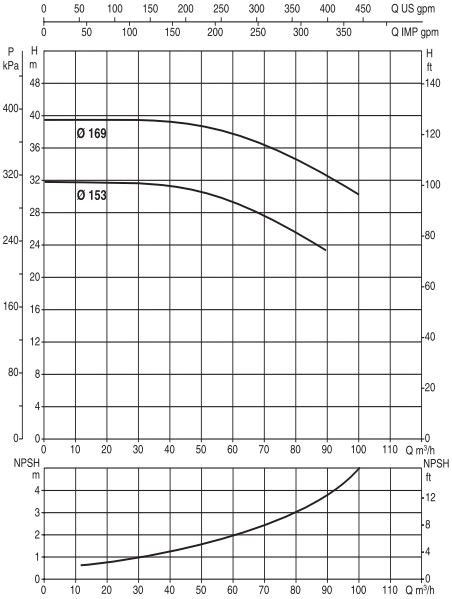

1 NKP 50-200/250

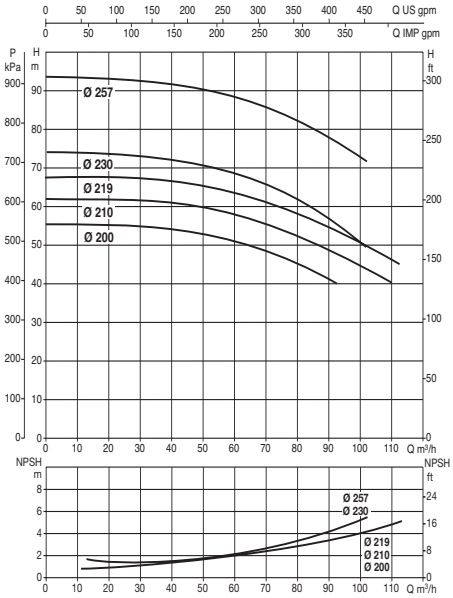

1 NKP-G 65

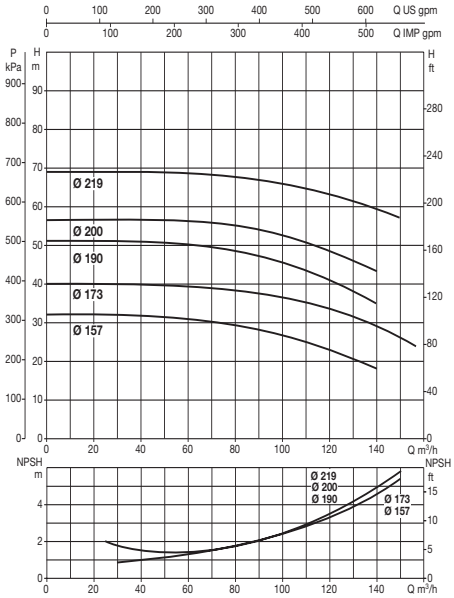

1 NKP-G 80

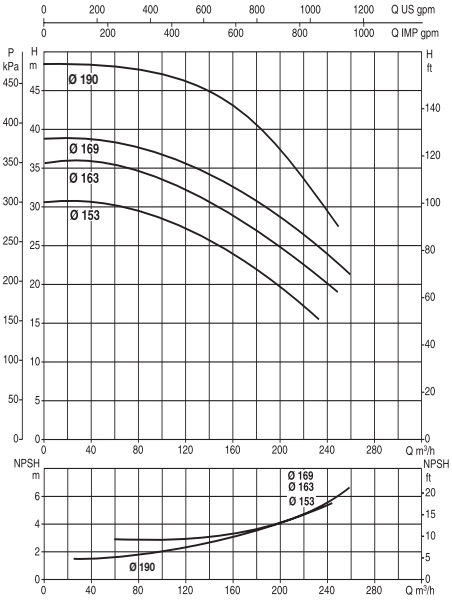

2 NKP 32

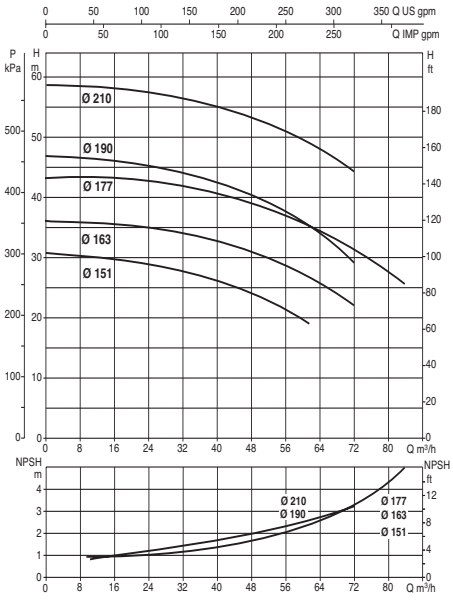

2 NKP 40 - 160/200

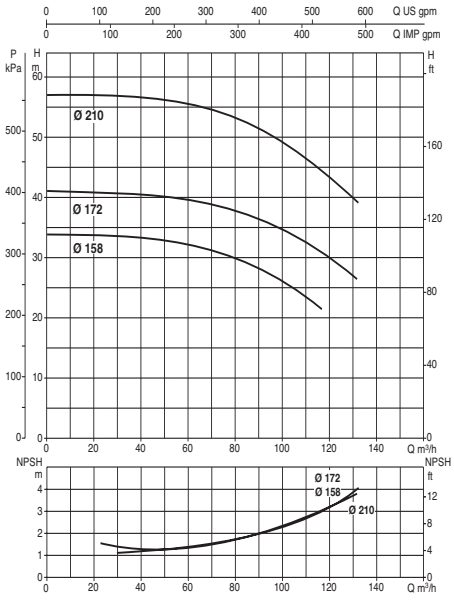

2 NKP 40-250

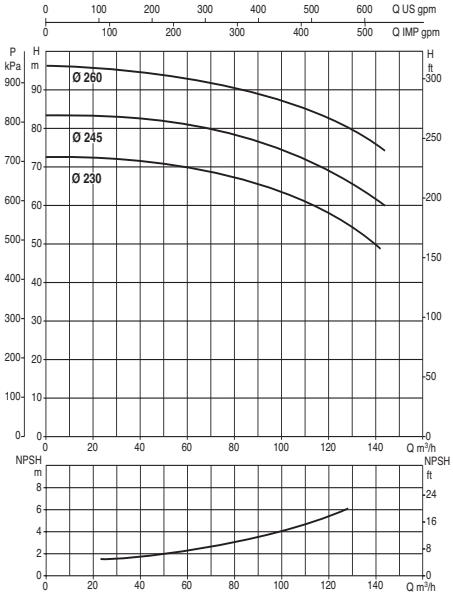

2 NKP 50-160

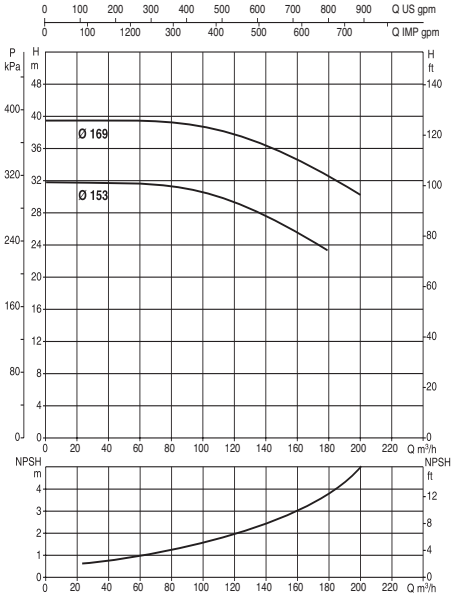

2 NKP 50 - 200/250

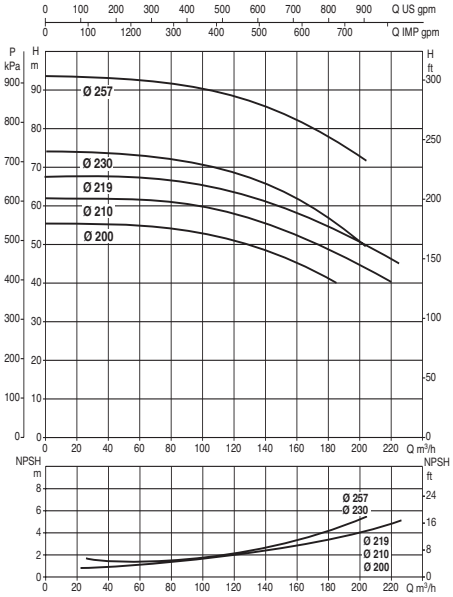

2 NKP-G 65

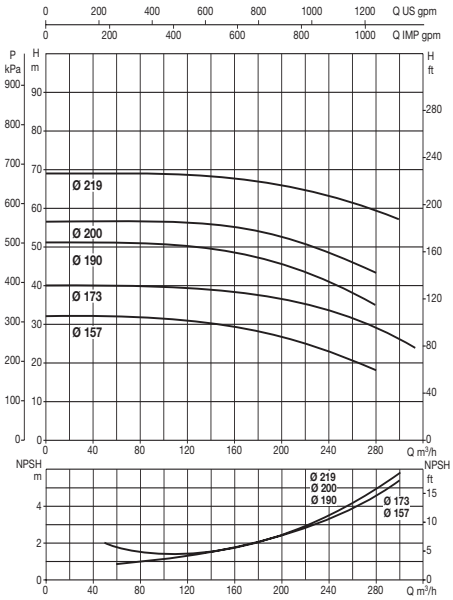

2 NKP-G 80

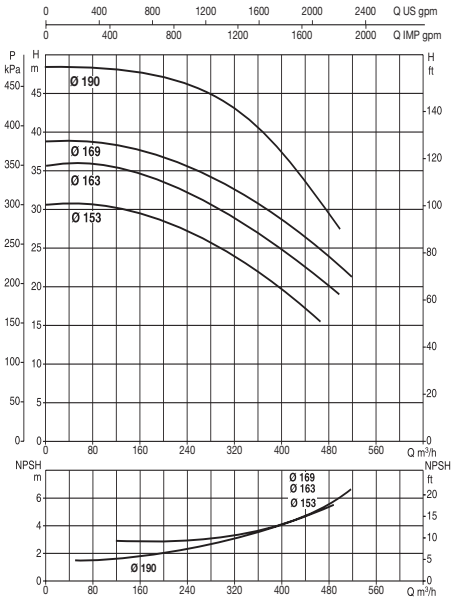

3 NKP 32

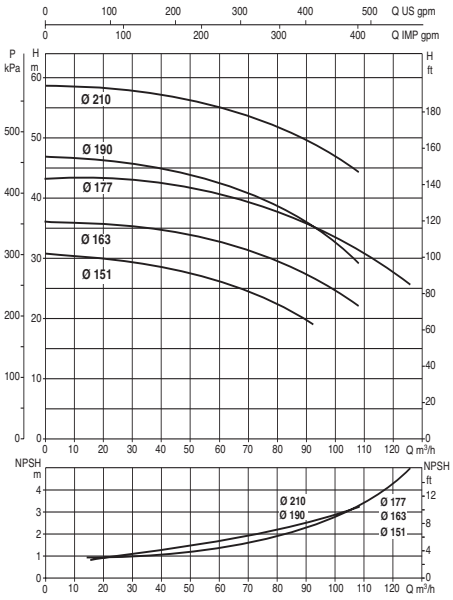

3 NKP 40 - 160/200

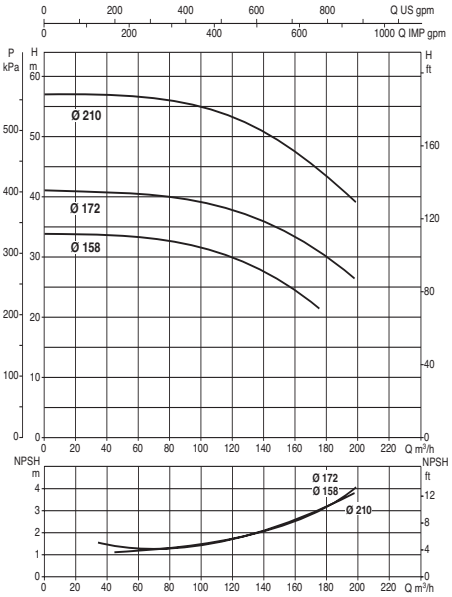

3 NKP 40-250

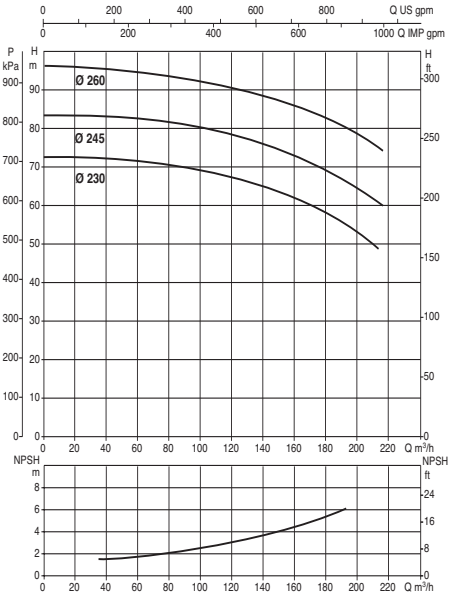

3 NKP 50-160

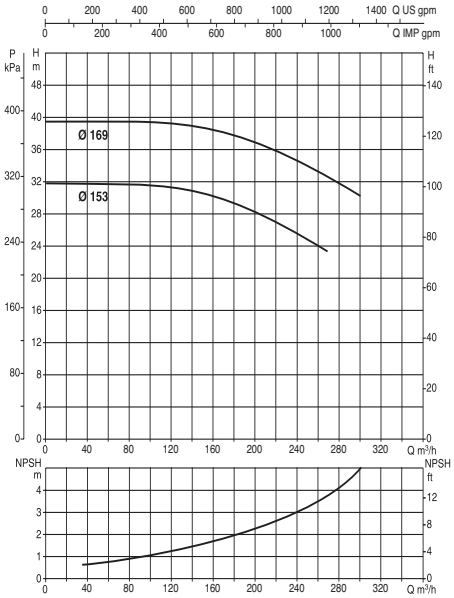

3 NKP 50 - 200/250

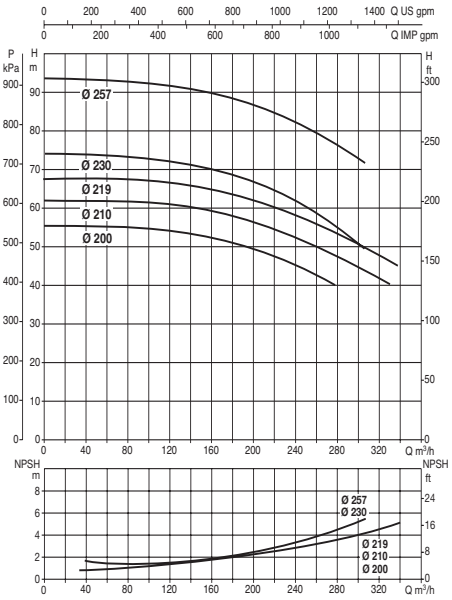

3 NKP-G 65

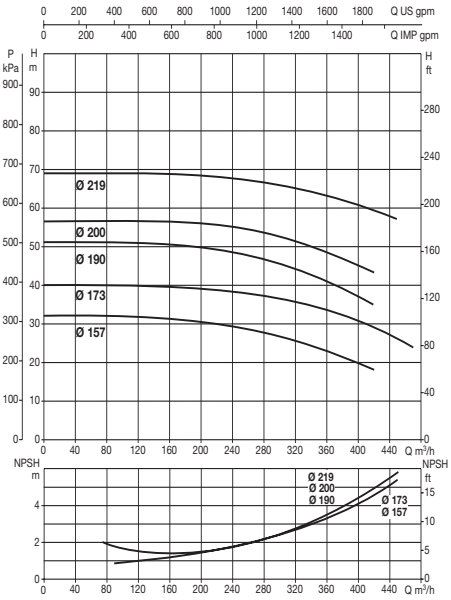

3 NKP-G 80

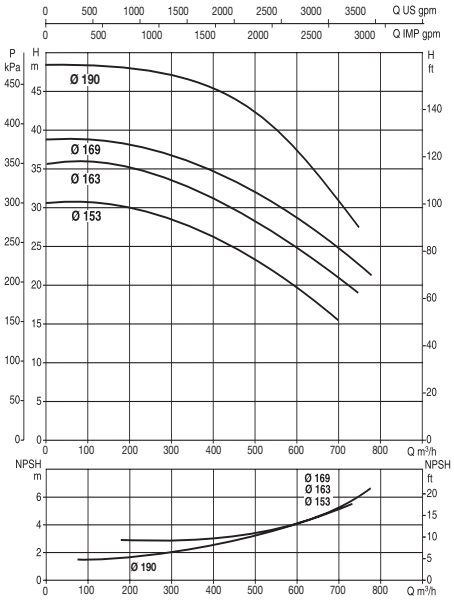

ГАБАРИТНЫЕ РАЗМЕРЫ И ВЕС

1 NKP 50-160

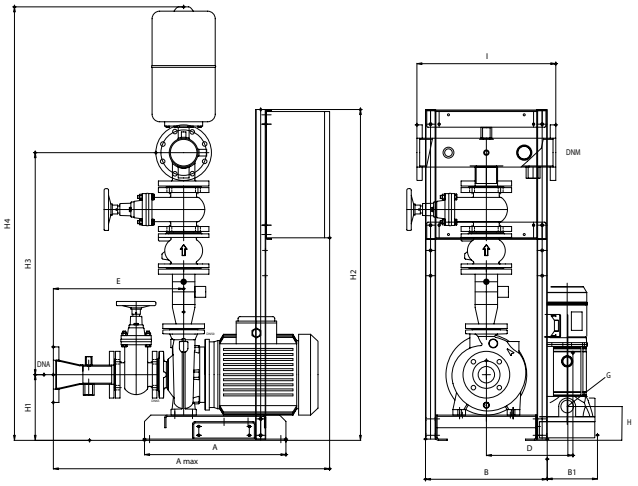

2 NKP 50-160

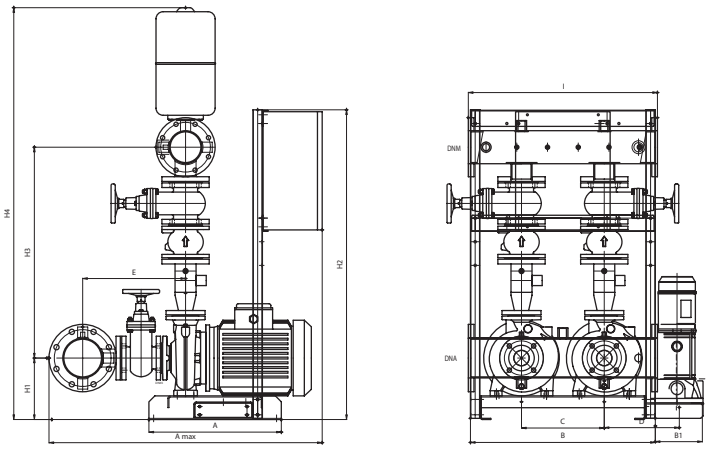

3 NKP 50-160

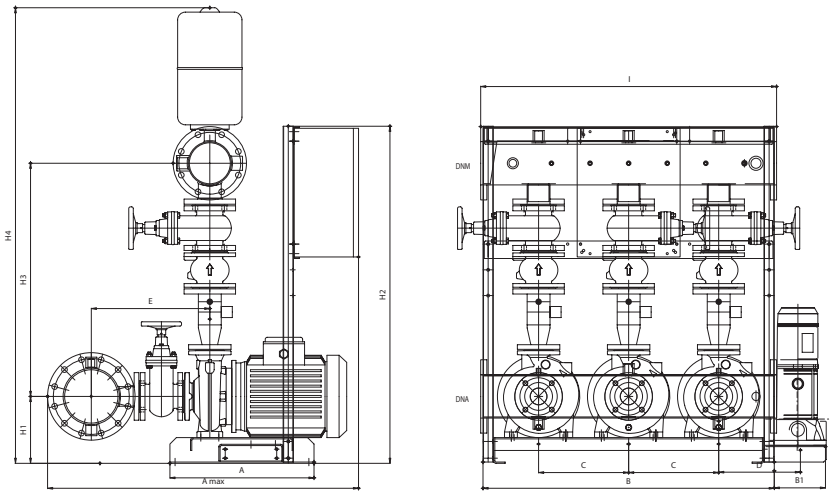

DAB PUMP PERFORMANCE

НАСОСНЫЕ СТАНЦИИ

1 KV 3 - 6 - 10

С ВЕРТИКАЛЬНЫМ ЦЕНТРОБЕЖНЫМ МНОГОСТУПЕНЧАТЫМ НАСОСОМ

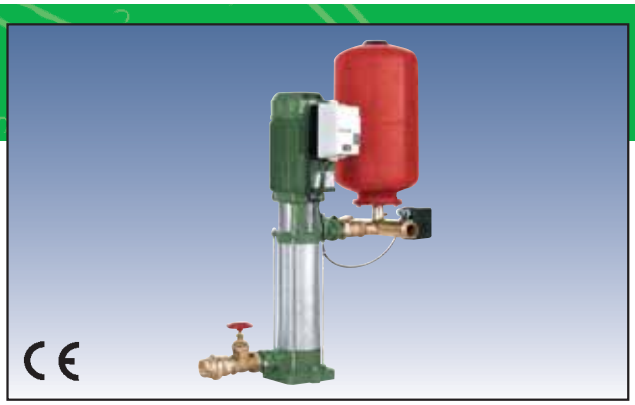

ГИДРАВЛИЧЕСКАЯ ЧАСТЬ
1 вертикальный многоступенчатый насос типа KV 3-6-10; мембранный гидроаккумулятор, пригодный для пищевых жидкостей;
манометр с отсекающим краном; напорный коллектор из оцинкованной стали с резьбой;
обратный клапан на всасывающем патрубке и шаровые краны на всасывании и подаче насоса;
гибкий антивибрационный шланг для подключения к системе.

ЭЛЕКТРИЧЕСКАЯ ЧАСТЬ
Однофазное исполнение:
1 автомат давления, подключенный к двигателю и укомплектованный кабелем питания с вилкой.
Трехфазное исполнение:
Пускатель двигателя насоса, установленный на клеммную коробку двигателя, 1 автомат давления, соединенный с пускателем.

ЭЛЕКТРИЧЕСКИЕ И ГИДРАВЛИЧЕСКИЕ ХАРАКТЕРИСТИКИ

1 KV 3

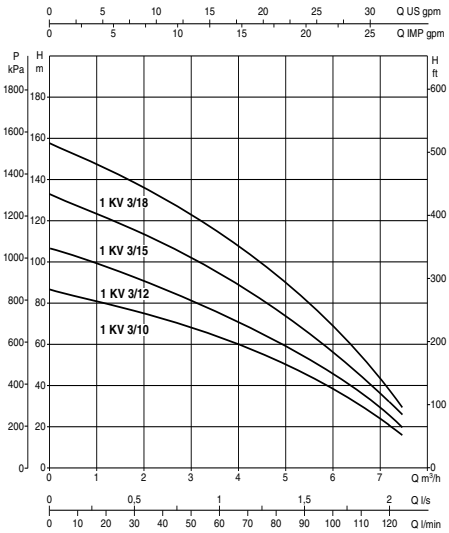

1 KV 6

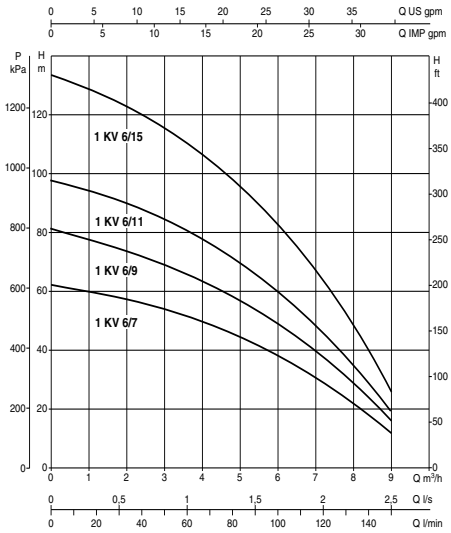

1 KV 10

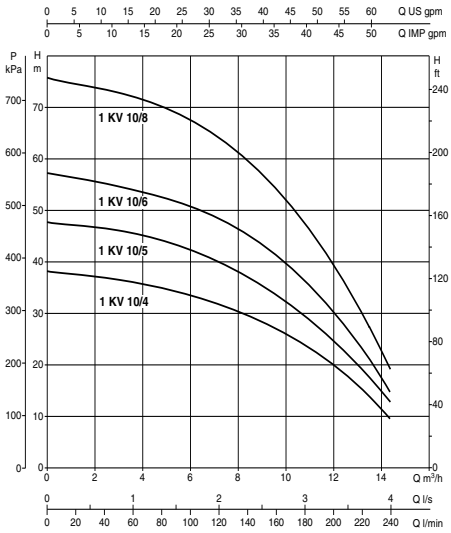

модель	источник питания 50 Гц	номинальн. мощн. кВт	л.с.	In A	расход м³/час	калибровка датчика давления бар	макс. достигаем. давление бар
1 KV 3/10 M	1x220-240 V ~	1,1	1,5	7,8	7,2-1,8	5÷6	8,2
1 KV 3/12 M	1x220-240 V ~	1,5	2	9,6	7,2-1,8	6÷1	10,2
1 KV 3/10 T	3x400 V ~	1,1	1,5	5,6-3,2	7,2-1,8	5÷6	8,2
1 KV 3/12 T	3x400 V ~	1,5	2	6,4-3,7	7,2-1,8	6÷1	10,2
1 KV 3/15 T	3x400 V ~	1,85	2,5	7,5-4,3	7,2-1,8	8÷9	13
1 KV 3/18 T	3x400 V ~	2,2	3	10-5,8	7,2-1,8	10÷11	15,8
1 KV 6/7 M	1x220-240 V ~	1,1	1,5	7,5	8,5-2,4	4÷5	6
1 KV 6/9 M	1x220-240 V ~	1,5	2	9,4	8,5-2,4	5÷6	8
1 KV 6/7 T	3x400 V ~	1,1	1,5	5-2,9	8,5-2,4	4÷5	6
1 KV 6/9 T	3x400 V ~	1,5	2	6,2-3,6	8,5-2,4	5÷6	8
1 KV 6/11 T	3x400 V ~	1,85	2,5	7,3-4,2	8,5-2,4	6÷7	9,8
1 KV 6/15 T	3x400 V ~	2,2	3	11-6,3	8,5-2,4	8÷9	13
1 KV 10/4 M	1x220-240 V ~	1,1	1,5	8,3	13,2-3,0	2÷3	3,8
1 KV 10/5 M	1x220-240 V ~	1,5	2	10,4	13,2-3,0	3÷4	4,8
1 KV 10/4 T	3x400 V ~	1,1	1,5	6,1-3,5	13,2-3,0	2÷3	3,8
1 KV 10/5 T	3x400 V ~	1,5	2	6,8-3,9	13,2-3,0	3÷4	4,8
1 KV 10/6 T	3x400 V ~	1,85	2,5	8,7-5	13,2-3,0	4÷5	5,5
1 KV 10/8 T	3x400 V ~	2,2	3	11,8-6,8	13,2-3,0	5÷6	7,2

ГАБАРИТНЫЕ РАЗМЕРЫ И ВЕС

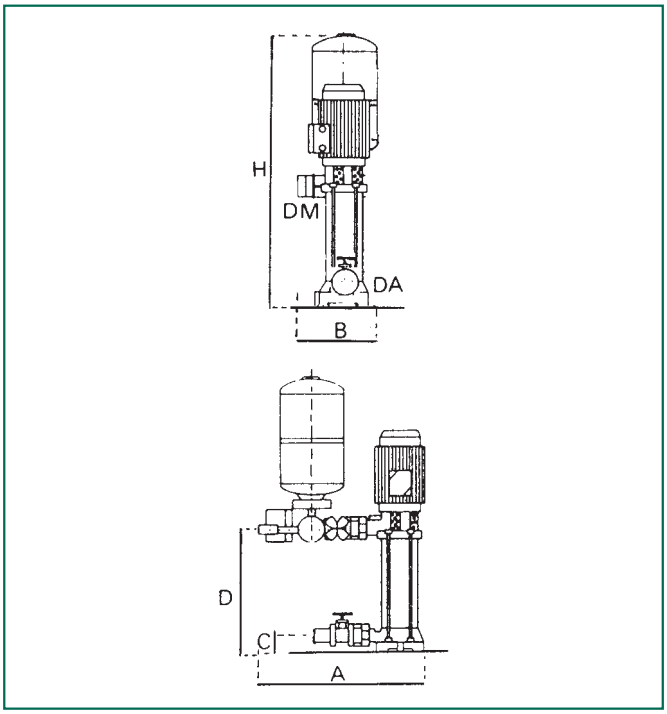

модель	A	B	C	D	H	коллекторы, всас.	коллекторы, нагнет.	вес кг
1 KV 3/10 M	760	300	120	473	993	1¼”	1½”	39
1 KV 3/12 M	760	300	120	596	1116	1¼”	1½”	40
1 KV 3/10 T	760	300	120	473	993	1¼”	1½”	39
1 KV 3/12 T	760	300	120	596	1116	1¼”	1½”	40
1 KV 3/15 T	760	300	120	692	1212	1¼”	1½”	41
1 KV 3/18 T	760	300	120	788	1318	1¼”	1½”	47
1 KV 6/7 M	760	300	120	436	956	1¼”	1½”	37
1 KV 6/9 M	760	300	120	500	1020	1¼”	1½”	40
1 KV 6/7 T	760	300	120	436	956	1¼”	1½”	37
1 KV 6/9 T	760	300	120	500	1020	1¼”	1½”	40
1 KV 6/11 T	760	300	120	564	1084	1¼”	1½”	38
1 KV 6/15 T	760	300	120	692	1212	1¼”	1½”	45
1 KV 10/4 M	760	300	120	340	860	1¼”	1½”	35
1 KV 10/5 M	760	300	120	372	892	1¼”	1½”	40
1 KV 10/4 T	760	300	120	340	860	1¼”	1½”	35
1 KV 10/5 T	760	300	120	372	892	1¼”	1½”	40
1 KV 10/6 T	760	300	120	404	920	1¼”	1½”	38
1 KV 10/8 T	760	300	120	468	988	1¼”	1½”	43

НАСОСНЫЕ СТАНЦИИ

2-3 KV 3 - 6 - 10
С ВЕРТИКАЛЬНЫМИ ЦЕНТРОБЕЖНЫМИ МНОГОСТУПЕНЧАТЫМИ НАСОСАМИ

ГИДРАВЛИЧЕСКАЯ ЧАСТЬ
2 или 3 вертикальных многоступенчатых насоса типа KV 3-6-10; фундаментная рама станции из штампованного стального листа со специальным гальваническим покрытием, на четырех виброгасящих резиновых опорах; всасывающий и напорный коллекторы с резьбой (с фланцами для 3 KV 10), со специальным гальваническим покрытием, с заглушками на одной из сторон; 1 шаровый кран и обратный клапан на всасывании каждого насоса; шаровый кран на напорном патрубке каждого насоса; манометр с отключающим краном на напорном коллекторе; резьбовые гибкие шланги для коллекторов для подключения к системе (для 3 KV 10 штатно установлены муфты); 2-3 мембранных гидроаккумуляторных бака на напорном коллекторе.

ЭЛЕКТРИЧЕСКАЯ ЧАСТЬ
Однофазное исполнение:
Бокс со степенью защиты IP 55 из специального пластика с прозрачной крышкой; главный линейный выключатель;
низковольтная вспомогательная цепь (24В~) для питания цепей управления станции; выключатель для каждого насоса; 2 или 3 предварительно настроенных автомата давления; клеммы для подключения поплавка/автомата минимального давления для защиты от сухого хода, а также внешних управляющих устройств; электронный инвертер для смены порядка пуска насосов; переключатель режимов работы станции с инвертером или без него (аварийный режим).
Трехфазное исполнение:
Бокс со степенью защиты IP 55 из специального пластика с открывающейся дверцей, запираемой на замок; главный линейный выключатель, сблокированный с ручкой дверцы; низковольтная вспомогательная цепь (24В~) для питания цепей управления станции; пускатель для каждого насоса с тепловым реле; 2 или 3 предварительно настроенных автомата давления; клеммы для подключения поплавка/автомата минимального давления для защиты от сухого хода, а также внешних управляющих устройств; электронный инвертер для смены порядка пуска насосов; переключатель Ручн.-0-Авт. режимов работы для каждого насоса; сигнальные индикаторы, запасные плавкие предохранители.

2 KV 3

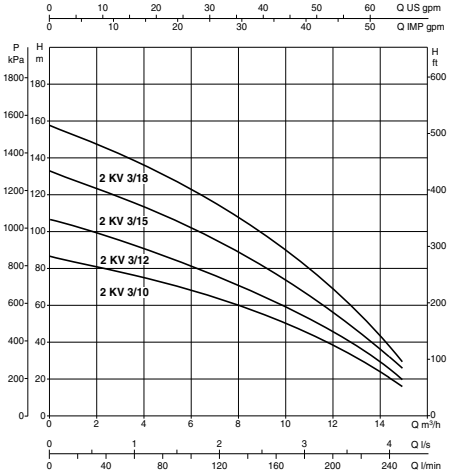

2 KV 6

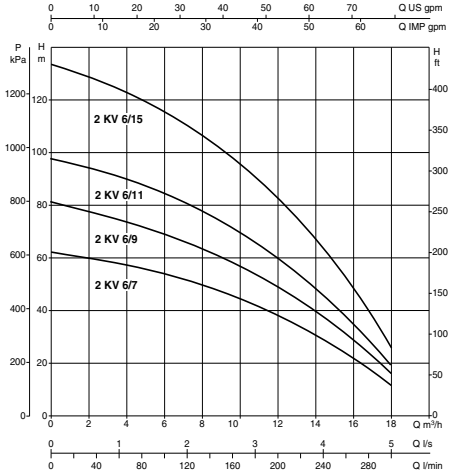

2 KV 10

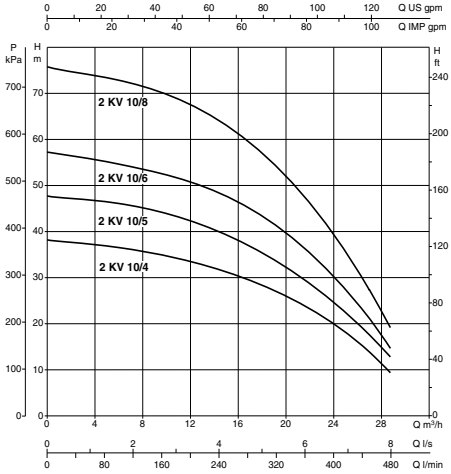

3 KV 3

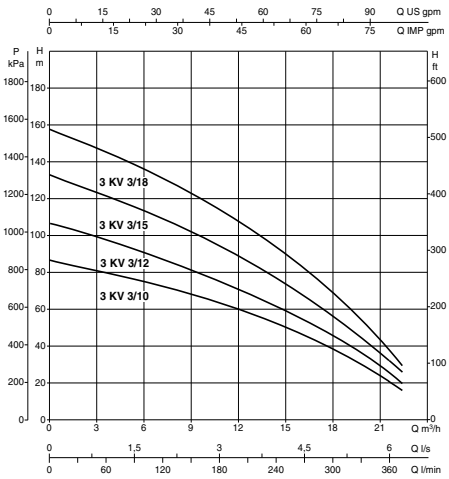

3 KV 6

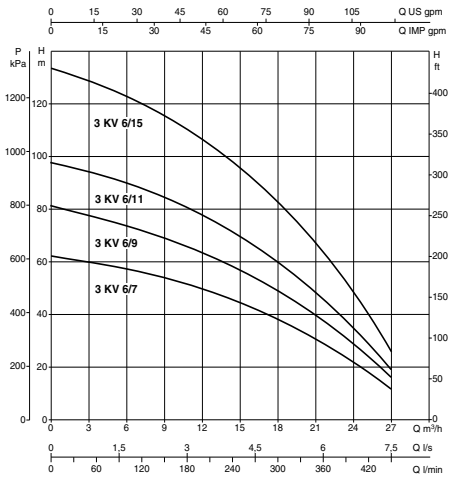

3 KV 10

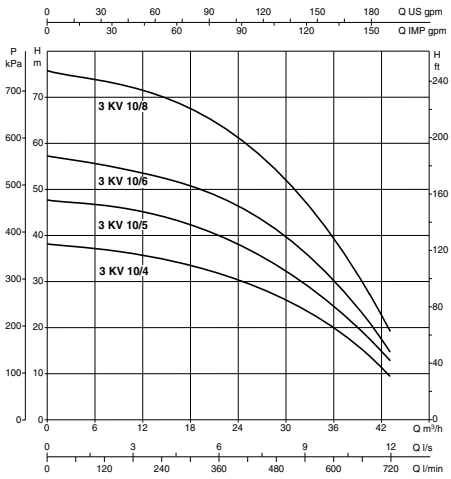

ЭЛЕКТРИЧЕСКИЕ И ГИДРАВЛИЧЕСКИЕ ХАРАКТЕРИСТИКИ

2 KV

модель	источник питания 50 Гц	номинальн. мощн. кВт	л.с.	In A	расход м³/час	калибровка датчика давления бар	макс. достигаем. давление бар
2 KV 3/10 M	1x220-240 V ~	2x1,1	2x1,5	2x7,8	14,4-3,6	4,5÷6	8,2
2 KV 3/12 M	1x220-240 V ~	2x1,5	2x2	2x9,6	14,4-3,6	5,5÷7	10,2
2 KV 3/10 T	3x400 V ~	2x1,1	2x1,5	2x5,6-3,2	14,4-3,6	4,5÷6	8,2
2 KV 3/12 T	3x400 V ~	2x1,5	2x2	2x6,4-3,7	14,4-3,6	5,5÷7	10,2
2 KV 3/15 T	3x400 V ~	2x1,85	2x2,5	2x7,5-4,3	14,4-3,6	7,5÷9	13
2 KV 3/18 T	3x400 V ~	2x2,2	2x3	2x10-5,8	14,4-3,6	9,5÷11	15,8
2 KV 6/7 M	1x220-240 V ~	2x1,1	2x1,5	2x7,5	17,0-4,8	3,5÷5	6
2 KV 6/9 M	1x220-240 V ~	2x1,5	2x2	2x9,4	17,0-4,8	4,5÷6	8
2 KV 6/7 T	3x400 V ~	2x1,1	2x1,5	2x5-2,9	17,0-4,8	3,5÷5	6
2 KV 6/9 T	3x400 V ~	2x1,5	2x2	2x6,2-3,6	17,0-4,8	4,5÷6	8
2 KV 6/11 T	3x400 V ~	2x1,85	2x2,5	2x7,3-4,2	17,0-4,8	5,5÷7	9,8
2 KV 6/15 T	3x400 V ~	2x2,2	2x3	2x11-6,3	17,0-4,8	7,5÷9	13
2 KV 10/4 M	1x220-240 V ~	2x1,1	2x1,5	2x8,3	26,4-6,0	1,5÷3	3,8
2 KV 10/5 M	1x220-240 V ~	2x1,5	2x2	2x10,4	26,4-6,0	2,5÷4	4,8
2 KV 10/4 T	3x400 V ~	2x1,1	2x1,5	2x6,1-3,5	26,4-6,0	1,5÷3	3,8
2 KV 10/5 T	3x400 V ~	2x1,5	2x2	2x6,8-3,9	26,4-6,0	2,5÷4	4,8
2 KV 10/6 T	3x400 V ~	2x1,85	2x2,5	2x8,7-5	26,4-6,0	3,5÷5	5,5
2 KV 10/8 T	3x400 V ~	2x2,2	2x3	2x11,8-6,8	26,4-6,0	4,5÷6	7,2

3 KV

модель	источник питания 50 Гц	номинальн. мощн. кВт	л.с.	In A	расход м³/час	калибровка датчика давления бар	макс. достигаем. давление бар
3 KV 3/10 M	1x220-240 V ~	3x1,1	3x1,5	3x7,8	21,6-5,4	4÷6	8,2
3 KV 3/12 M	1x220-240 V ~	3x1,5	3x2	3x9,6	21,6-5,4	6÷8	10,2
3 KV 3/10 T	3x400 V ~	3x1,1	3x1,5	3x5,6-3,2	21,6-5,4	4÷6	8,2
3 KV 3/12 T	3x400 V ~	3x1,5	3x2	3x6,4-3,7	21,6-5,4	6÷8	10,2
3 KV 3/15 T	3x400 V ~	3x1,85	3x2,5	3x7,5-4,3	21,6-5,4	8÷10	13
3 KV 3/18 T	3x400 V ~	3x2,2	3x3	3x10-5,8	21,6-5,4	10÷12	15,8
3 KV 6/7 M	1x220-240 V ~	3x1,1	3x1,5	3x7,5	25,5-7,2	3÷5	6
3 KV 6/9 M	1x220-240 V ~	3x1,5	3x2	3x9,4	25,5-7,2	5÷7	8
3 KV 6/7 T	3x400 V ~	3x1,1	3x1,5	3x5-2,9	25,5-7,2	3÷5	6
3 KV 6/9 T	3x400 V ~	3x1,5	3x2	3x6,2-3,6	25,5-7,2	5÷7	8
3 KV 6/11 T	3x400 V ~	3x1,85	3x2,5	3x7,3-4,2	25,5-7,2	6÷8	9,8
3 KV 6/15 T	3x400 V ~	3x2,2	3x3	3x11-6,3	25,5-7,2	8÷10	13
3 KV 10/4 M	1x220-240 V ~	3x1,1	3x1,5	3x8,3	39,6-9,0	2÷3	3,8
3 KV 10/5 M	1x220-240 V ~	3x1,5	3x2	3x10,4	39,6-9,0	3÷4	4,8
3 KV 10/4 T	3x400 V ~	3x1,1	3x1,5	3x6,1-3,5	39,6-9,0	2÷3	3,8
3 KV 10/5 T	3x400 V ~	3x1,5	3x2	3x6,8-3,9	39,6-9,0	3÷4	4,8
3 KV 10/6 T	3x400 V ~	3x1,85	3x2,5	3x8,7-5	39,6-9,0	4÷5	5,5
3 KV 10/8 T	3x400 V ~	3x2,2	3x3	3x11,8-6,8	39,6-9,0	5÷6	7,2

ГАБАРИТНЫЕ РАЗМЕРЫ И ВЕС

2 KV

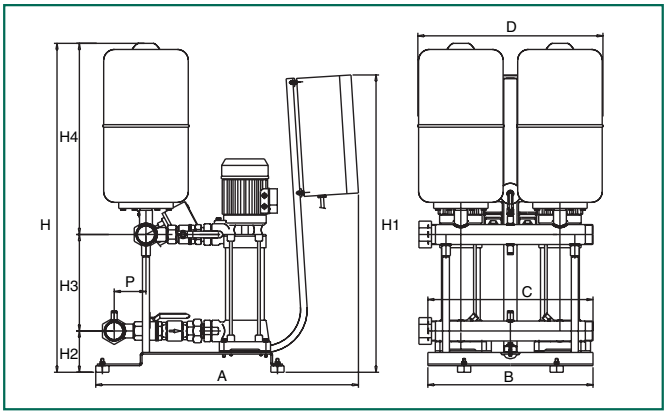

3 KV

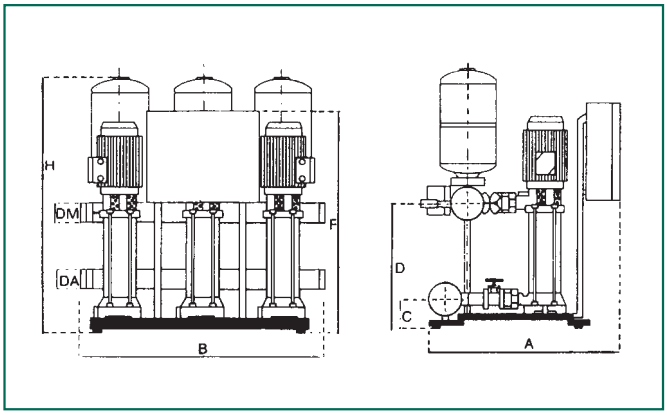

модель	A	B	C	D	P	H	H1	H2	H3	H4	коллекторы, всас.	коллекторы, нагнет.	вес кг
2 KV 3/10 M	795	500	500	560	96	1117	900	125	412	580	2”	2”	118
2 KV 3/12 M	795	500	500	560	96	1181	900	125	476	580	2”	2”	124
2 KV 3/10 T	795	500	500	560	96	1117	900	125	412	580	2”	2”	123
2 KV 3/12 T	795	500	500	560	96	1117	900	125	476	580	2”	2”	129
2 KV 3/15 T	795	500	500	560	96	1277	900	125	572	580	2”	2”	134
2 KV 3/18 T	795	500	500	560	96	1373	900	125	668	580	2”	2”	141
2 KV 6/7 M	795	500	500	560	96	1021	900	125	316	580	2”	2”	116
2 KV 6/9 M	795	500	500	560	96	1085	900	125	380	580	2”	2”	121
2 KV 6/7 T	795	500	500	560	96	1021	900	125	316	580	2”	2”	121
2 KV 6/9 T	795	500	500	560	96	1085	900	125	380	580	2”	2”	126
2 KV 6/11 T	795	500	500	560	96	1149	900	125	444	580	2”	2”	128
2 KV 6/15 T	795	500	500	560	96	1277	900	125	572	580	2”	2”	140
2 KV 10/4 M	795	500	500	560	108	925	900	125	220	580	2½”	2½”	112
2 KV 10/5 M	795	500	500	560	108	957	900	125	252	580	2½”	2½”	115
2 KV 10/4 T	795	500	500	560	108	925	900	125	220	580	2½”	2½”	117
2 KV 10/5 T	795	500	500	560	108	957	900	125	252	580	2½”	2½”	120
2 KV 10/6 T	795	500	500	560	108	989	900	125	284	580	2½”	2½”	126
2 KV 10/8 T	795	500	500	560	108	1053	900	125	348	580	2½”	2½”	132

модель	A	B	C	D	F	H	коллекторы, всас.	коллекторы, нагнет.	вес кг
3 KV 3/10 M	710	825	120	532	847	1122	2½”	2½”	156
3 KV 3/12 M	710	825	120	596	911	1186	2½”	2½”	168
3 KV 3/10 T	785	825	120	532	847	1122	2½”	2½”	156
3 KV 3/12 T	785	825	120	596	911	1186	2½”	2½”	165
3 KV 3/15 T	785	825	120	692	1007	1282	2½”	2½”	168
3 KV 3/18 T	785	825	120	788	1181	1378	2½”	2½”	183
3 KV 6/7 M	710	825	120	436	750	1026	2½”	2½”	153
3 KV 6/9 M	710	825	120	500	815	1090	2½”	2½”	162
3 KV 6/7 T	785	825	120	436	750	1026	2½”	2½”	153
3 KV 6/9 T	785	825	120	500	815	1090	2½”	2½”	162
3 KV 6/11 T	785	825	120	664	880	1154	2½”	2½”	170
3 KV 6/15 T	785	825	120	692	1065	1282	2½”	2½”	177
3 KV 10/4 M	740	940	120	340	655	942	DN 80	DN 80	201
3 KV 10/5 M	740	940	120	372	690	974	DN 80	DN 80	216
3 KV 10/4 T	810	940	120	340	810	942	DN 80	DN 80	201
3 KV 10/5 T	810	940	120	372	810	974	DN 80	DN 80	216
3 KV 10/6 T	810	940	120	404	810	1006	DN 80	DN 80	210
3 KV 10/8 T	810	940	120	468	855	1070	DN 80	DN 80	225

DAB
PUMP PERFORMANCE

НАСОСНЫЕ СТАНЦИИ

1-2-3 KV 32 - 40 - 50

с вертикальными многоступенчатыми центробежными насосами.

CE

Эти насосные установки используют вертикальные многоступенчатые центробежные насосы типа KV 32-40-50, которые ценятся за их высокую производительность, гибкость в эксплуатации и исключительно низкий уровень шума при работе. Эти насосные станции применяются в крупных гражданских установках, их выбор должен осуществляться исключительно компетентными техническими специалистами, способными реально оценить потребности системы водоснабжения установки.

Гидравлическая часть.

- 1-2-3 вертикальных многоступенчатых центробежных насоса типа KV 32-40-50.
- Фундаментная рама станции из штампованного стального листа со специальным гальваническим покрытием, на четырех виброгасящих резиновых опорах.
- Всасывающий и напорный коллекторы с резьбами для KV 32, с фланцами KV 40-50, со специальным гальваническим покрытием, с заглушками на одной из сторон.
- 1 шаровый кран и обратный клапан на всасывании каждого насоса.
- Шаровый кран на напорном патрубке каждого насоса.
- Антивибрационные гибкие шланги или муфты на всасывающем и напорном коллекторах для подключения к системе.
- Перепускная труба между напорным и всасывающим коллекторами с шаровым краном и предохранительным клапаном.
- Манометр с отключающим краном на напорном коллекторе.
- Съемная стойка из гальванизированной стали для крепления шкафа управления.
- Мембранные гидроаккумуляторные баки на напорном коллекторе.

Электрическая часть.

Электрический шкаф управления.

Прямой пуск для двигателей мощностью до 7,5 кВт включительно.

Пуск звезда/треугольник для двигателей от 9,2 кВт и выше.

Бокс из листовой стали со степенью защиты IP 55 с системой запирающих ручек и блокировкой открытия. Главный линейный выключатель, сблокированный с дверной ручкой, пускатель двигателя с тепловым реле и линейные плавкие предохранители; низковольтная вспомогательная цепь (24В~) для управления пускателями, регулируемый таймер задержки останова насоса (добавочный ход), система смены порядка пуска насосов (для 2-3 насосных станций). Переключатель режимов работы насоса – Автоматический (при помощи автоматов давления на напорном коллекторе) или Ручной. Клеммная колодка с клеммами подключения автомата минимального давления или поплавка для защиты от сухого хода, и дистанционного пуска.

Автоматы давления.

Автоматы давления предварительно настроены и установлены на напорном коллекторе. По их сигналам насосы включаются каскадно.

Насос-пилот (компенсационный насос).

Включается в работу при небольших расходах – когда пуск основного насоса нежелателен. В качестве насоса-пилота устанавливаются насосы серии KV 3 – KV 6, они комплектуются клапанами и подключаются к всасывающему и напорному коллекторам. Цепь управления и защиты насоса-пилота располагается внутри шкафа управления основными насосами на станциях 1-2 KV. На станциях 3 KV эта цепь устанавливается в отдельный бокс.

Устройство еженедельных проверок. (устанавливается на заводе по заказу – позднее не может быть установлено)

На станцию может быть установлено устройство еженедельных проверок, включающее программируемый таймер, звуковую сирену, электромагнитный клапан, устанавливаемый на напорный коллектор, аварийную кнопку и автомат минимального давления. Если во время проверки будет обнаружена какая-либо неисправность, активируется звуковая сирена.

Насосные станции 1 KV 32/7 - 1 KV 32/8 - 1 KV 40/7 - 1 KV 40/8 - 1 KV 50/7 - 1 KV 50/8 - 1 KV 50/9 поставляются без мембранных гидроаккумуляторов и без гибких муфт.

Насосная установка поставляется в жесткой картонной упаковке на деревянном поддоне, с Инструкцией по эксплуатации и электрической схемой соединений.

Диапазон рабочих характеристик

1 KV 32

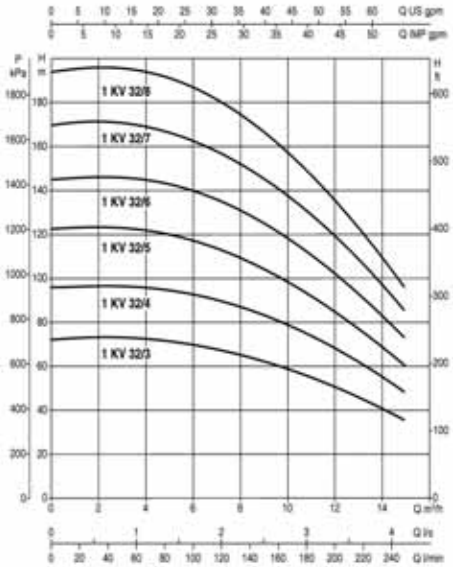

1 KV 40

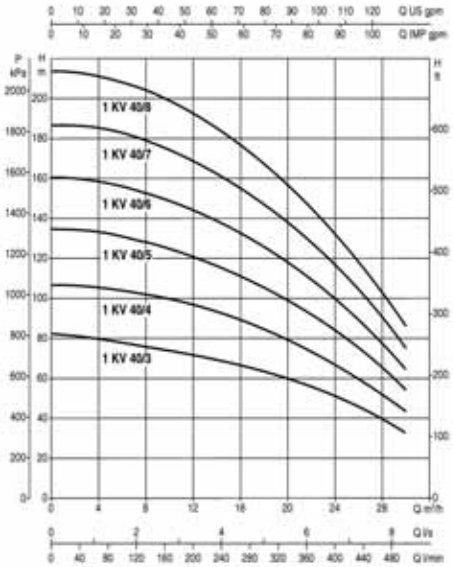

1 KV 50

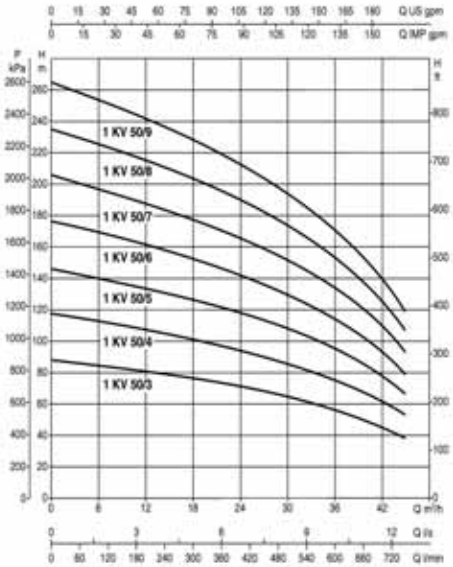

Диапазон рабочих характеристик

2 KV 32

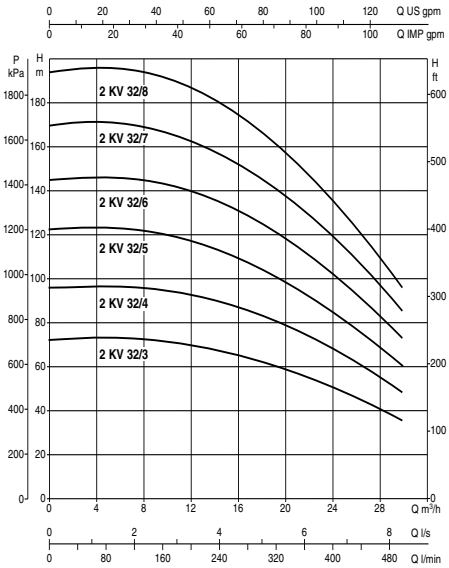

2 KV 40

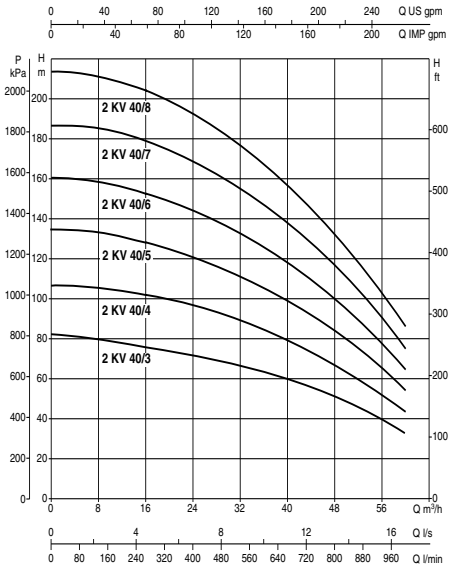

2 KV 50

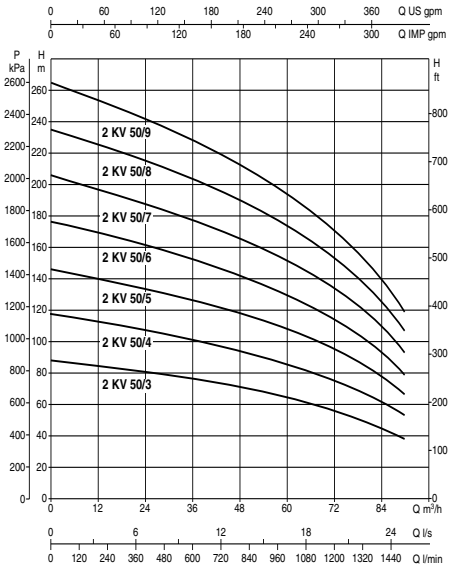

3 KV 32

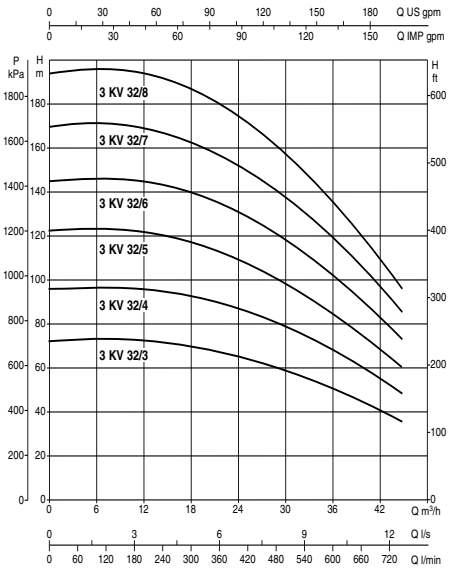

3 KV 40

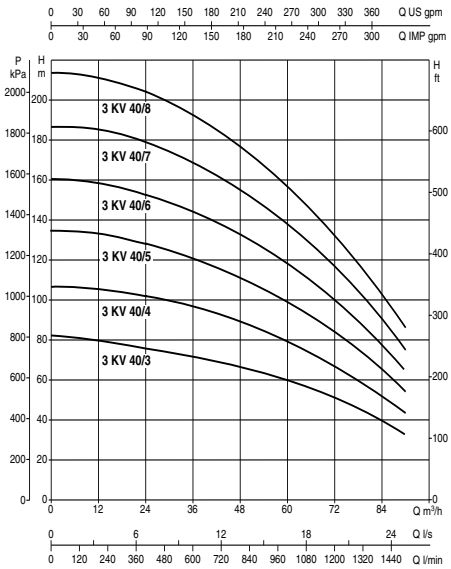

3 KV 50

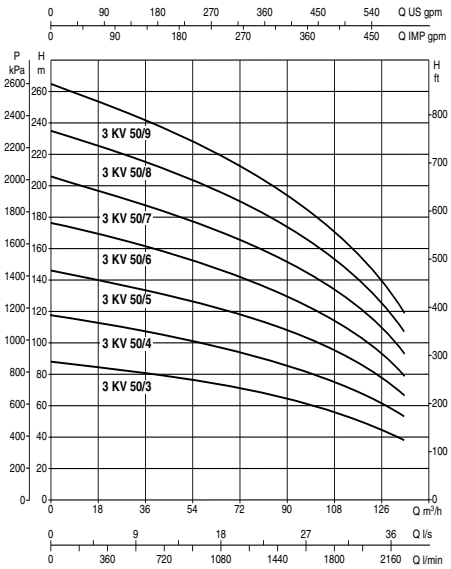

ЭЛЕКТРИЧЕСКИЕ И ГИДРАВЛИЧЕСКИЕ ХАРАКТЕРИСТИКИ

1KV

модель	источник питания	номинальн. мощн.		In	расход	калибровка датчика давления	макс. достигаем. давление	компенсационный насос *		
								тип	P2	
	50 Гц	кВт	л.с.	A	м³/час(1)	бар	бар		кВт	л.с.
1 KV 32/3 T	3x400 V ~	3	4	12-7	15,0-4,0	5÷6	7,1	KV•3/10 T	1,1	1,5
1 KV 32/4 T	3x400 V ~	4	5,5	16-9	15,0-4,0	7÷8	9,6	KV•3/15 T	1,85	2,5
1 KV 32/5 T	3x400 V ~	5,5	7,5	12	15,0-4,0	9÷10	12	KV•3/18 T	2,2	3
1 KV 32/6 T	3x400 V ~	7,5	10	15	15,0-4,0	11÷12	14,5	–	–	–
1 KV 32/7 T	3x400 V ~	7,5	10	15	15,0-4,0	13÷14	17	–	–	–
1 KV 32/8 T	3x400 V ~	9,2	12,5	18	15,0-4,0	15÷16	19,6	–	–	–
1 KV 40/3 T	3x400 V ~	5,5	7,5	12	30,0-8,0	5÷6	7,85	KV•3/12 T	1,1	1,5
1 KV 40/4 T	3x400 V ~	7,5	10	15	30,0-8,0	7÷8	10,4	KV•3/15 T	1,85	2,5
1 KV 40/5 T	3x400 V ~	9,2	12,5	18	30,0-8,0	9÷10	13	KV•3/18 T	2,2	3
1 KV 40/6 T	3x400 V ~	11	15	22	30,0-8,0	12÷13	15,7	–	–	–
1 KV 40/7 T	3x400 V ~	15	20	30	30,0-8,0	14÷15	18,5	–	–	–
1 KV 40/8 T	3x400 V ~	15	20	30	30,0-8,0	16÷17	21	–	–	–
1 KV 50/3 T	3x400 V ~	9,2	12,5	18	46,0-12,0	6÷7	8,6	KV•3/12 T	1,5	2
1 KV 50/4 T	3x400 V ~	11	15	22	46,0-12,0	8÷9	11,5	KV•3/15 T	1,85	2,5
1 KV 50/5 T	3x400 V ~	15	20	30	46,0-12,0	10÷11	14,8	KV•3/18 T	2,2	3
1 KV 50/6 T	3x400 V ~	18,5	25	36	46,0-12,0	12÷13	17,6	–	–	–
1 KV 50/7 T	3x400 V ~	22	30	40	46,0-12,0	14÷15	20,4	–	–	–
1 KV 50/8 T	3x400 V ~	22	30	40	46,0-12,0	16÷17	23	–	–	–
1 KV 50/9 T	3x400 V ~	30	40	56	46,0-12,0	18÷19	26	–	–	–

2KV

2 KV 32/3 T	3x400 V ~	2x3	2x4	2x12-7	30,0-8,0	4,5÷6	7,1	KV•3/10 T	1,1	1,5
2 KV 32/4 T	3x400 V ~	2x4	2x5,5	2x16-9	30,0-8,0	6,5÷8	9,6	KV•3/15 T	1,85	2,5
2 KV 32/5 T	3x400 V ~	2x5,5	2x7,5	2x12	30,0-8,0	8,5÷10	12	KV•3/18 T	2,2	3
2 KV 32/6 T	3x400 V ~	2x7,5	2x10	2x15	30,0-8,0	10,5÷12	14,5	–	–	–
2 KV 32/7 T	3x400 V ~	2x7,5	2x10	2x15	30,0-8,0	12,5÷14	17	–	–	–
2 KV 32/8 T	3x400 V ~	2x9,2	2x12,5	2x18	30,0-8,0	14,5÷16	19,6	–	–	–
2 KV 40/3 T	3x400 V ~	2x5,5	2x7,5	2x12	60,0-16,0	4,5÷6	7,85	KV•3/12 T	1,5	2
2 KV 40/4 T	3x400 V ~	2x7,5	2x10	2x15	60,0-16,0	6,5÷8	10,4	KV•3/15 T	1,85	2,5
2 KV 40/5 T	3x400 V ~	2x9,2	2x12,5	2x18	60,0-16,0	8,5÷10	13	KV•3/18 T	2,2	3
2 KV 40/6 T	3x400 V ~	2x11	2x15	2x22	60,0-16,0	11,5÷13	15,7	–	–	–
2 KV 40/7 T	3x400 V ~	2x15	2x20	2x30	60,0-16,0	13,5÷15	18,5	–	–	–
2 KV 40/8 T	3x400 V ~	2x15	2x20	2x30	60,0-16,0	15,5÷17	21	–	–	–
2 KV 50/3 T	3x400 V ~	2x9,2	2x12,5	2x18	92,0-24,0	5,5÷7	8,6	KV•3/12 T	1,5	2
2 KV 50/4 T	3x400 V ~	2x11	2x15	2x22	92,0-24,0	7,5÷9	11,5	KV•3/15 T	1,85	2,5
2 KV 50/5 T	3x400 V ~	2x15	2x20	2x30	92,0-24,0	9,5÷11	14,8	KV•3/18 T	2,2	3
2 KV 50/6 T	3x400 V ~	2x18,5	2x25	2x36	92,0-24,0	11,5÷13	17,6	–	–	–
2 KV 50/7 T	3x400 V ~	2x22	2x30	2x40	92,0-24,0	13,5÷15	20,4	–	–	–
2 KV 50/8 T	3x400 V ~	2x22	2x30	2x40	92,0-24,0	15,5÷17	23	–	–	–
2 KV 50/9 T	3x400 V ~	2x30	2x40	2x56	92,0-24,0	17,5÷19	26	–	–	–

3KV

3 KV 32/3 T	3x400 V ~	3x3	3x4	3x12-7	45,0-12,0	4÷6	7,1	KV•3/10 T	1,1	1,5
3 KV 32/4 T	3x400 V ~	3x4	3x5,5	3x16-9	45,0-12,0	6÷8	9,6	KV•3/15 T	1,85	2,5
3 KV 32/5 T	3x400 V ~	3x5,5	3x7,5	3x12	45,0-12,0	9÷11	12	KV•3/18 T	2,2	3
3 KV 32/6 T	3x400 V ~	3x7,5	3x10	3x15	45,0-12,0	12÷14	14,5	–	–	–
3 KV 32/7 T	3x400 V ~	3x7,5	3x10	3x15	45,0-12,0	13÷15	17	–	–	–
3 KV 32/8 T	3x400 V ~	3x9,2	3x12,5	3x18	45,0-12,0	15÷17	19,6	–	–	–
3 KV 40/3 T	3x400 V ~	3x5,5	3x7,5	3x12	90,0-24,0	5÷7	7,85	KV•3/12 T	1,5	2
3 KV 40/4 T	3x400 V ~	3x7,5	3x10	3x15	90,0-24,0	7÷9	10,4	KV•3/15 T	1,85	2,5
3 KV 40/5 T	3x400 V ~	3x9,2	3x12,5	3x18	90,0-24,0	9÷11	13	KV•3/18 T	2,2	3
3 KV 40/6 T	3x400 V ~	3x11	3x15	3x22	90,0-24,0	11÷13	15,7	–	–	–
3 KV 40/7 T	3x400 V ~	3x15	3x20	3x30	90,0-24,0	13÷15	18,5	–	–	–
3 KV 40/8 T	3x400 V ~	3x15	3x20	3x30	90,0-24,0	15÷17	21	–	–	–
3 KV 50/3 T	3x400 V ~	3x9,2	3x12,5	3x18	138,0-36,0	5÷7	8,6	KV•3/12 T	1,5	2
3 KV 50/4 T	3x400 V ~	3x11	3x15	3x22	138,0-36,0	7÷9	11,5	KV•3/15 T	1,85	2,5
3 KV 50/5 T	3x400 V ~	3x15	3x20	3x30	138,0-36,0	10÷12	14,8	KV•3/18 T	2,2	3
3 KV 50/6 T	3x400 V ~	3x18,5	3x25	3x36	138,0-36,0	12÷14	17,6	–	–	–
3 KV 50/7 T	3x400 V ~	3x22	3x30	3x40	138,0-36,0	13÷15	20,4	–	–	–
3 KV 50/8 T	3x400 V ~	3x22	3x30	3x40	138,0-36,0	16÷18	23	–	–	–
3 KV 50/9 T	3x400 V ~	3x30	3x40	3x56	138,0-36,0	18÷20	26	–	–	–

(1) Данные относящиеся к рабочим насосам
* Насос-пилот устанавливается по заказу

1 KV 32 - 40 - 50

ГАБАРИТНЫЕ РАЗМЕРЫ И ВЕС

модель	A	B	C	D	E	G	H	O	P	I	L	M	Fxn°	коллекторы, всас.	коллекторы, нагнет.	вес кг.
1 KV 32/3	1005	550	190	334	830	1005	334	310	220	–	–	–	–	1½”	2”	180
1 KV 32/4	1005	550	190	380	830	1005	920	310	220	–	–	–	–	1½”	2”	193
1 KV 32/5	1005	550	190	424	830	1005	424	310	220	–	–	–	–	1½”	2”	218
1 KV 32/6	1005	550	190	469	830	1005	469	310	220	–	–	–	–	1½”	2”	224
1 KV 32/7	1005	550	190	514	830	1005	514	310	220	–	–	–	–	1½”	2”	230
1 KV 32/8	1005	550	190	559	830	1005	559	310	220	–	–	–	–	1½”	2”	240
1 KV 40/3	1155	550	200	455	795	1005	970	245	230	115	185	145	18x4	DN 65 - PN 16	DN 65 - PN 16	290
1 KV 40/4	1155	550	200	415	795	1005	1020	245	230	115	185	145	18x4	DN 65 - PN 16	DN 65 - PN 16	300
1 KV 40/5	1155	550	200	465	795	1005	1070	245	230	115	185	145	18x4	DN 65 - PN 16	DN 65 - PN 16	311
1 KV 40/6	1155	550	200	515	795	1005	1200	245	230	115	185	145	18x4	DN 65 - PN 16	DN 65 - PN 16	362
1 KV 40/7	1155	550	200	565	795	1005	1315	245	230	115	185	145	18x4	DN 65 - PN 25	DN 65 - PN 25	375
1 KV 40/8	1155	550	200	615	795	1005	1365	245	230	115	185	145	18x4	DN 65 - PN 25	DN 65 - PN 25	382
1 KV 50/3	1175	550	233	423	855	1005	1060	250	235	130	200	160	18x4	DN 80 - PN 16	DN 80 - PN 16	390
1 KV 50/4	1175	550	233	477	855	1005	1180	250	235	130	200	160	18x4	DN 80 - PN 16	DN 80 - PN 16	418
1 KV 50/5	1175	550	233	531	855	1005	1310	250	235	130	200	160	18x4	DN 80 - PN 16	DN 80 - PN 16	470
1 KV 50/6	1175	550	233	585	855	1005	1405	250	235	130	200	160	18x4	DN 80 - PN 16	DN 80 - PN 16	485
1 KV 50/7	1175	550	233	639	855	1005	1485	250	235	130	200	160	18x4	DN 80 - PN 25	DN 80 - PN 25	503
1 KV 50/8	1175	550	233	693	855	1005	1540	250	235	130	200	160	18x4	DN 80 - PN 25	DN 80- PN 25	513
1 KV 50/9	1175	550	233	747	855	1005	1690	250	235	130	200	160	18x4	DN 80 - PN 25	DN 80 - PN 25	650

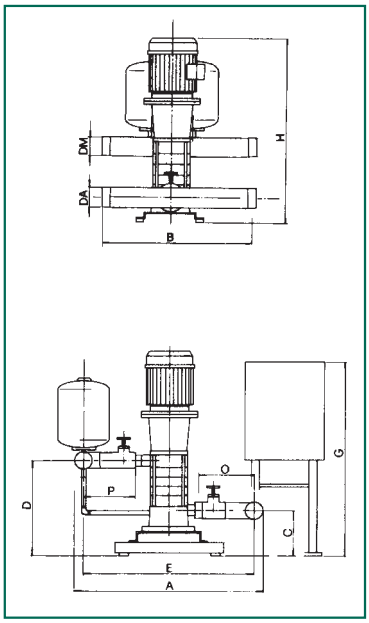

2 KV 32 - 40 - 50

2 KV 32/3	1100	1000	245	384	830	1150	915	320	190	–	–	–	–	2½”	2½”	360
2 KV 32/4	1100	1000	245	429	830	960	915	320	190	–	–	–	–	2½”	2½”	375
2 KV 32/5	1100	1000	245	474	830	1250	1080	320	190	–	–	–	–	2½”	2½”	425
2 KV 32/6	1100	1000	245	519	830	1250	1125	320	190	–	–	–	–	2½”	2½”	446
2 KV 32/7	1100	1000	245	564	830	1250	1170	320	190	–	–	–	–	2½”	2½”	458
2 KV 32/8	1100	1000	245	609	830	1250	1215	320	190	–	–	–	–	2½”	2½”	470
2 KV 40/3	1300	1000	260	425	1030	1140	1030	450	250	135	220	180	18x8	DN 100 - PN 16	DN 100 - PN 16	565
2 KV 40/4	1300	1000	260	470	1030	1250	1080	450	250	135	220	180	18x8	DN 100 - PN 16	DN 100 - PN 16	584
2 KV 40/5	1300	1000	260	530	1030	1250	1130	450	250	135	220	180	18x8	DN 100 - PN 16	DN 100 - PN 16	602
2 KV 40/6	1300	1000	260	575	1030	1250	1250	450	250	135	220	180	18x8	DN 100 - PN 16	DN 100 - PN 16	650
2 KV 40/7	1300	1000	260	625	1030	1250	1375	450	250	135	220	180	18x8	DN 100 - PN 25	DN 100 - PN 25	752
2 KV 40/8	1300	1000	260	675	1030	1250	1425	450	250	135	220	180	18x8	DN 100 - PN 25	DN 100 - PN 25	780
2 KV 50/3	1400	1000	300	483	1130	1250	1120	500	270	170	250	210	18x8	DN 125 - PN 16	DN 125 - PN 16	740
2 KV 50/4	1400	1000	300	537	1130	1250	1240	500	270	170	250	210	18x8	DN 125 - PN 16	DN 125 - PN 16	790
2 KV 50/5	1400	1000	300	591	1130	1250	1380	500	270	170	250	210	18x8	DN 125 - PN 16	DN 125 - PN 16	885
2 KV 50/6	1400	1000	300	645	1130	1250	1465	500	270	170	250	210	18x8	DN 125 - PN 16	DN 125 - PN 16	906
2 KV 50/7	1400	1000	300	699	1130	1250	1545	500	270	170	250	210	18x8	DN 125 - PN 25	DN 125 - PN 25	942
2 KV 50/8	1400	1000	300	753	1130	1250	1600	500	270	170	250	210	18x8	DN 125 - PN 25	DN 125 - PN 25	976
2 KV 50/9	1400	1000	300	807	1130	1250	1750	500	270	170	250	210	18x8	DN 125 - PN 25	DN 125 - PN 25	1200

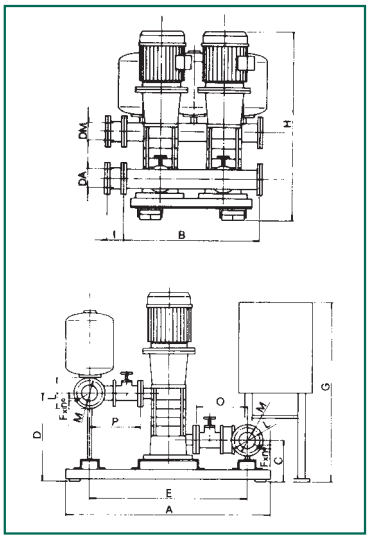

3 KV 32 - 40 - 50

3 KV 32/3	1100	1200	245	384	840	1250	915	325	195	130	200	160	18x4	DN 80 - PN 16	DN 80 - PN 16	545
3 KV 32/4	1100	1200	245	429	840	1250	960	325	195	130	200	160	18x4	DN 80 - PN 16	DN 80 - PN 16	565
3 KV 32/5	1100	1200	245	474	840	1250	1080	325	195	130	200	160	18x4	DN 80 - PN 16	DN 80 - PN 16	643
3 KV 32/6	1100	1200	245	519	840	1250	1125	325	195	130	200	160	18x4	DN 80 - PN 16	DN 80 - PN 16	675
3 KV 32/7	1100	1200	245	564	840	1250	1170	325	195	130	200	160	18x4	DN 80 - PN 25	DN 80 - PN 25	694
3 KV 32/8	1100	1200	245	609	840	1250	1215	325	195	130	200	160	18x4	DN 80 - PN 25	DN 80 - PN 25	735
3 KV 40/3	1300	1200	260	425	1030	1250	1030	450	250	135	220	180	18x8	DN 100 - PN 16	DN 100 - PN 16	813
3 KV 40/4	1300	1200	260	470	1030	1250	1080	450	250	135	220	180	18x8	DN 100 - PN 16	DN 100 - PN 16	840
3 KV 40/5	1300	1200	260	530	1030	1250	1130	450	250	135	220	180	18x8	DN 100 - PN 16	DN 100 - PN 16	873
3 KV 40/6	1300	1200	260	575	1030	1250	1250	450	250	135	220	180	18x8	DN 100 - PN 16	DN 100 - PN 16	1026
3 KV 40/7	1300	1200	260	625	1030	1250	1375	450	250	135	220	180	18x8	DN 100 - PN 25	DN 100 - PN 25	1070
3 KV 40/8	1300	1200	260	675	1030	1250	1425	450	250	135	220	180	18x8	DN 100 - PN 25	DN 100 - PN 25	1090
3 KV 50/3	1400	1200	300	483	1160	1250	1120	510	280	180	285	240	22x8	DN 150 - PN 16	DN 150 - PN 16	1050
3 KV 50/4	1400	1200	300	536	1160	1250	1240	510	280	180	285	240	22x8	DN 150 - PN 16	DN 150 - PN 16	1156
3 KV 50/5	1400	1200	300	591	1160	1250	1380	510	280	180	285	240	22x8	DN 150 - PN 16	DN 150 - PN 16	1290
3 KV 50/6	1400	1200	300	645	1160	1250	1465	510	280	180	285	240	22x8	DN 150 - PN 16	DN 150 - PN 16	1325
3 KV 50/7	1400	1200	300	699	1160	1250	1465	510	280	180	285	240	22x8	DN 150 - PN 25	DN 150 - PN 25	1390
3 KV 50/8	1400	1200	300	753	1160	1250	1600	510	280	180	285	240	22x8	DN 150 - PN 25	DN 150 - PN 25	1450
3 KV 50/9	1400	1200	300	807	1160	1250	1750	510	280	180	285	240	22x8	DN 150 - PN 25	DN150 - PN 25	1770

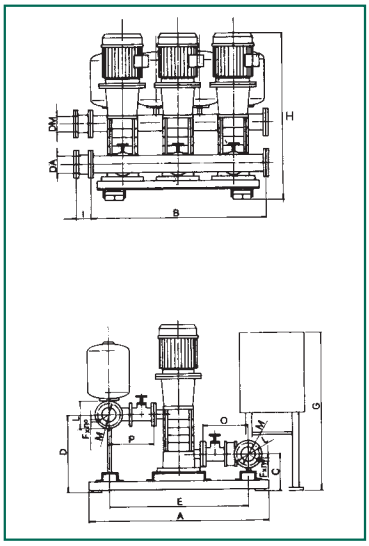

Насосные станции 1KDN

Насосные станции 1KDN

Характерной особенностью насосных установок является один или более насосов с приводом от электрического и/или дизельного двигателя. Дополнительно в установку может быть установлен компенсационный насос (насос пилот) для восполнения небольших утечек воды в установке и работы при небольших расходах воды в системе.

Принцип работы:
При падении давления в системе запускается насос-пилот. При недостаточном давлении в системе запускается нормальновсасывающий электрический насос (если модель станции содержит дизель-насос или электронасос).

Модельные группы:
1 KDN.....EN, с 1 насосом с приводом от электродвигателя
1 KDN..... EN-Jet, с 1 насосом с приводом от электродвигателя и насосом пилотом
1 KDN MD.....EN, с 1 насосом с приводом от дизельного двигателя
1 KD MD.....EN-Jet,с с 1 насосом с приводом от дизельного двигателя и 1 насосом пилотом.
Установка комплектуется насосом – пилотом серии Jet или KVCX

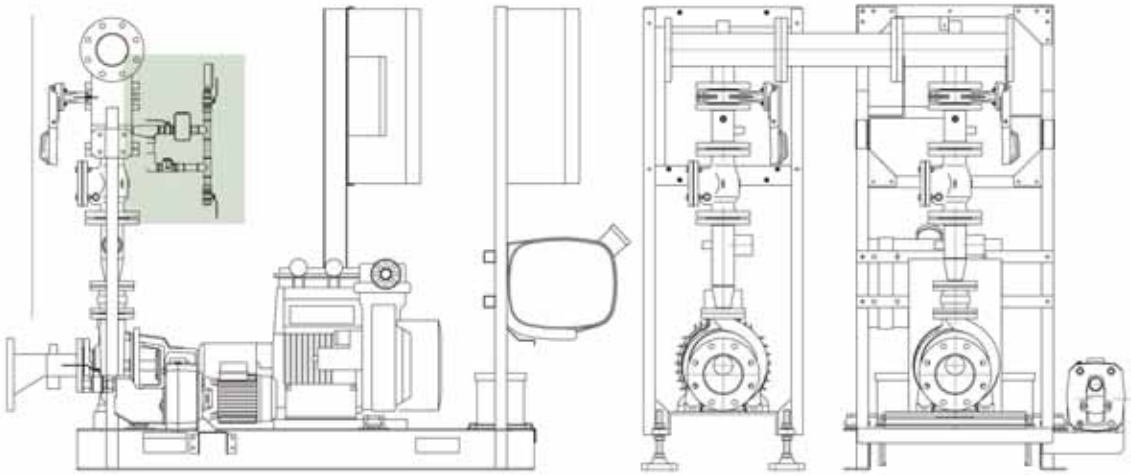

ТЕХНИЧЕСКИЕ ХАРАКТЕРИСТИКИ

1 ЭЛЕКТРОНАСОС
ЭЛЕКТРОНАСОС + НАСОС ПИЛОТ

модель	P2 номинал. кВт	диам. коллектора DNA	DNM	измерительн. комплект	объем упак. м³
1KDN 32-160/177 5,5 T400/50 EN 12845	5,5	100	80	KDN 32 EN 12845	6,7
1KDN 32-200.1/207 7,5 T400/50 EN 12845	7,5	100	80	KDN 32 EN 12845	6,7
1KDN 32-200/180 5,5 T400/50 EN 12845	5,5	100	80	KDN 32 EN 12845	6,7
1KDN 32-200/200 7,5 T400/50 EN 12845	7,5	100	80	KDN 32 EN 12845	6,7
1KDN 32-200/219 11 T400/50 EN 12845	11	100	80	KDN 32 EN 12845	6,7
1KDN 40-160/161 7,5 T400/50 EN 12845	7,5	125	100	KDN 40 EN 12845	6,7
1KDN 40-160/177 11 T400/50 EN 12845	11	125	100	KDN 40 EN 12845	6,7
1KDN 40-200/200 11 T400/50 EN 12845	11	125	100	KDN 40 EN 12845	6,7
1KDN 40-200/219 15 T400/50 EN 12845	15	125	100	KDN 40 EN 12845	6,7
1KDN 40-250/230 15 T400/50 EN 12845	15	125	100	KDN 40 EN 12845	6,7
1KDN 40-250/240 18,5 T400/50 EN 12845	18,5	125	100	KDN 40 EN 12845	6,7
1KDN 40-250/260 22 T400/50 EN 12845	22	125	100	KDN 40 EN 12845	6,7
1KDN 50-160/161 11 T400/50 EN 12845	11	150	125	KDN 50 EN 12845	6,7
1KDN 50-160/177 15 T400/50 EN 12845	15	150	125	KDN 50 EN 12845	6,7
1KDN 50-200/190 15 T400/50 EN 12845	15	150	125	KDN 50 EN 12845	6,7
1KDN 50-200/210 18,5 T400/50 EN 12845	18,5	150	125	KDN 50 EN 12845	6,7
1KDN 50-200/219 22 T400/50 EN 12845	22	150	125	KDN 50 EN 12845	6,7
1KDN 50-250/230 22 T400/50 EN 12845	22	150	125	KDN 50 EN 12845	6,7
1KDN 50-250/250 30 T400/50 EN 12845	30	150	125	KDN 50 EN 12845	6,7
1KDN 65-160/153 11 T400/50 EN 12845	11	200	125	KDN 65 EN 12845	6,7
1KDN 65-160/177 15 T400/50 EN 12845	15	200	125	KDN 65 EN 12845	6,7
1KDN 65-200/190 18,5 T400/50 EN 12845	18,5	200	125	KDN 65 EN 12845	6,7
1KDN 65-200/200 22 T400/50 EN 12845	22	200	125	KDN 65 EN 12845	6,7
1KDN 65-200/219 30 T400/50 EN 12845	30	200	125	KDN 65 EN 12845	6,7
1KDN 65-250/230 30 T400/50 EN 12845	30	200	125	KDN 65 EN 12845	6,7
1KDN 65-250/250 37 T400/50 EN 12845	37	200	125	KDN 65 EN 12845	6,7
1KDN 65-250/263 45 T400/50 EN 12845	45	200	125	KDN 65 EN 12845	6,7
1KDN 80-160/177 30 T400/50 EN 12845	30	250	150	KDN 80 EN 12845	9,7
1KDN 80-200/200 37 T400/50 EN 12845	37	250	150	KDN 80 EN 12845	9,7
1KDN 80-200/222 45 T400/50 EN 12845	45	250	150	KDN 80 EN 12845	9,7
1KDN 80-250/240 55 T400/50 EN 12845	55	250	150	KDN 80 EN 12845	9,7
1KDN 80-250/260 75 T400/50 EN 12845	75	250	150	KDN 80 EN 12845	9,7
1KDN 80-250/270 90 T400/50 EN 12845	90	250	150	KDN 80 EN 12845	9,7
1KDN 100-200/200 45 T400/50 EN 12845	45	300	200	KDN 100 EN 12845	9,7
1KDN 100-200/210 55 T400/50 EN 12845	55	300	200	KDN 100 EN 12845	9,7
1KDN 100-200/219 75 T400/50 EN 12845	75	300	200	KDN 100 EN 12845	9,7
1KDN 100-250/240 75 T400/50 EN 12845	75	300	200	KDN 100 EN 12845	9,7
1KDN 100-250/250 90 T400/50 EN 12845	90	300	200	KDN 100 EN 12845	9,7
1KDN 100-250/260 110 T400/50 EN 12845	110	300	200	KDN 100 EN 12845	9,7

1 ДИЗЕЛЬ-НАСОС KDN
ДИЗЕЛЬ-НАСОС + НАСОС ПИЛОТ

модель	P2 номинал. кВт	диам. коллектора DNA	DNM	измерительн. комплект	объем упак. м³
1KDN 32-160/177 MD EN 12845	8,6	100	80	KDN 32 EN 12845	6,7
1KDN 32-200.1/207 MD EN 12845	8,6	100	80	KDN 32 EN 12845	6,7
1KDN 32-200/180 MD EN 12845	8,6	100	80	KDN 32 EN 12845	6,7
1KDN 32-200/200 MD EN 12845	8,6	100	80	KDN 32 EN 12845	6,7
1KDN 32-200/219 MD EN 12845	8,6	100	80	KDN 32 EN 12845	6,7
1KDN 40-160/161 MD EN 12845	8,6	125	100	KDN 40 EN 12845	6,7
1KDN 40-160/177 MD EN 12845	8,6	125	100	KDN 40 EN 12845	6,7
1KDN 40-200/200 MD EN 12845	13	125	100	KDN 40 EN 12845	6,7
1KDN 40-200/219 MD EN 12845	13	125	100	KDN 40 EN 12845	6,7
1KDN 40-250/230 MD EN 12845	17,7	125	100	KDN 40 EN 12845	6,7
1KDN 40-250/240 MD EN 12845	17,7	125	100	KDN 40 EN 12845	6,7
1KDN 40-250/260 MD EN 12845	26	125	100	KDN 40 EN 12845	6,7
1KDN 50-160/161 MD EN 12845	8,6	150	125	KDN 50 EN 12845	6,7
1KDN 50-160/177 MD EN 12845	13	150	125	KDN 50 EN 12845	6,7
1KDN 50-200/190 MD EN 12845	13	150	125	KDN 50 EN 12845	6,7
1KDN 50-200/210 MD EN 12845	17,7	150	125	KDN 50 EN 12845	6,7
1KDN 50-200/219 MD EN 12845	26	150	125	KDN 50 EN 12845	6,7
1KDN 50-250/230 MD EN 12845	26	150	125	KDN 50 EN 12845	6,7
1KDN 50-250/250 MD EN 12845	26	150	125	KDN 50 EN 12845	6,7
1KDN 65-160/153 MD EN 12845	8,6	200	125	KDN 65 EN 12845	6,7
1KDN 65-160/177 MD EN 12845	13	200	125	KDN 65 EN 12845	6,7
1KDN 65-200/190 MD EN 12845	17,7	200	125	KDN 65 EN 12845	6,7
1KDN 65-200/200 MD EN 12845	26	200	125	KDN 65 EN 12845	6,7
1KDN 65-200/219 MD EN 12845	26	200	125	KDN 65 EN 12845	6,7
1KDN 65-250/230 MD EN 12845	26	200	125	KDN 65 EN 12845	6,7
1KDN 65-250/250 MD EN 12845	33	200	125	KDN 65 EN 12845	6,7
1KDN 65-250/263 MD EN 12845	48	200	125	KDN 65 EN 12845	6,7
1KDN 80-160/177 MD EN 12845	33	250	150	KDN 80 EN 12845	9,7
1KDN 80-200/200 MD EN 12845	33	250	150	KDN 80 EN 12845	9,7
1KDN 80-200/222 MD EN 12845	48	250	150	KDN 80 EN 12845	9,7
1KDN 80-250/240 MD EN 12845	55	250	150	KDN 80 EN 12845	9,7
1KDN 80-250/260 MD EN 12845	87	250	150	KDN 80 EN 12845	9,7
1KDN 80-250/270 MD EN 12845	87	250	150	KDN 80 EN 12845	9,7
1KDN 100-200/200 MD EN 12845	48	300	200	KDN 100 EN 12845	9,7
1KDN 100-200/210 MD EN 12845	55	300	200	KDN 100 EN 12845	9,7
1KDN 100-200/219 MD EN 12845	87	300	200	KDN 100 EN 12845	9,7
1KDN 100-250/240 MD EN 12845	87	300	200	KDN 100 EN 12845	9,7
1KDN 100-250/250 MD EN 12845	87	300	200	KDN 100 EN 12845	9,7
1KDN 100-250/260 MD EN 12845	109	300	200	KDN 100 EN 12845	9,7

DAB
PUMP PERFORMANCE

Насосные станции 1-2 K - KV

Насосные установки с 1-2 насосами с оппозитными рабочими колесами K 55/50 K 55/100, с 1-2 многоступенчатыми вертикальными насосами KV 6/7 KV 10/8.

Стандартная комплектация включает:
один или два центробежных насоса с двумя рабочими колесами серии K 55/50 или K 55/100;
один или два многоступенчатых вертикальных центробежных насоса серии KV 6/7 KV 10/8.
Нет исполнения станции с насосомпилотом.
Центробежные насосы с двумя рабочими колесами серии K 55/50 или K 55/100.
Корпус насоса из чугуна. Рабочие колеса, диффузор технополимер.
Механическое уплотнение графит/керамика.
Асинхронный 2-полюсный двигатель, закрытого типа, с внешним воздушным охлаждением.
Многоступенчатые вертикальные центробежные насосы серии KV 6/7 - KV 10/8.
Корпуса всасывающей и напорной камеры из чугуна. Рабочие колеса и диффузоры из технополимера.
Асинхронный 2-полюсный двигатель, закрытого типа, с внешним воздушным охлаждением.
Отдельная линия всасывания для каждого насоса, с установленным вакуумметром.
Напорная линия каждого основного насоса до общего коллектора оснащена фланцами для установки расходомера, задвижкой, обратным клапаном с дренажной пробкой, гальванизированным напорным трубопроводом с манометром и автоматом пускового давления, 15-барным расширительным баком.

ЭЛЕКТРИЧЕСКИЕ И ГИДРАВЛИЧЕСКИЕ ХАРАКТЕРИСТИКИ

модель	источник питания 50 Hz	номинальн. мощн. кВт	л.с.	DN всасывающей линии	DN напорного коллектора	расходомер
1 K 55/50 T	3x400 V + N ~	1,85	2,5	1" 1/4"	2"	1PS. K-KV
1 K 55/100 T	3x400 V + N ~	2,2	3	1" 1/4"	2"	1PS. K-KV
1 KV 6/7 T	3x400 V + N ~	1,1	1,5	1" 1/4"	2"	1PS. K-KV
1 KV 10/8 T	3x400 V + N ~	2,2	3	1" 1/4"	2"	1PS. K-KV
2 K 55/50 T	3x400 V + N ~	2x1,85	2x2,5	1" 1/4"	2"	2PS. K-KV
2 K 55/100 T	3x400 V + N ~	2x2,2	2x3	1" 1/4"	2"	2PS. K-KV
2 KV 6/7 T	3x400 V + N ~	2x1,1	2x1,5	1" 1/4"	2"	2PS. K-KV
2 KV 10/8 T	3x400 V + N ~	2x2,2	2x3	1" 1/4"	2"	2PS. K-KV

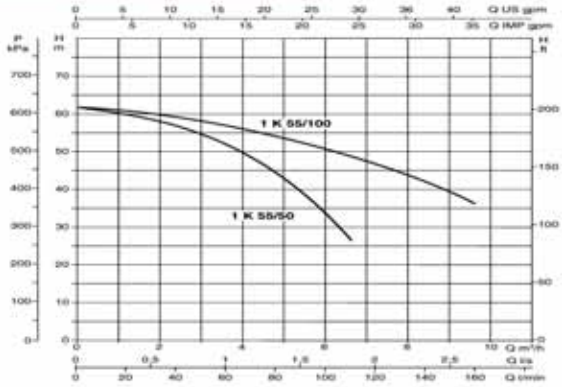

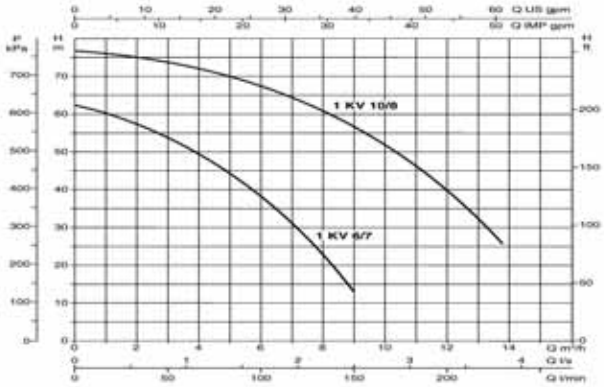

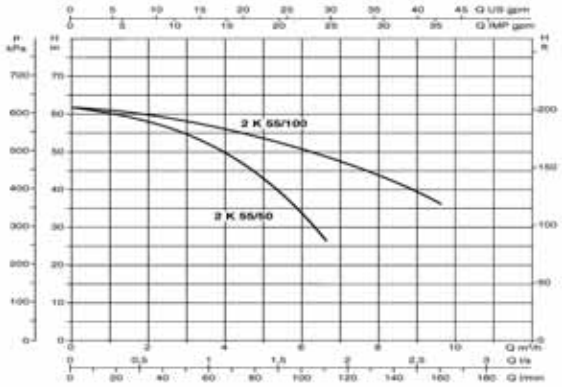

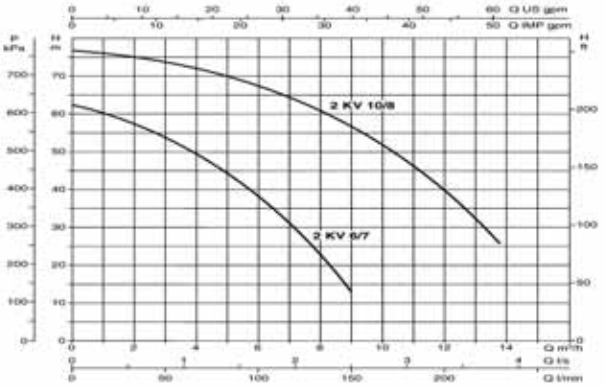

ГАБАРИТНЫЕ РАЗМЕРЫ И ВЕС

1 K55

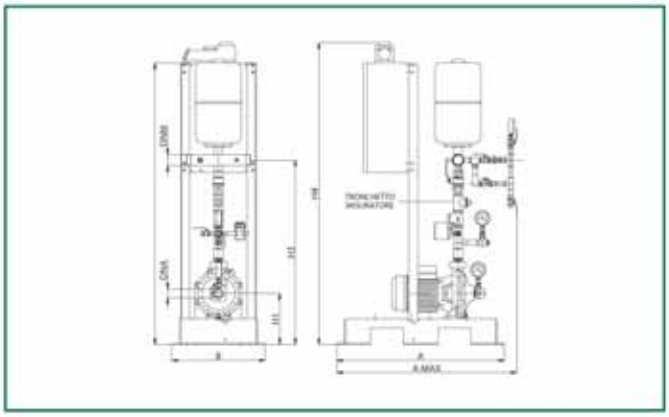

1 KV 6-10

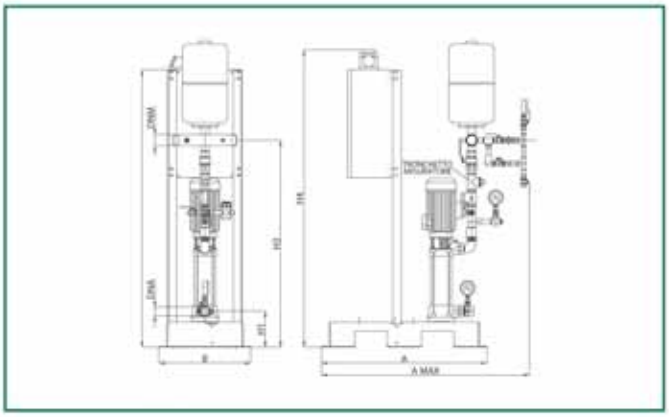

2 K55

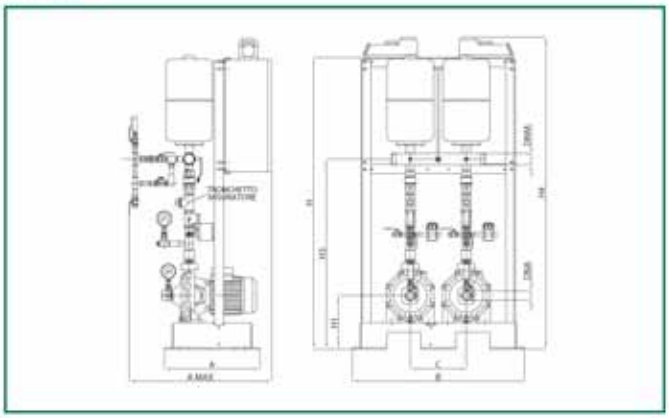

2 KV 6-10

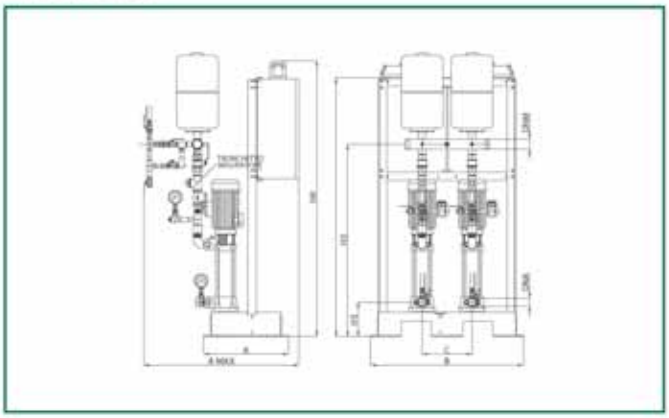

модель	A	A MAX	B	C	H	H1	H3	H4	DNA	DNM	вес кг
1 K 55/50 T	920	970	510	-	1555	245	975	1664	1" 1/4	2"	315
1 K 55/100 T	920	970	510	-	1555	280	1010	1664	1" 1/2	2"	315
1 KV 6/7 T	920	1160	510	-	1555	200	1120	1665	1" 1/4	2"	315
1 KV 10/8 T	920	1160	510	-	1555	200	1150	1665	1" 1/4	2"	315
2 K 55/50 T	510	763	920	300	1553	245	975	1664	1" 1/4	2"	630
2 K 55/100 T	510	763	920	300	1553	280	1010	1664	1" 1/2	2"	630
2 KV 6/7 T	520	932	920	300	1555	200	1090	1665	1" 1/4	2"	630
2 KV 10/8 T	510	932	920	300	1555	200	1150	1665	1" 1/4	2"	630

DAB PUMPS оставляет за собой право вносить изменения в изделия без предварительного уведомления

DAB
PUMP PERFORMANCE

Насосные станции 1-2 K - NKP-G

Насосные установки с 1-2 насосами серии K с оппозитными рабочими колесами, с 1-2 стандартизированными моноблочными центробежными насосами NKPG

Стандартная комплектация включает:
-один или два центробежных насоса с двумя рабочими колесами и насосомпилотом (если установлен);
-один или два стандартизированных моноблочных насоса серии NKPG с муфтами, плюс насоспилот (если установлен).
Насос с приводом от дизельного двигателя может быть установлен с насосной станцией на основе насосов NKPG, даже после монтажа установки с электрическим насосом/насосами.

Стандартизированные моноблочные насосы серии NKPG с муфтами, с трехфазными асинхронными двигателями; рабочие параметры и размеры соответствуют DINEN 733 (устар. DIN 24255). Осевой всасывающий патрубок, радиальный напорный патрубок; корпус насоса из чугуна; чугунное рабочее колесо динамически отбалансировано; механическое уплотнение графит/карбид кремния. Асинхронный 2полюсный двигатель, закрытого типа, с внешним воздушным охлаждением. Тип конструкции B3/B5. Центробежные насосы с двумя рабочими колесами, соединенные с трехфазными асинхронными двигателями. Осевой всасывающий патрубок, радиальный напорный патрубок; корпус насоса из чугуна; рабочие колеса и диффузор из технополимера, механическое уплотнение графит/керамика. Асинхронный 2полюсный двигатель, закрытого типа, с внешним воздушным охлаждением.

ЭЛЕКТРИЧЕСКИЕ И ГИДРАВЛИЧЕСКИЕ ХАРАКТЕРИСТИКИ

модель	источник питания 50 Hz	тип насоса-пилота	давл. номин. основной насос		давл. номин. насос-пилот		DNA	DNM	расходомер
			кВт	л. с.	кВт	л. с.			
1 K 70/300 T	3x400 V + N ~	JET 251 T	5,5	7,5	1,85	2,5	80	2" ½	1P S32 - DN 50
1 K 80/300 T	3x400 V + N ~	JET 251 T	7,5	10	1,85	2,5	80	2" ½	1P S32 - DN 50
1 K 70/400 T	3x400 V + N ~	JET 251 T	9,2	12,5	1,85	2,5	80	2" ½	1P S32 - DN 50
1 K 80/400 T	3x400 V + N ~	JET 251 T	11	15	1,85	2,5	80	2" ½	1P S32 - DN 50
1 NKP-G 32-200.1/188	3x400 V + N ~	JET 251 T	4	5,5	1,85	2,5	80	2" ½	1P S.32 - DN 50
1 NKP-G 32-200/190	3x400 V + N ~	JET 251 T	5,5	7,5	1,85	2,5	80	2" ½	1P S.32 - DN 50
1 NKP-G 32-200.1/205	3x400 V + N ~	JET 251 T	5,5	7,5	1,85	2,5	80	2" ½	1P S.32 - DN 50
1 NKP-G 32-200/210	3x400 V + N ~	JET 251 T	7,5	10	1,85	2,5	80	2" ½	1P S.32 - DN 50
1 NKP-G 40-160/158	3x400 V + N ~	JET 251 T	5,5	7,5	1,85	2,5	100	80	1P S.40 - DN 65
1 NKP-G 40-160/172	3x400 V + N ~	JET 251 T	7,5	10	1,85	2,5	100	80	1P S.40 - DN 65
1 NKP-G 40-200/210	3x400 V + N ~	JET 251 T	11	15	1,85	2,5	100	80	1P S.40 - DN 65
1 NKP-G 40-250/230	3x400 V + N ~	JET 251 T	15	20	1,85	2,5	100	80	1P S.40 - DN 65
1 NKP-G 40-250/245	3x400 V + N ~	JET 251 T	25	18,5	1,85	2,5	100	80	1P S.40 - DN 65
1 NKP-G 40-250/260	3x400 V + N ~	JET 251 T	22	30	1,85	2,5	100	80	1P S.40 - DN 65
1 NKP-G 50-200/200	3x400 V + N ~	JET 251 T	15	20	1,85	2,5	100	100	1P S.50 - DN 80
1 NKP-G 50-200/210	3x400 V + N ~	JET 251 T	18,5	25	1,85	2,5	100	100	1P S.50 - DN 80
1 NKP-G 50-200/219	3x400 V + N ~	JET 251 T	22	30	1,85	2,5	100	100	1P S.50 - DN 80
1 NKP-G 50-250/230	3x400 V + N ~	JET 251 T	22	30	1,85	2,5	100	100	1P S.50 - DN 80
1 NKP-G 50-250/257	3x400 V + N ~	JET 251 T	30	40	1,85	2,5	100	100	1P S.50 - DN 80
1 NKP-G 65-200/190	3x400 V + N ~	JET 251 T	18,5	25	1,85	2,5	125	125	1P S.65 - DN 100
1 NKP-G 65-200/200	3x400 V + N ~	JET 251 T	22	30	1,85	2,5	125	125	1P S.65 - DN 100
1 NKP-G 65-200/219	3x400 V + N ~	JET 251 T	30	40	1,85	2,5	125	125	1P S.65 - DN 100
2 K 70/300 T	3x400 V + N ~	JET 251 T	2x5,5	2x7,5	1,85	2x2,5	80	2" ½	2P S32 - DN 50
2 K 80/300 T	3x400 V + N ~	JET 251 T	2x7,5	2x10	1,85	2x2,5	80	2" ½	2P S32 - DN 50
2 K 70/400 T	3x400 V + N ~	JET 251 T	2x9,2	2x12,5	1,85	2x2,5	80	2" ½	2P S32 - DN 50
2 K 80/400 T	3x400 V + N ~	JET 251 T	2x11	2x15	1,85	2x2,5	80	2" ½	2P S32 - DN 50
2 NKP-G 32-200.1/188	3x400 V + N ~	JET 251 T	2x4	2x5,5	1,85	2x2,5	80	2" ½	2P S.32 - DN 50
2 NKP-G 32-200/190	3x400 V + N ~	JET 251 T	2x5,5	2x7,5	1,85	2x2,5	80	2" ½	2P S.32 - DN 50
2 NKP-G 32-200.1/205	3x400 V + N ~	JET 251 T	2x5,5	2x7,5	1,85	2x2,5	80	2" ½	2P S.32 - DN 50
2 NKP-G 32-200/210	3x400 V + N ~	JET 251 T	2x7,5	2x10	1,85	2x2,5	80	2" ½	2P S.32 - DN 50
2 NKP-G 40-160/158	3x400 V + N ~	JET 251 T	2x5,5	2x7,5	1,85	2x2,5	100	80	2P S.40 - DN 65
2 NKP-G 40-160/172	3x400 V + N ~	JET 251 T	2x7,5	2x10	1,85	2x2,5	100	80	2P S.40 - DN 65
2 NKP-G 40-200/210	3x400 V + N ~	JET 251 T	2x11	2x15	1,85	2x2,5	100	80	2P S.40 - DN 65
2 NKP-G 40-250/230	3x400 V + N ~	JET 251 T	2x15	2x20	1,85	2x2,5	100	80	2P S.40 - DN 65
2 NKP-G 40-250/245	3x400 V + N ~	JET 251 T	2x18,5	2x25	1,85	2x2,5	100	80	2P S.40 - DN 65
2 NKP-G 40-250/260	3x400 V + N ~	JET 251 T	2x22	2x30	1,85	2x2,5	100	80	2P S.40 - DN 65
2 NKP-G 50-200/200	3x400 V + N ~	JET 251 T	2x15	2x20	1,85	2x2,5	100	100	2P S.50 - DN 80
2 NKP-G 50-200/210	3x400 V + N ~	JET 251 T	2x18,5	2x25	1,85	2x2,5	100	100	2P S.50 - DN 80
2 NKP-G 50-200/219	3x400 V + N ~	JET 251 T	2x22	2x30	1,85	2x2,5	100	100	2P S.50 - DN 80
2 NKP-G 50-250/230	3x400 V + N ~	JET 251 T	2x22	2x30	1,85	2x2,5	100	100	2P S.50 - DN 80
2 NKP-G 50-250/257	3x400 V + N ~	JET 251 T	2x30	2x40	1,85	2x2,5	100	100	2P S.50 - DN 80
2 NKP-G 65-200/190	3x400 V + N ~	JET 251 T	2x18,5	2x25	1,85	2x2,5	125	125	2P S.65 - DN 100
2 NKP-G 65-200/200	3x400 V + N ~	JET 251 T	2x22	2x30	1,85	2x2,5	125	125	2P S.65 - DN 100
2 NKP-G 65-200/219	3x400 V + N ~	JET 251 T	2x30	2x40	1,85	2x2,5	125	125	2P S.65 - DN 100

DAB PUMPS оставляет за собой право вносить изменения в изделия без предварительного уведомления

1 K

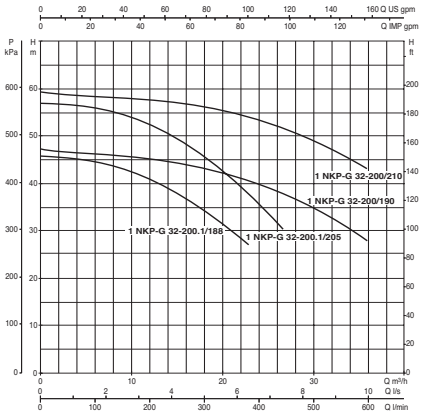

1 NKP-G 32

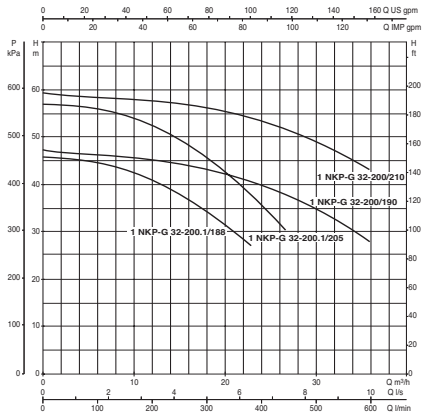

1 NKP-G 40-160

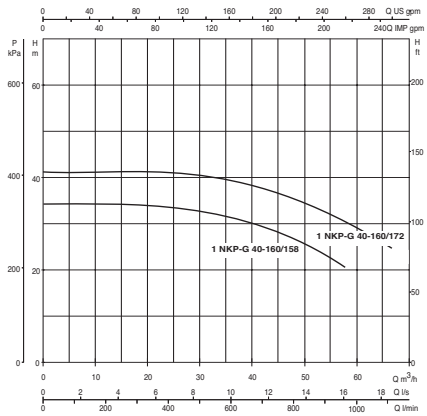

1 NKP-G 40

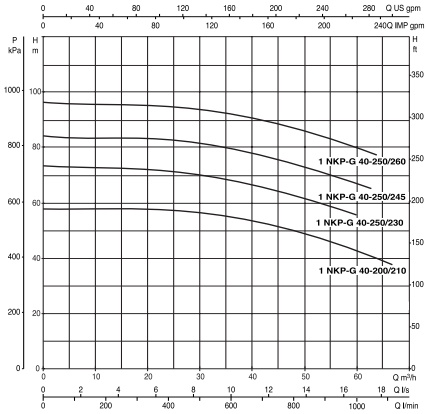

1 NKP-G 50

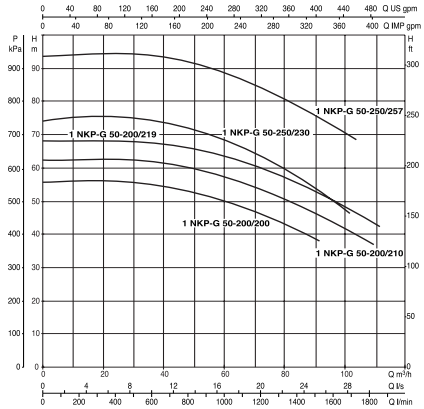

1 NKP-G 65

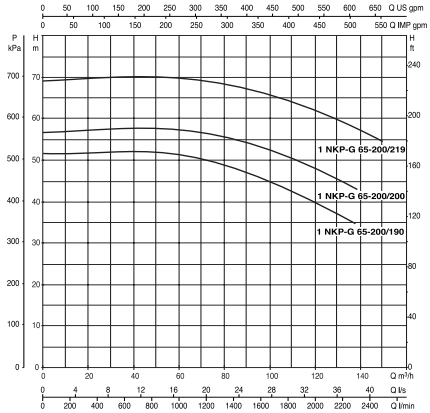

2 K *

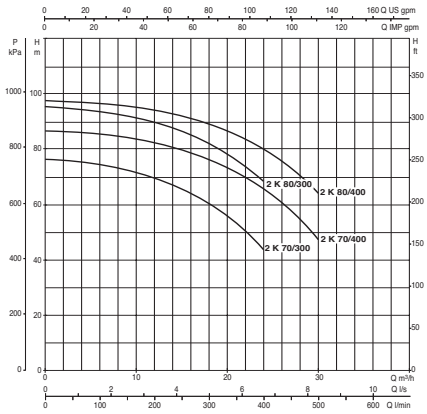

2 NKP-G 32 *

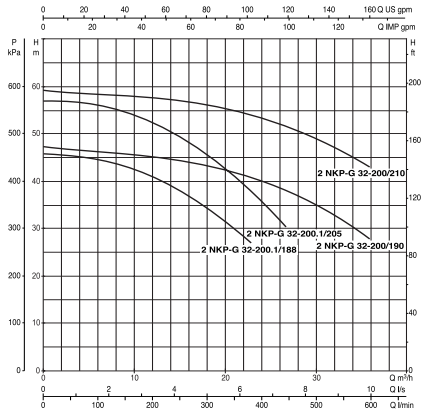

2 NKP-G 40-160 *

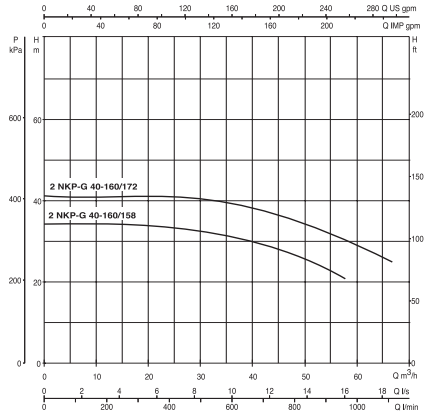

2 NKP-G 40 *

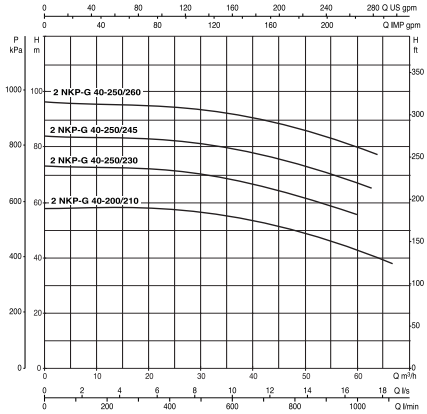

2 NKP-G 50 *

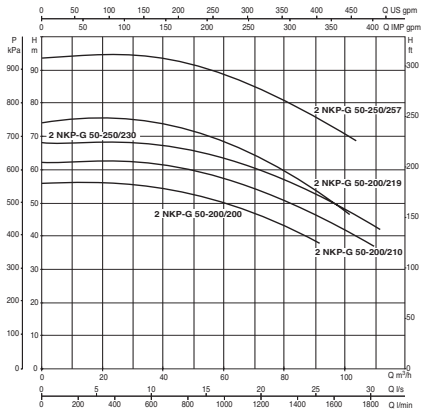

2 NKP-G 65 *

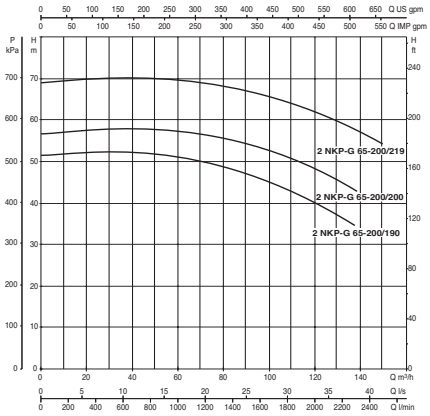

ГАБАРИТНЫЕ РАЗМЕРЫ И ВЕС (без насоса-пилота)

1 K

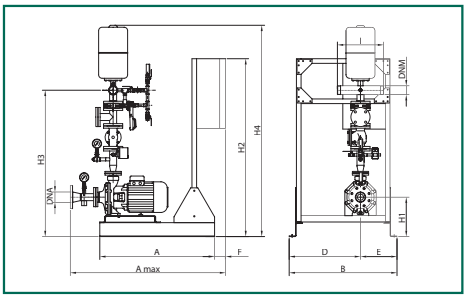

1 NKP-G 32 / 40-160

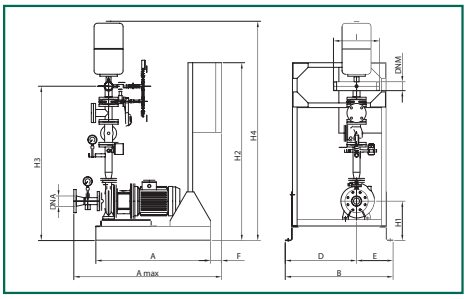

1 NKP-G 40 / 50 / 65

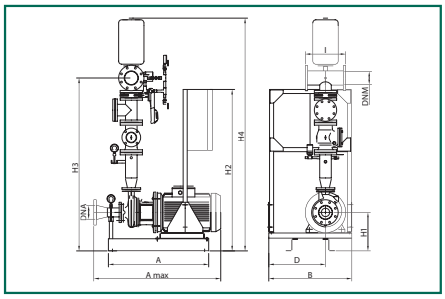

2 K

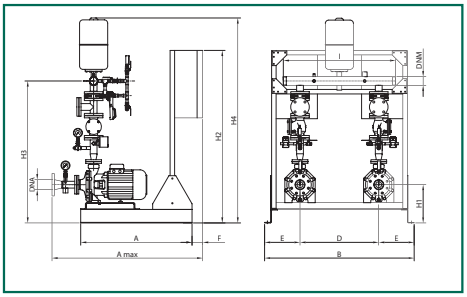

2 NKP-G 32 / 40-160

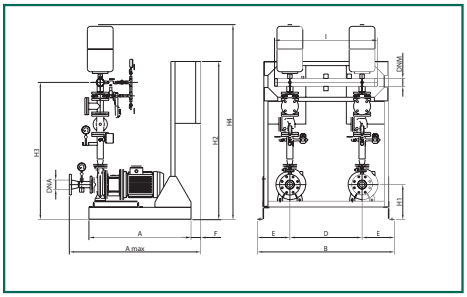

2 NKP-G 40 / 50 / 65

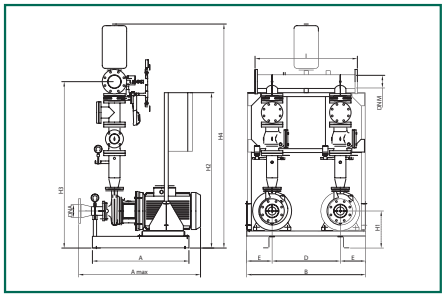

модель	A	A max	B	D	E	F	H1	H2	H3	H4	I	DNA	DNM	вес кг
1 K 70/300 T	990	1340	930	615	315	95	340	1535	1265	1825	400	80	2” 1/2	277
1 K 80/300 T	990	1340	930	615	315	95	340	1535	1265	1825	400	80	2” 1/2	283
1 K 70/400 T	990	1340	930	615	315	95	340	1535	1265	1825	400	80	2” 1/2	279
1 K 80/400 T	990	1340	930	615	315	95	340	1535	1265	1825	400	80	2” 1/2	284
1 NKP-G 32-200.1/188	990	1275	930	615	315	95	340	1535	1330	400	1890	80	2” 1/2	300
1 NKP-G 32-200/190	990	1275	930	615	315	95	340	1535	1330	400	1890	80	2” 1/2	305
1 NKP-G 32-200.1/205	990	1275	930	615	315	95	340	1535	1330	400	1890	80	2” 1/2	300
1 NKP-G 32-200/210	990	1275	930	615	315	95	340	1535	1330	400	1890	80	2” 1/2	300
1 NKP-G 40-160/158	990	1295	930	615	315	-	332	1535	1375	1940	400	100	80	400
1 NKP-G 40-160/172	990	1295	930	615	315	-	332	1535	1375	1940	400	100	80	330
1 NKP-G 40-200/210	990	1045	820	560	-	360	1600	1425	1990	400	-	100	80	400
1 NKP-G 40-250/230	990	1045	820	560	-	360	1600	1470	2035	400	-	100	80	400
1 NKP-G 40-250/245	990	1125	820	560	-	360	1600	1470	2035	400	-	100	80	418
1 NKP-G 40-250/260	990	1165	820	560	-	360	1600	1470	2035	400	-	100	80	420
1 NKP-G 50-200/200	990	1045	820	560	-	360	1600	1515	2095	400	-	100	100	400
1 NKP-G 50-200/210	990	1125	820	560	-	360	1600	1515	2095	400	-	100	100	400
1 NKP-G 50-200/219	990	1165	820	560	-	360	1600	1515	2095	400	-	100	100	330
1 NKP-G 50-250/230	990	1165	820	560	-	360	1600	1540	2120	400	-	100	100	418
1 NKP-G 50-250/257	990	1225	820	560	-	380	1600	1560	2140	400	-	100	100	400
1 NKP-G 65-200/190	990	1155	820	560	-	360	1600	1690	2280	400	-	125	125	430
1 NKP-G 65-200/200	990	1195	820	560	-	360	1600	1690	2280	400	-	125	125	430
1 NKP-G 65-200/219	990	1255	820	560	-	380	1600	1710	2300	400	-	125	125	430
2 K 70/300 T	990	1340	1330	700	315	95	340	1535	1265	1825	998	80	2” 1/2	514
2 K 80/300 T	990	1340	1330	700	315	95	340	1535	1265	1825	998	80	2” 1/2	526
2 K 70/400 T	990	1340	1330	700	315	95	340	1535	1265	1825	998	80	2” 1/2	518
2 K 80/400 T	990	1340	1330	700	315	95	340	1535	1265	1825	998	80	2” 1/2	528
2 NKP-G 32-200.1/188	990	1275	1330	700	315	95	340	1535	1330	1890	998	80	2” 1/2	542
2 NKP-G 32-200/190	990	1275	1330	700	315	95	340	1535	1330	1890	998	80	2” 1/2	552
2 NKP-G 32-200.1/205	990	1275	1330	700	315	95	340	1535	1330	1890	998	80	2” 1/2	520
2 NKP-G 32-200/210	990	1275	1330	700	315	95	340	1535	1330	1890	998	80	2” 1/2	546
2 NKP-G 40-160/158	990	1295	1330	700	315	95	332	1535	1375	1940	998	100	80	638
2 NKP-G 40-160/172	990	1295	1330	700	315	95	332	1535	1375	1940	998	100	80	624
2 NKP-G 40-200/210	990	1045	1220	700	260	360	1600	1425	1990	1050	-	100	80	704
2 NKP-G 40-250/230	990	1045	1220	700	260	360	1600	1470	2035	1050	-	100	80	734
2 NKP-G 40-250/245	990	1125	1220	700	260	360	1600	1470	2035	1050	-	100	80	814
2 NKP-G 40-250/260	990	1165	1220	700	260	360	1600	1470	2035	1050	-	100	80	840
2 NKP-G 50-200/200	990	1045	1220	700	260	360	1600	1515	2095	1050	-	100	100	850
2 NKP-G 50-200/210	990	1125	1220	700	260	360	1600	1515	2095	1050	-	100	100	820
2 NKP-G 50-200/219	990	1165	1220	700	260	360	1600	1515	2095	1050	-	100	100	748
2 NKP-G 50-250/230	990	1165	1220	700	260	360	1600	1540	2120	1050	-	100	100	978
2 NKP-G 50-250/257	990	1225	1220	700	260	380	1600	1560	2140	1050	-	100	100	960
2 NKP-G 65-200/190	990	1155	1220	700	260	360	1600	1690	2280	1050	-	125	125	990
2 NKP-G 65-200/200	990	1195	1220	700	260	360	1600	1690	2280	1050	-	125	125	976
2 NKP-G 65-200/219	990	1255	1220	700	260	380	1600	1710	2300	1050	-	125	125	878

ГАБАРИТНЫЕ РАЗМЕРЫ И ВЕС (с насосом-пилотом)

1 K

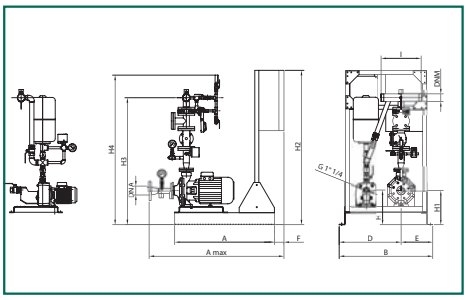

1 NKP-G 32 / 40-160

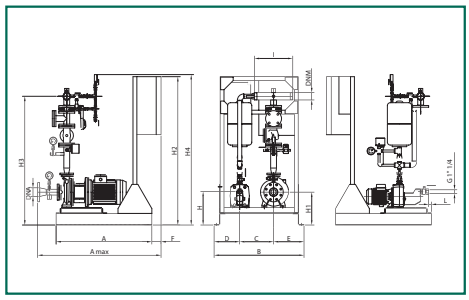

1 NKP-G 40 / 50 / 65

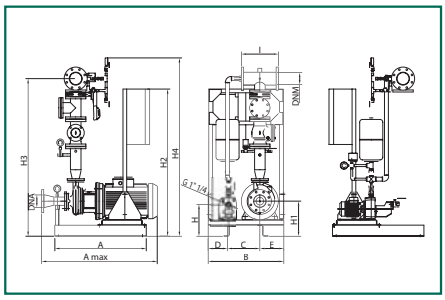

2 K

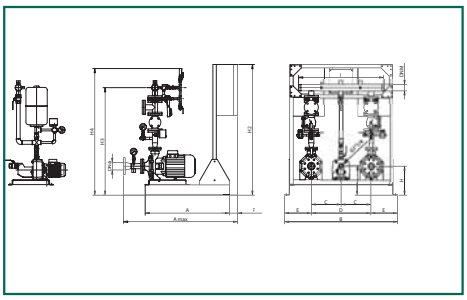

2 NKP-G 32 / 40-160

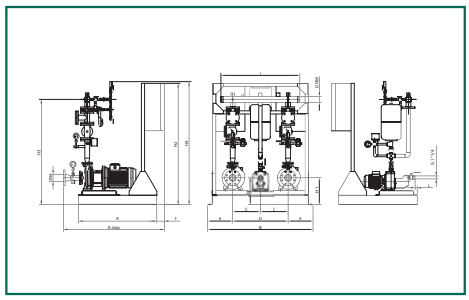

2 NKP-G 40 / 50 / 65

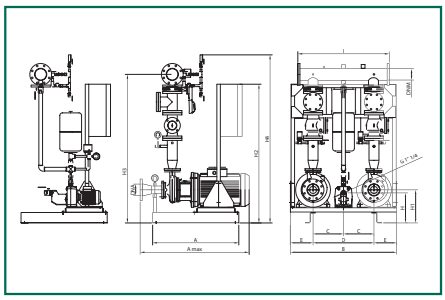

модель	A	A max	B	C	D	E	F	G	H	H1	H2	H3	H4	I	L	DNA	DNM	вес кг
1 K 70/300 T	990	1340	930	-	615	315	95	1"1/4	345	340	1535	1265	1490	400	-	80	2" 1/2	297
1 K 80/300 T	990	1340	930	-	615	315	95	1"1/4	345	340	1535	1265	1490	400	-	80	2" 1/2	303
1 K 70/400 T	990	1340	930	-	615	315	95	1"1/4	345	340	1535	1265	1490	400	-	80	2" 1/2	299
1 K 80/400 T	990	1340	930	-	615	315	95	1"1/4	345	340	1535	1265	1490	400	-	80	2" 1/2	304
1 NKP-G 32-200.1/188	990	1275	930	350	265	315	95	1"1/4	345	340	1535	1330	1550	400	27	80	2" 1/2	335
1 NKP-G 32-200/190	990	1275	930	350	265	315	95	1"1/4	345	340	1535	1330	1550	400	27	80	2" 1/2	340
1 NKP-G 32-200.1/205	990	1275	930	350	265	315	95	1"1/4	345	340	1535	1330	1550	400	27	80	2" 1/2	335
1 NKP-G 32-200/210	990	1275	930	350	265	315	95	1"1/4	345	340	1535	1330	1550	400	27	80	2" 1/2	335
1 NKP-G 40-160/158	990	1295	930	350	265	315	95	1"1/4	345	332	1535	1375	1600	400	27	100	80	435
1 NKP-G 40-160/172	990	1295	930	350	265	315	95	1"1/4	345	332	1535	1375	1600	400	27	100	80	365
1 NKP-G 40-200/210	990	1045	820	350	210	260	-	1"1/4	345	360	1600	1425	1650	400	-	100	80	435
1 NKP-G 40-250/230	990	1045	820	350	210	260	-	1"1/4	345	360	1600	1470	1695	400	-	100	80	435
1 NKP-G 40-250/245	990	1125	820	350	210	260	-	1"1/4	345	360	1600	1470	1695	400	-	100	80	453
1 NKP-G 40-250/260	990	1165	820	350	210	260	-	1"1/4	345	360	1600	1470	1695	400	-	100	80	455
1 NKP-G 50-200/200	990	1045	820	350	210	260	-	1"1/4	345	360	1600	1515	1740	400	-	100	100	435
1 NKP-G 50-200/210	990	1125	820	350	210	260	-	1"1/4	345	360	1600	1515	1740	400	-	100	100	435
1 NKP-G 50-200/219	990	1165	820	350	210	260	-	1"1/4	345	360	1600	1515	1740	400	-	100	100	365
1 NKP-G 50-250/230	990	1165	820	350	210	260	-	1"1/4	345	360	1600	1540	1765	400	-	100	100	453
1 NKP-G 50-250/257	990	1225	820	350	210	260	-	1"1/4	345	380	1600	1560	1785	400	-	100	100	435
1 NKP-G 65-200/190	990	1155	820	350	210	260	-	1"1/4	345	360	1600	1690	1915	400	-	125	125	465
1 NKP-G 65-200/200	990	1195	820	350	210	260	-	1"1/4	345	360	1600	1690	1925	400	-	125	125	465
1 NKP-G 65-200/219	990	1255	820	350	210	260	-	1"1/4	345	380	1600	1710	1935	400	-	125	125	465
2 K 70/300 T	990	1340	1330	350	700	315	95	1"1/4	345	340	1535	1265	1490	998	-	80	2" 1/2	534
2 K 80/300 T	990	1340	1330	350	700	315	95	1"1/4	345	340	1535	1265	1490	998	-	80	2" 1/2	546
2 K 70/400 T	990	1340	1330	350	700	315	95	1"1/4	345	340	1535	1265	1490	998	-	80	2" 1/2	538
2 K 80/400 T	990	1340	1330	350	700	315	95	1"1/4	345	340	1535	1265	1490	998	-	80	2" 1/2	548
2 NKP-G 32-200.1/188	990	1275	1330	350	700	315	95	1"1/4	345	340	1535	1330	1550	998	27	80	2" 1/2	562
2 NKP-G 32-200/190	990	1275	1330	350	700	315	95	1"1/4	345	340	1535	1330	1550	998	27	80	2" 1/2	572
2 NKP-G 32-200.1/205	990	1275	1330	350	700	315	95	1"1/4	345	340	1535	1330	1550	998	27	80	2" 1/2	540
2 NKP-G 32-200/210	990	1275	1330	350	700	315	95	1"1/4	345	340	1535	1330	1550	998	27	80	2" 1/2	566
2 NKP-G 40-160/158	990	1295	1330	350	700	315	95	1"1/4	345	332	1535	1375	1600	998	27	100	80	658
2 NKP-G 40-160/172	990	1295	1330	350	700	315	95	1"1/4	345	332	1535	1375	1600	998	27	100	80	644
2 NKP-G 40-200/210	990	1045	1220	350	700	260	-	1"1/4	345	360	1600	1425	1650	1050	-	100	80	724
2 NKP-G 40-250/230	990	1045	1220	350	700	260	-	1"1/4	345	360	1600	1470	1695	1050	-	100	80	754
2 NKP-G 40-250/245	990	1125	1220	350	700	260	-	1"1/4	345	360	1600	1470	1695	1050	-	100	80	834
2 NKP-G 40-250/260	990	1165	1220	350	700	260	-	1"1/4	345	360	1600	1470	1695	1050	-	100	80	860
2 NKP-G 50-200/200	990	1045	1220	350	700	260	-	1"1/4	345	360	1600	1515	1740	1050	-	100	100	870
2 NKP-G 50-200/210	990	1125	1220	350	700	260	-	1"1/4	345	360	1600	1515	1740	1050	-	100	100	840
2 NKP-G 50-200/219	990	1165	1220	350	700	260	-	1"1/4	345	360	1600	1515	1740	1050	-	100	100	768
2 NKP-G 50-250/230	990	1165	1220	350	700	260	-	1"1/4	345	360	1600	1540	1765	1050	-	100	100	996
2 NKP-G 50-250/257	990	1225	1220	350	700	260	-	1"1/4	345	380	1600	1560	1785	1050	-	100	100	980
2 NKP-G 65-200/190	990	1155	1220	350	700	260	-	1"1/4	345	360	1600	1690	1915	1050	-	125	125	1010
2 NKP-G 65-200/200	990	1195	1220	350	700	260	-	1"1/4	345	360	1600	1690	1925	1050	-	125	125	99
2 NKP-G 65-200/219	990	1255	1220	350	700	260	-	1"1/4	345	380	1600	1710	1935	1050	-	125	125	896

DAB PUMPS оставляет за собой право вносить изменения в изделия без предварительного уведомления

DAB
PUMP PERFORMANCE

Насосные станции

Насос с приводом от дизельного двигателя.

В базовом исполнении насосная станция состоит из насоса с приводом от дизельного двигателя, дополнительно может быть установлен стандартизированный центробежный насос с электродвигателем, а также, если необходимо, насос-пилот типа JET (или KV).

Принцип работы.

При падении давления в системе запускается насос-пилот (если установлен). При недостаточном давлении в системе запускается нормальновсасывающий электрический насос (если модель станции содержит дизель-насос и электронасос).

В случае отключения электроэнергии стартерные батареи и бак с запасом дизельного топлива позволяют запустить дизельный двигатель и приводимый от него насос.

Основные компоненты.

Гидравлическая – механическая часть.

- Фундаментная рама с гальваническим покрытием для дизель-агрегата с насосом, установленного на виброгасящие резиновые подушки.
- Дизельный двигатель с непосредственным впрыском топлива, позволяющий приводимому насосу работать с перегрузкой до 10%, соединен с приводимым стандартизированным насосом при помощи гибкой муфты. Запас топлива в баке позволяет дизельному двигателю работать в течение 6 часов.
- Фундаментная рама стандартизированного первого насоса и насоса-пилота.
- Отдельная всасывающая линия для каждого насоса с вакуумметром.
- Обратные клапаны с прочисткой, напорные отсекающие клапаны и манометры.

(*) Стальной напорный коллектор с гальваническим покрытием, с автоматом давления и мембранным баком.

(*) Два коллектора от дизельного насоса и электронасоса могут быть объединены вместе с коллектором, поставляемым со станцией.

Электрическая часть.

- Шкаф управления дизельным насосом с системой управления, линейным выключателем, вольтметром и амперметром, счетчиком моточасов, двумя аккумуляторными батареями на 12В, переключателем Ручн.-0-Авт., кнопкой «STOP».
- Шкаф управления первым электронасосом, с линейным выключателем, пускателями (прямой пуск до 7,5 кВт, Y/Г свыше 7,5 кВт), вольтметром и амперметром, переключателем Ручн.-0-Авт., кнопкой «STOP». Клеммы для подключения устройства еженедельных проверок (только для электрического насоса).
- Шкаф управления для насоса-пилота с линейным выключателем, тепловым реле, переключателем Ручн.-0-Авт.

1 НАСОС

модель станции 1 Дизельный насос	ПИТАНИЕ ШКАФА ДИЗЕЛЬНОГО НАСОСА	ПИТАНИЕ НАСОСА-ПИЛОТА	ОПИСАНИЕ	номинальн. мощн. кВт	DNA	DNM	насос-пилот	ИЗМЕРИТЕЛЬ ПРОИЗВОДИТЕЛЬНОСТИ	вес кг
1 KDN 32-200/210 MD	1x220-240 V –	–	Дизельный насос	8,6	DN 80	2"1/2	NO	1P/S.32	500
1 KDN 32-200/210 + JET MD	1x220-240 V –	3x400 V –	Дизельный насос + пилот	8,6	DN 80	2"1/2	JET 251	1P/S.32	550
1 KDN 32-200/190 MD	1x220-240 V –	–	Дизельный насос	8,6	DN 80	2"1/2	NO	1P/S.32	500
1 KDN 32-200/190 + JET MD	1x220-240 V –	3x400 V –	Дизельный насос + пилот	8,6	DN 80	2"1/2	JET 251	1P/S.32	550
1 KDN 40-160/172 MD	1x220-240 V –	–	Дизельный насос	8,6	DN 100	DN 80	NO	1P/S.40	500
1 KDN 40-160/172 + JET MD	1x220-240 V –	3x400 V –	Дизельный насос + пилот	8,6	DN 100	DN 80	JET 251	1P/S.40	550
1 KDN 40-200/210 MD	1x220-240 V –	–	Дизельный насос	13,5	DN 100	DN 80	NO	1P/S.40	500
1 KDN 40-200/210 + JET MD	1x220-240 V –	3x400 V –	Дизельный насос + пилот	13,5	DN 100	DN 80	JET 251	1P/S.40	550
1 KDN 40-250/260 MD	1x220-240 V –	–	Дизельный насос	26	DN 100	DN 80	NO	1P/S.40	560
1 KDN 40-250/260 + JET MD	1x220-240 V –	3x400 V –	Дизельный насос + пилот	26	DN 100	DN 80	JET 251	1P/S.40	610
1 KDN 40-250/245 MD	1x220-240 V –	–	Дизельный насос	17,7	DN 100	DN 80	NO	1P/S.40	600
1 KDN 40-250/245 + JET MD	1x220-240 V –	3x400 V –	Дизельный насос + пилот	17,7	DN 100	DN 80	JET 251	1P/S.40	650
1 KDN 40-250/230 MD	1x220-240 V –	–	Дизельный насос	17,7	DN 100	DN 80	NO	1P/S.40	600
1 KDN 40-250/230 + JET MD	1x220-240 V –	3x400 V –	Дизельный насос + пилот	17,7	DN 100	DN 80	JET 251	1P/S.40	650
1 KDN 50-200/219 MD	1x220-240 V –	–	Дизельный насос	26	DN 100	DN 100	NO	1P/S.50	630
1 KDN 50-200/219 + JET MD	1x220-240 V –	3x400 V –	Дизельный насос + пилот	26	DN 100	DN 100	JET 251	1P/S.50	680
1 KDN 50-200/210 MD	1x220-240 V –	–	Дизельный насос	17,7	DN 100	DN 100	NO	1P/S.50	550
1 KDN 50-200/210 + JET MD	1x220-240 V –	3x400 V –	Дизельный насос + пилот	17,7	DN 100	DN 100	JET 251	1P/S.50	600
1 KDN 50-200/200 MD	1x220-240 V –	–	Дизельный насос	17,7	DN 100	DN 100	NO	1P/S.50	550
1 KDN 50-200/200 + JET MD	1x220-240 V –	3x400 V –	Дизельный насос + пилот	17,7	DN 100	DN 100	JET 251	1P/S.50	600
1 KDN 50-250/257 MD	1x220-240 V –	–	Дизельный насос	26	DN 100	DN 100	NO	1P/S.50	670
1 KDN 50-250/257 + JET MD	1x220-240 V –	3x400 V –	Дизельный насос + пилот	26	DN 100	DN 100	JET 251	1P/S.50	720
1 KDN 50-250/230 MD	1x220-240 V –	–	Дизельный насос	26	DN 100	DN 100	NO	1P/S.50	630
1 KDN 50-250/230 + JET MD	1x220-240 V –	3x400 V –	Дизельный насос + пилот	26	DN 100	DN 100	JET 251	1P/S.50	680
1 KDN 65-200/219 MD	1x220-240 V –	–	Дизельный насос	26	DN 125	DN 125	NO	1P/S.65	700
1 KDN 65-200/219 + JET MD	1x220-240 V –	3x400 V –	Дизельный насос + пилот	26	DN 125	DN 125	JET 251	1P/S.65	750
1 KDN 65-200/200 MD	1x220-240 V –	–	Дизельный насос	26	DN 125	DN 125	NO	1P/S.65	670
1 KDN 65-200/200 + JET MD	1x220-240 V –	3x400 V –	Дизельный насос + пилот	26	DN 125	DN 125	JET 251	1P/S.65	720
1 KDN 65-200/190 MD	1x220-240 V –	–	Дизельный насос	17,7	DN 125	DN 125	NO	1P/S.65	580
1 KDN 65-200/190 + JET MD	1x220-240 V –	3x400 V –	Дизельный насос + пилот	17,7	DN 125	DN 125	JET 251	1P/S.65	630
1 KDN 65-315/290 MD	1x220-240 V –	–	Дизельный насос	43	DN 125	DN 125	NO	1P/S.65	900
1 KDN 65-315/290 + KV MD	1x220-240 V –	3x400 V –	Дизельный насос + пилот	43	DN 125	DN 125	KV 3/12	1P/S.65	950

DAB PUMPS оставляет за собой право вносить изменения в изделия без предварительного уведомления

DAB
PUMP PERFORMANCE

2 НАСОСА

модель станции 2 Мотопомпы	питание шкафа дизельного насоса	питание насоса-пилота	ОПИСАНИЕ	номинальн. мощн. кВт дизельный двигатель	номинальн. мощн. кВт электронасос	DNA	DNM	насос-пилот	[illegible]	вес кг
2 KDN/P 32-200/210 MD	1x220-240 V ~	3x400 V +N~	Дизельный насос + NKP-G 32-200/210	8,6	7,5	DN 80+80	2"1/2	NO	2P/S.32	–
2 KDN/P 32-200/210 + PS MD	1x220-240 V ~	3x400 V +N~	Дизельный насос + NKP-G 32-200/210	8,6	7,5	DN 80+80	2"1/2	NO	2P/S.32	–
2 KDN/P 32-200/210 + JET MD	1x220-240 V ~	3x400 V +N~	Дизельный насос + NKP-G 32-200/210	8,6	7,5	DN 80+80	2"1/2	JET 251	2P/S.32	–
2 KDN/P 32-200/210 + PS + JET MD	1x220-240 V ~	3x400 V +N~	Дизельный насос + NKP-G 32-200/210	8,6	7,5	DN 80+80	2"1/2	JET 251	2P/S.32	–
2 KDN/P 32-200/190 MD	1x220-240 V ~	3x400 V +N~	Дизельный насос + NKP-G 32-200/190	8,6	5,5	DN 100+100	2"1/2	NO	2P/S.32	–
2 KDN/P 32-200/190 + PS MD	1x220-240 V ~	3x400 V +N~	Дизельный насос + NKP-G 32-200/190	8,6	5,5	DN 100+100	2"1/2	NO	2P/S.32	–
2 KDN/P 32-200/190 + JET MD	1x220-240 V ~	3x400 V +N~	Дизельный насос + NKP-G 32-200/190	8,6	5,5	DN 100+100	2"1/2	JET 251	2P/S.32	–
2 KDN/P 32-200/190 + PS + JET MD	1x220-240 V ~	3x400 V +N~	Дизельный насос + NKP-G 32-200/190	8,6	5,5	DN 100+100	2"1/2	JET 251	2P/S.32	–
2 KDN/P 40-160/172 MD UNI 9490	1x220-240 V ~	3x400 V +N~	Дизельный насос + NKP-G 40-160/172	8,6	7,5	DN 100+100	DN 80	NO	2P/S.40	–
2 KDN/P 40-160/172 + PS MD	1x220-240 V ~	3x400 V +N~	Дизельный насос + NKP-G 40-160/172	8,6	7,5	DN 100+100	DN 80	NO	2P/S.40	–
2 KDN/P 40-160/172 + JET MD	1x220-240 V ~	3x400 V +N~	Дизельный насос + NKP-G 40-160/172	8,6	7,5	DN 100+100	DN 80	JET 251	2P/S.40	–
2 KDN/P 40-160/172 + PS + JET MD	1x220-240 V ~	3x400 V +N~	Дизельный насос + NKP-G 40-160/172	8,6	7,5	DN 100+100	DN 80	JET 251	2P/S.40	–
2 KDN/P 40-200/210 MD	1x220-240 V ~	3x400 V +N~	Дизельный насос + NKP-G 40-200/210	13,5	11	DN 100+100	DN 80	NO	2P/S.40	–
2 KDN/P 40-200/210 + PS MD	1x220-240 V ~	3x400 V +N~	Дизельный насос + NKP-G 40-200/210	13,5	11	DN 100+100	DN 80	NO	2P/S.40	–
2 KDN/P 40-200/210 + JET MD	1x220-240 V ~	3x400 V +N~	Дизельный насос + NKP-G 40-200/210	13,5	11	DN 100+100	DN 80	JET 251	2P/S.40	–
2 KDN/P 40-200/210 + PS + JET MD	1x220-240 V ~	3x400 V +N~	Дизельный насос + NKP-G 40-200/210	13,5	11	DN 100+100	DN 80	JET 251	2P/S.40	–
2 KDN/P 40-250/260 MD	1x220-240 V ~	3x400 V +N~	Дизельный насос + NKP-G 40-250/260	26	22	DN 100+100	DN 80	NO	2P/S.40	–
2 KDN/P 40-250/260 + PS MD	1x220-240 V ~	3x400 V +N~	Дизельный насос + NKP-G 40-250/260	26	22	DN 100+100	DN 80	NO	2P/S.40	–
2 KDN/P 40-250/260 + JET MD	1x220-240 V ~	3x400 V +N~	Дизельный насос + NKP-G 40-250/260	26	22	DN 100+100	DN 80	JET 251	2P/S.40	–
2 KDN/P 40-250/260 + PS + JET MD	1x220-240 V ~	3x400 V +N~	Дизельный насос + NKP-G 40-250/260	26	22	DN 100+100	DN 80	JET 251	2P/S.40	–
2 KDN/P 40-250/245 MD	1x220-240 V ~	3x400 V +N~	Дизельный насос + NKP-G 40-250/245	17,7	18,5	DN 100+100	DN 80	NO	2P/S.40	–
2 KDN/P 40-250/245 + PS MD	1x220-240 V ~	3x400 V +N~	Дизельный насос + NKP-G 40-250/245	17,7	18,5	DN 100+100	DN 80	NO	2P/S.40	–
2 KDN/P 40-250/245 + JET MD	1x220-240 V ~	3x400 V +N~	Дизельный насос + NKP-G 40-250/245	17,7	18,5	DN 100+100	DN 80	JET 251	2P/S.40	–
2 KDN/P 40-250/245 + PS + JET MD	1x220-240 V ~	3x400 V +N~	Дизельный насос + NKP-G 40-250/245	17,7	18,5	DN 100+100	DN 80	JET 251	2P/S.40	–
2 KDN/P 40-250/230 MD	1x220-240 V ~	3x400 V +N~	Дизельный насос + NKP-G 40-250/230	17,7	15	DN 100+100	DN 80	NO	2P/S.40	–
2 KDN/P 40-250/230 + PS MD	1x220-240 V ~	3x400 V +N~	Дизельный насос + NKP-G 40-250/230	17,7	15	DN 100+100	DN 80	NO	2P/S.40	–
2 KDN/P 40-250/230 + JET MD	1x220-240 V ~	3x400 V +N~	Дизельный насос + NKP-G 40-250/230	17,7	15	DN 100+100	DN 80	JET 251	2P/S.40	–
2 KDN/P 40-250/230 + PS + JET MD	1x220-240 V ~	3x400 V +N~	Дизельный насос + NKP-G 40-250/230	17,7	15	DN 100+100	DN 80	JET 251	2P/S.40	–
2 KDN/P 50-200/219 MD	1x220-240 V ~	3x400 V +N~	Дизельный насос + NKP-G 50-200/219	26	22	DN 100+100	DN 100	NO	2P/S.50	–
2 KDN/P 50-200/219 + PS MD	1x220-240 V ~	3x400 V +N~	Дизельный насос + NKP-G 50-200/219	26	22	DN 100+100	DN 100	NO	2P/S.50	–
2 KDN/P 50-200/219 + JET MD	1x220-240 V ~	3x400 V +N~	Дизельный насос + NKP-G 50-200/219	26	22	DN 100+100	DN 100	JET 251	2P/S.50	–
2 KDN/P 50-200/219 + PS + JET MD	1x220-240 V ~	3x400 V +N~	Дизельный насос + NKP-G 50-200/219	26	22	DN 100+100	DN 100	JET 251	2P/S.50	–
2 KDN/P 50-200/210 MD	1x220-240 V ~	3x400 V +N~	Дизельный насос + NKP-G 50-200/210	17,7	18,5	DN 100+100	DN 100	NO	2P/S.50	–
2 KDN/P 50-200/210 + PS MD	1x220-240 V ~	3x400 V +N~	Дизельный насос + NKP-G 50-200/210	17,7	18,5	DN 100+100	DN 100	NO	2P/S.50	–
2 KDN/P 50-200/210 + JET MD	1x220-240 V ~	3x400 V +N~	Дизельный насос + NKP-G 50-200/210	17,7	18,5	DN 100+100	DN 100	JET 251	2P/S.50	–
2 KDN/P 50-200/210 + PS + JET MD	1x220-240 V ~	3x400 V +N~	Дизельный насос + NKP-G 50-200/210	17,7	18,5	DN 100+100	DN 100	JET 251	2P/S.50	–
2 KDN/P 50-200/200 MD	1x220-240 V ~	3x400 V +N~	Дизельный насос + NKP-G 50-200/200	17,7	15	DN 100+100	DN 100	NO	2P/S.50	–
2 KDN/P 50-200/200 + PS MD	1x220-240 V ~	3x400 V +N~	Дизельный насос + NKP-G 50-200/200	17,7	15	DN 100+100	DN 100	NO	2P/S.50	–
2 KDN/P 50-200/200 + JET MD	1x220-240 V ~	3x400 V +N~	Дизельный насос + NKP-G 50-200/200	17,7	15	DN 100+100	DN 100	JET 251	2P/S.50	–
2 KDN/P 50-200/200 + PS + JET MD	1x220-240 V ~	3x400 V +N~	Дизельный насос + NKP-G 50-200/200	17,7	15	DN 100+100	DN 100	JET 251	2P/S.50	–
2 KDN/P 50-250/257 MD	1x220-240 V ~	3x400 V +N~	Дизельный насос + NKP-G 50-250/257	26	30	DN 100+100	DN 100	NO	2P/S.50	–
2 KDN/P 50-250/257 + PS MD	1x220-240 V ~	3x400 V +N~	Дизельный насос + NKP-G 50-250/257	26	30	DN 100+100	DN 100	NO	2P/S.50	–
2 KDN/P 50-250/257 + JET MD	1x220-240 V ~	3x400 V +N~	Дизельный насос + NKP-G 50-250/257	26	30	DN 100+100	DN 100	JET 251	2P/S.50	–
2 KDN/P 50-250/257 + PS + JET MD	1x220-240 V ~	3x400 V +N~	Дизельный насос + NKP-G 50-250/257	26	30	DN 100+100	DN 100	JET 251	2P/S.50	–
2 KDN/P 50-250/230 MD	1x220-240 V ~	3x400 V +N~	Дизельный насос + NKP-G 50-250/230	26	22	DN 100+100	DN 100	NO	2P/S.50	–
2 KDN/P 50-250/230 + PS MD	1x220-240 V ~	3x400 V +N~	Дизельный насос + NKP-G 50-250/230	26	22	DN 100+100	DN 100	NO	2P/S.50	–
2 KDN/P 50-250/230 + JET MD	1x220-240 V ~	3x400 V +N~	Дизельный насос + NKP-G 50-250/230	26	22	DN 100+100	DN 100	JET 251	2P/S.50	–
2 KDN/P 50-250/230 + PS + JET MD	1x220-240 V ~	3x400 V +N~	Дизельный насос + NKP-G 50-250/230	26	22	DN 100+100	DN 100	JET 251	2P/S.50	–
2 KDN/P 65-200/219 MD	1x220-240 V ~	3x400 V +N~	Дизельный насос + NKP-G 65-200/219	26	30	DN 125+125	DN 125	NO	2P/S.65	–
2 KDN/P 65-200/219 + PS MD	1x220-240 V ~	3x400 V +N~	Дизельный насос + NKP-G 65-200/219	26	30	DN 125+125	DN 125	NO	2P/S.65	–
2 KDN/P 65-200/219 + JET MD	1x220-240 V ~	3x400 V +N~	Дизельный насос + NKP-G 65-200/219	26	30	DN 125+125	DN 125	JET 251	2P/S.65	–
2 KDN/P 65-200/219 + PS + JET MD	1x220-240 V ~	3x400 V +N~	Дизельный насос + NKP-G 65-200/219	26	30	DN 125+125	DN 125	JET 251	2P/S.65	–
2 KDN/P 65-200/200 MD	1x220-240 V ~	3x400 V +N~	Дизельный насос + NKP-G 65-200/200	26	22	DN 125+125	DN 125	NO	2P/S.65	–
2 KDN/P 65-200/200 + PS MD	1x220-240 V ~	3x400 V +N~	Дизельный насос + NKP-G 65-200/200	26	22	DN 125+125	DN 125	NO	2P/S.65	–
2 KDN/P 65-200/200 + JET MD	1x220-240 V ~	3x400 V +N~	Дизельный насос + NKP-G 65-200/200	26	22	DN 125+125	DN 125	JET 251	2P/S.65	–
2 KDN/P 65-200/200 + PS + JET MD	1x220-240 V ~	3x400 V +N~	Дизельный насос + NKP-G 65-200/200	26	22	DN 125+125	DN 125	JET 251	2P/S.65	–
2 KDN/P 65-200/190 MD	1x220-240 V ~	3x400 V +N~	Дизельный насос + NKP-G 65-200/190	17,7	18,5	DN 125+125	DN 125	NO	2P/S.65	–
2 KDN/P 65-200/190 + PS MD	1x220-240 V ~	3x400 V +N~	Дизельный насос + NKP-G 65-200/190	17,7	18,5	DN 125+125	DN 125	NO	2P/S.65	–
2 KDN/P 65-200/190 + JET MD	1x220-240 V ~	3x400 V +N~	Дизельный насос + NKP-G 65-200/190	17,7	18,5	DN 125+125	DN 125	JET 251	2P/S.65	–
2 KDN/P 65-200/190 + PS + JET MD	1x220-240 V ~	3x400 V ~	Дизельный насос + NKP-G 65-200/190	17,7	18,5	DN 125+125	DN 125	JET 251	2P/S.65	–
2 KDN 65-250/240 30 MD	1x220-240 V ~	3x400 V ~	Дизельный насос + KDN 65-250 30	26	30	DN 125+125	DN 125	NO	2P/S.65	–
2 KDN 65-250/240 30 + KV MD	1x220-240 V ~	3x400 V ~	Дизельный насос + KDN 65-250 30	26	30	DN 125+125	DN 125	KV 3/12	2P/S.65	–
2 KDN 65-250/315 45 MD	1x220-240 V ~	3x400 V ~	Дизельный насос + KDN 65-250 37	43	45	DN 125+125	DN 125	NO	2P/S.65	–
2 KDN 65-250/315 45 + KV MD	1x220-240 V ~	3x400 V ~	Дизельный насос + KDN 65-250 37	43	45	DN 125+125	DN 125	KV 3/12	2P/S.65	–

DAB PUMPS оставляет за собой право вносить изменения в изделия без предварительного уведомления

KDN 32

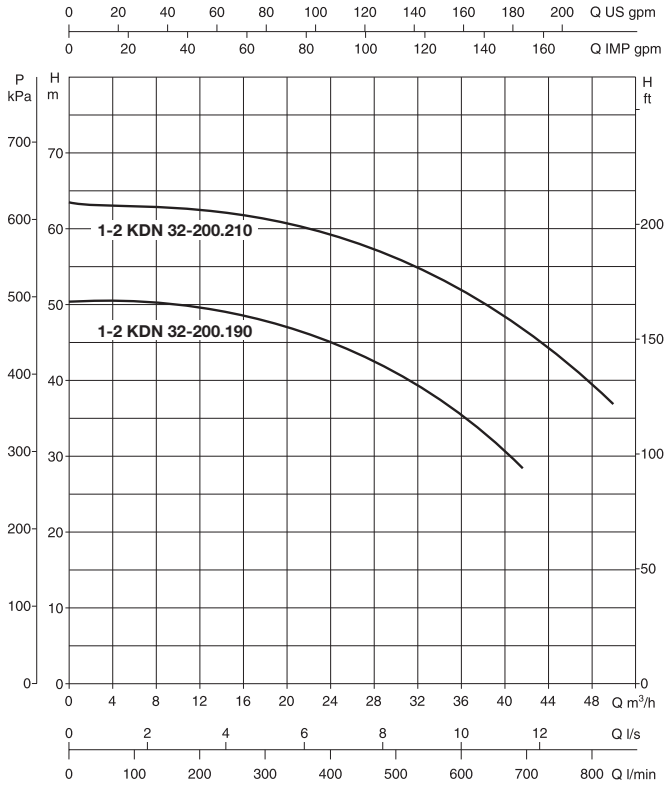

KDN 40

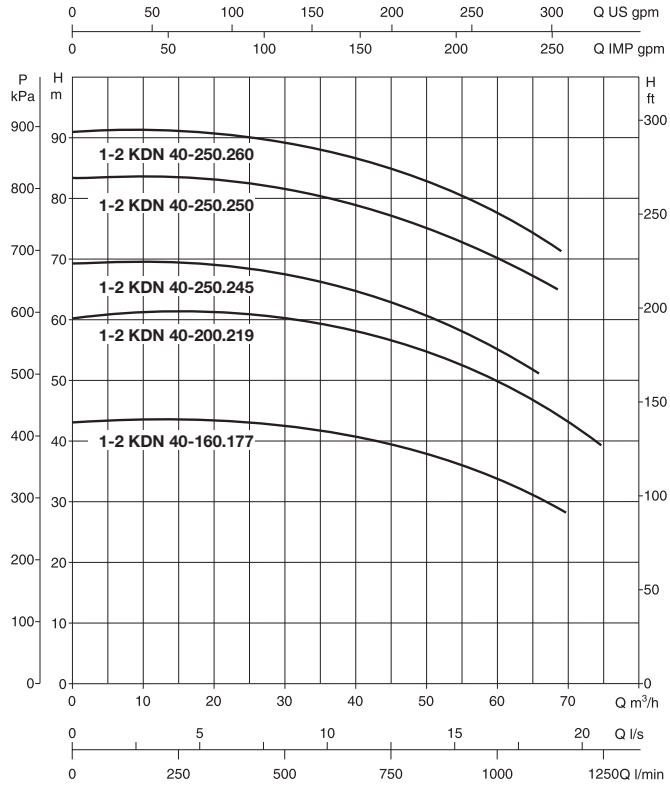

KDN 50

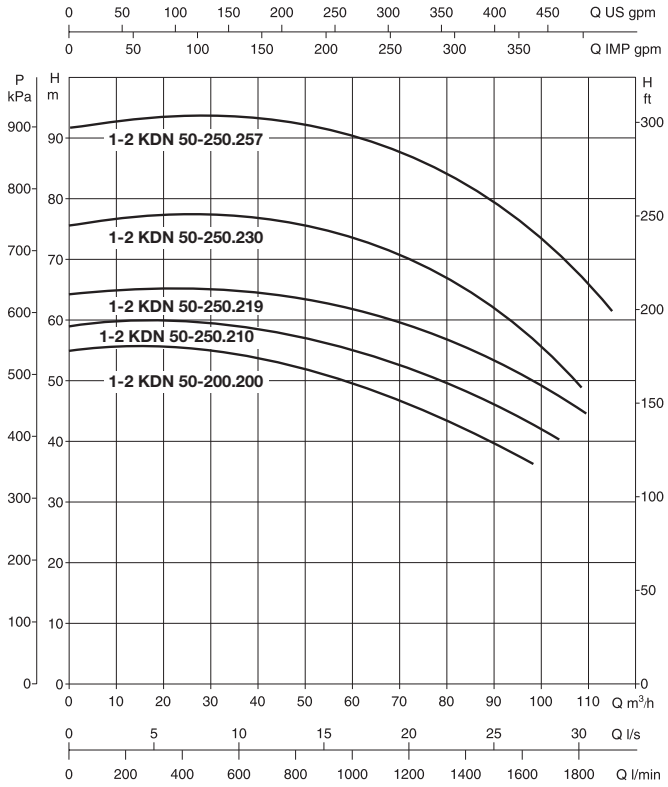

KDN 65

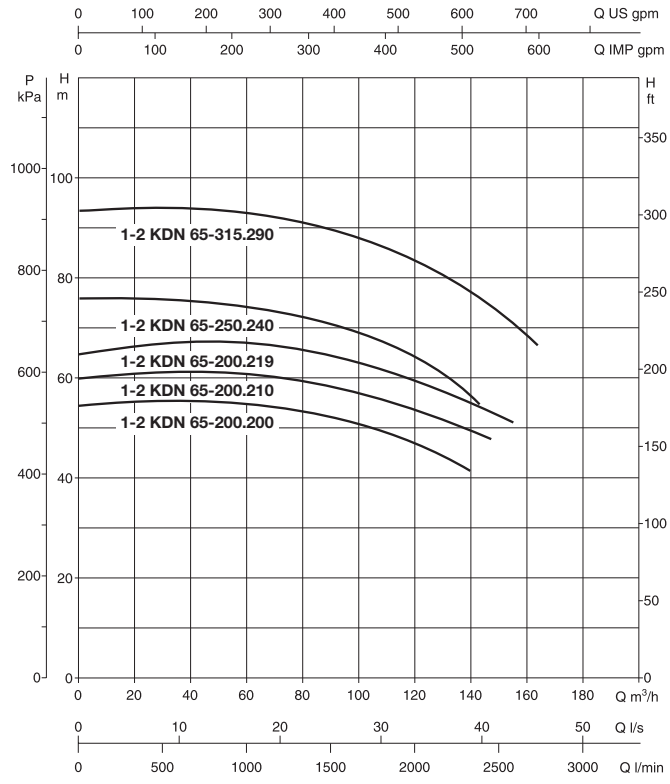

ГАБАРИТНЫЕ РАЗМЕРЫ

1 KDN 40-250.240 MD - Станции с 1 дизельным насосом
1 KDN 40-250.240 + JET MD - Станции с 1 дизельным насосом + насос-пилот типа JET
2 KDN/P 40-250.240 MD - Станции с 1 дизельным насосом, 1 NKP-G подающий насос
2 KDN/P 40-250.240.4 + JET MD - Станции с 1 дизельным насосом, 1 NKP-G подающий насос + насос-пилот типа JET

1 KDN...+ JET

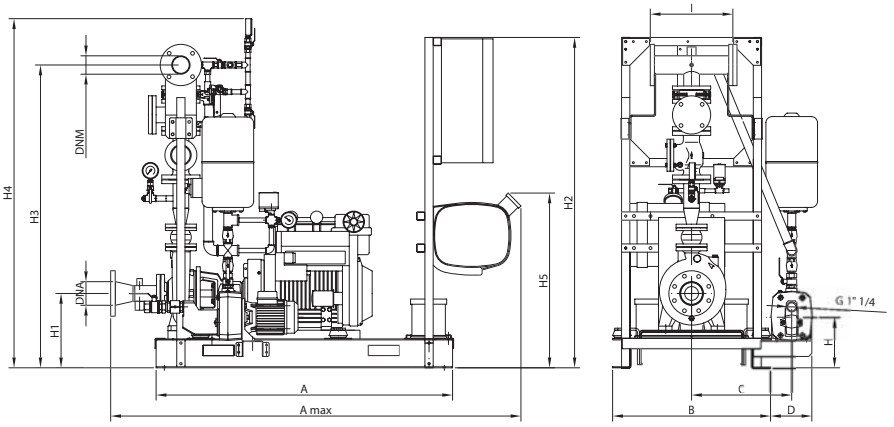

модель	A	A max	B	B1	C	H	H1	H2	H3	H4	DN всас. насос	DN нагнет. коллекторы
1 KDN 32-200 + JET	1436	1945	765	200	485	1600	340	245	1255	850	80	2" 1/2
1 KDN 40-160 + JET	1436	1965	765	200	485	1600	332	245	1220	850	100	80
1 KDN 40-200 + JET	1436	1985	765	200	485	1600	360	245	1268	850	100	80
1 KDN 40-250 + JET	1436	1985	765	200	485	1600	360	245	1313	850	100	80
1 KDN 50-200 + JET	1436	1985	765	200	485	1600	360	245	1360	850	100	100
1 KDN 50-250.240 + JET	1436	1985	765	200	485	1600	360	245	1366	850	100	100
1 KDN 50-250.263 + JET	1436	1985	765	200	485	1600	380	245	1386	850	100	100
1 KDN 65-200 + JET	1436	2015	765	200	485	1600	360	245	1432	850	125	125
1 KDN 65-200.219 + JET	1436	2015	765	200	485	1600	380	245	1452	850	125	125

2 KDN/P...+ JET

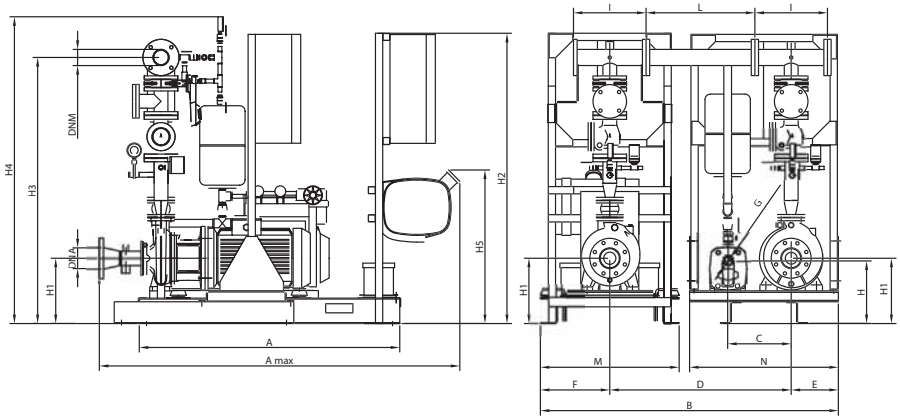

модель	A	A max	B	B1	C	C1	H	H1	H2	H3	H4	DN всас. насос	DN нагнет. коллекторы
2 KDN/P 32-200 + JET	1590	1945	820	765	350	610	1600	340	345	1255	850	80	2" 1/2
2 KDN/P 40-160 + JET	1590	1965	820	765	350	610	1600	332	345	1220	850	100	80
2 KDN/P 40-200 + JET	1590	1985	820	765	350	610	1600	360	345	1268	850	100	80
2 KDN/P 40-250 + JET	1590	1985	820	765	350	610	1600	360	345	1313	850	100	80
2 KDN/P 50-200 + JET	1590	1985	820	765	350	610	1600	360	345	1360	850	100	100
2 KDN/P 50-250.240 + JET	1590	1985	820	765	350	610	1600	360	345	1366	850	100	100
2 KDN/P 50-250.263 + JET	1590	1985	820	765	350	610	1600	380	345	1386	850	100	100
2 KDN/P 65-200 + JET	1590	2015	820	765	350	610	1600	360	345	1432	850	125	125
2 KDN/P 65-200.219 + JET	1590	2015	820	765	350	610	1600	380	345	1452	850	125	125

Размеры действительны также в исполнении 2KDN... без насоса-пилота.

DAB PUMPS оставляет за собой право вносить изменения в изделия без предварительного уведомления

DAB
PUMP PERFORMANCE

НАСОСНЫЕ СТАНЦИИ
1-2 KV32 - 40 - 50
с вертикальными многоступенчатыми центробежными насосами

Установки с центробежными насосами.

Эти насосные установки используют вертикальные многоступенчатые центробежные насосы типа KV 32-40-50, которые ценятся за их высокую производительность, гибкость в эксплуатации и исключительно низкий уровень шума при работе. Эти насосные станции применяются в крупных гражданских установках, их выбор должен осуществляться исключительно компетентными техническими специалистами, способными реально оценить потребности системы водоснабжения установки.

Гидравлическая часть.
- 1-2 вертикальных многоступенчатых центробежных насоса типа KV 32-40-50.
- Фундаментная рама станции из штампованного стального листа со специальным гальваническим покрытием, на четырех виброгасящих резиновых опорах.
- Всасывающий и напорный коллекторы с резьбами для KV 32, с фланцами KV 40-50, со специальным гальваническим покрытием, с заглушками на одной из сторон.
- Мембранные гидроаккумуляторные баки на напорном коллекторе.

Электрическая часть.
Прямой пуск для двигателей мощностью до 7,5 кВт включительно.
Бокс из листовой стали со степенью защиты IP 55 с системой запирающих ручек и блокировкой открытия. Главный линейный выключатель, сблокированный с дверной ручкой, пускатель двигателя с тепловым реле и линейные плавкие предохранители; низковольтная вспомогательная цепь (24В~) для управления пускателями, регулируемый таймер задержки останова насоса (добавочный ход), система смены порядка пуска насосов (для 1-2 насосных станций). Переключатель режимов работы насоса – Автоматический (при помощи автоматов давления на напорном коллекторе) или Ручной. Клеммная колодка с клеммами подключения автомата минимального давления или поплавка для защиты от сухого хода, и дистанционного пуска.
Насосная установка поставляется в жесткой картонной упаковке на деревянном поддоне, с Инструкцией по эксплуатации и электрической схемой соединений.

ЭЛЕКТРИЧЕСКИЕ И ГИДРАВЛИЧЕСКИЕ ХАРАКТЕРИСТИКИ

модель	источник питания 50 Hz	тип насос-пилота*	давл. номинал. насос-пилота		давл. номинал.		размер коллектора	Ø напорного коллектора	Ø расходомер
			кВт	л. с.	кВт	л. с.			
1 KV 32/2 T	3x400 V –	KV 6/7 T	1,1	1,5	2,2	3	11/4"	DN 40	1P S.KV 32 DN 40
1 KV 32/3 T	3x400 V –	KV 3/10 T	1,1	1,5	3	4	11/4"	DN 40	1P S.KV 32 DN 40
1 KV 32/4 T	3x400 V –	KV 3/15 T	1,85	2,5	4	5,5	11/4"	DN 40	1P S.KV 32 DN 40
1 KV 40/2 T	3x400 V –	KV 6/7 T	1,1	1,5	4	5,5	DN 40 - PN 16	DN 50	1P S.KV 40 DN 50
1 KV 40/3 T	3x400 V –	KV 3/12 T	1,5	2	5,5	7,5	DN 40 - PN 16	DN 50	1P S.KV 40 DN 50
1 KV 40/4 T	3x400 V –	KV 3/15 T	1,85	2,5	7,5	10	DN 40 - PN 16	DN 50	1P S.KV 40 DN 50
1 KV 40/5 T	3x400 V –	KV 3/18 T	2,2	3	9,2	12,5	DN 40 - PN 16	DN 50	1P S.KV 40 DN 50
1 KV 50/2 T	3x400 V –	KV 3/10 T	1,1	1,5	7,5	10	DN 50 - PN 16	DN 65	1P S. KV 50 DN 50
1 KV 50/3 T	3x400 V –	KV 3/12 T	1,5	2	9,2	12,5	DN 50 - PN 16	DN 65	1P S. KV 50 DN 50
1 KV 50/4 T	3x400 V –	KV 3/15 T	1,85	2,5	11	15	DN 50 - PN 16	DN 65	1P S. KV 50 DN 50
1 KV 50/5 T	3x400 V –	KV 3/18 T	2,2	3	14,2	20	DN 50 - PN 16	DN 65	1P S. KV 50 DN 50
2 KV 32/2 T	3x400 V –	KV 6/7 T	2x1,1	2x1,5	2x2,2	2x3	DN 65 - PN 16	DN 40	2P S. KV 32 DN 40
2 KV 32/3 T	3x400 V –	KV 3/10 T	2x1,1	2x1,5	2x3	2x4	DN 65 - PN 16	DN 40	2P S. KV 32 DN 40
2 KV 32/4 T	3x400 V –	KV 3/15 T	2x1,85	2x2,5	2x4	2x5,5	DN 65 - PN 16	DN 40	2P S. KV 32 DN 40
2 KV 40/2 T	3x400 V –	KV 6/7 T	2x1,1	2x1,5	2x4	2x5,5	DN 100 - PN 16	DN 50	2P S. KV 40 DN 50
2 KV 40/3 T	3x400 V –	KV 3/12 T	2x1,5	2x2	2x5,5	2x7,5	DN 100 - PN 16	DN 50	2P S. KV 40 DN 50
2 KV 40/4 T	3x400 V –	KV 3/15 T	2x1,85	2x2,5	2x7,5	2x10	DN 100 - PN 16	DN 50	2P S. KV 40 DN 50
2 KV 40/5 T	3x400 V –	KV 3/18 T	2x2,2	2x3	2x9,2	2x12,5	DN 100 - PN 16	DN 50	2P S. KV 40 DN 50
2 KV 50/2 T	3x400 V –	KV 3/10 T	2x1,1	2x1,5	2x7,5	2x10	DN 125 - PN 16	DN 65	2P S. KV 50 DN 50
2 KV 50/3 T	3x400 V –	KV 3/12 T	2x1,5	2x2	2x9,2	2x12,5	DN 125 - PN 16	DN 65	2P S. KV 50 DN 50
2 KV 50/4 T	3x400 V –	KV 3/15 T	2x1,85	2x2,5	2x11	2x15	DN 125 - PN 16	DN 65	2P S. KV 50 DN 50
2 KV 50/5 T	3x400 V –	KV 3/18 T	2x2,2	2x3	2x14,7	2x20	DN 125 - PN 16	DN 65	2P S. KV 50 DN 50

* Насос-пилот устанавливается по заказу

DAB PUMPS оставляет за собой право вносить изменения в изделия без предварительного уведомления

1 KV 32

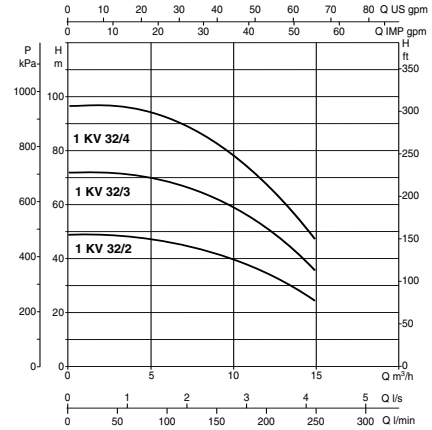

1 KV 40

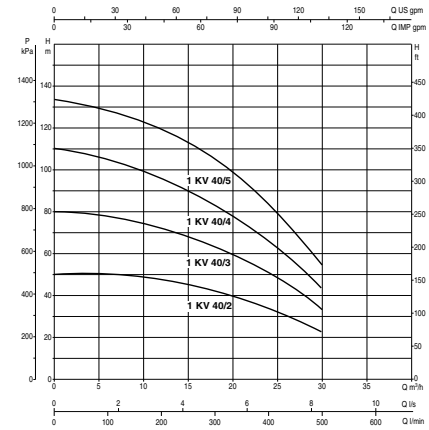

1 KV 50

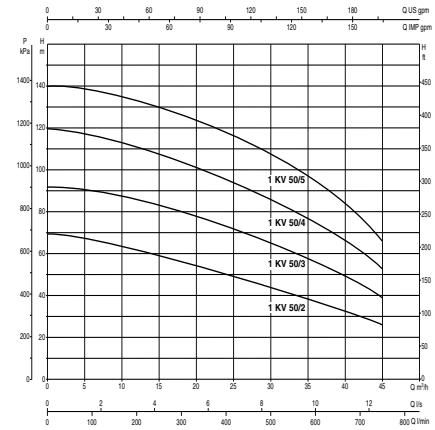

2 KV 32

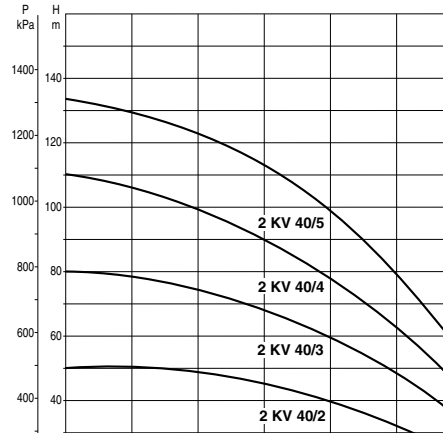

2 KV 40

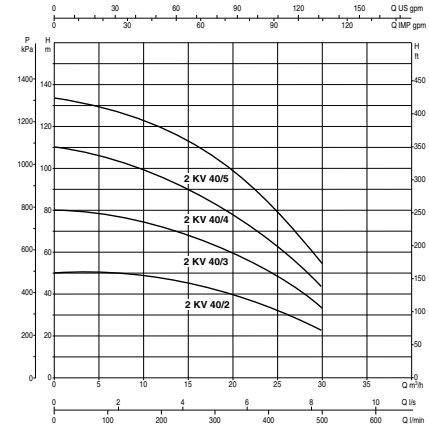

2 KV 50

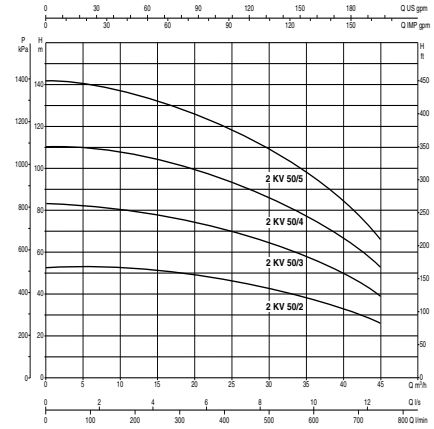

РАЗМЕРЫ

1 KV

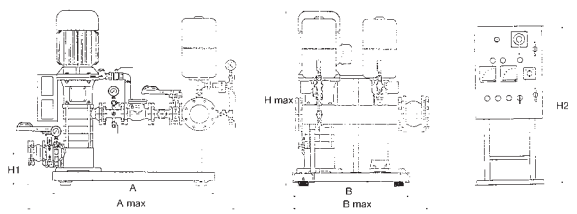

2 KV

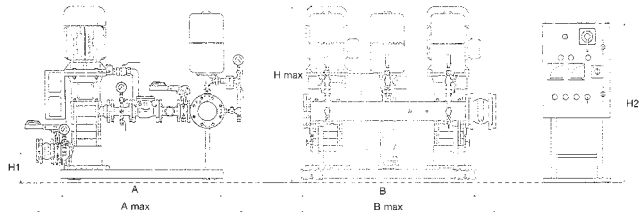

модель	A	A max	B	B max	H max	H1	H2	вес с насосом пилотом кг	вес без насоса пилота кг
1 KV 32/2 T	1250	1400	630	700	850	180	1195	300	265
1 KV 32/3 T	1250	1400	630	700	850	180	1195	305	270
1 KV 32/4 T	1250	1400	630	700	850	180	1195	315	280
1 KV 40/2 T	1120	1400	750	1000	1100	212	1195	325	390
1 KV 40/3 T	1120	1400	750	1000	1100	212	1195	355	320
1 KV 40/4 T	1120	1400	750	1000	1100	212	1195	325	290
1 KV 40/5 T	1120	1400	750	1000	1100	212	1195	517	482
1 KV 50/2 T	1200	1400	850	1000	1500	245	1195	413	378
1 KV 50/3 T	1200	1400	850	1000	1500	245	1195	435	400
1 KV 50/4 T	1200	1400	850	1000	1500	245	1195	465	430
1 KV 50/5 T	1200	1400	850	1000	1500	245	1195	517	482
2 KV 32/2 T	900	1400	1050	1250	900	212	1195	445	410
2 KV 32/3 T	900	1400	1050	1250	900	212	1195	455	420
2 KV 32/4 T	900	1400	1050	1250	900	212	1195	485	450
2 KV 40/2 T	1120	1490	1100	1250	1100	212	1195	635	600
2 KV 40/3 T	1120	1490	1100	1250	1100	212	1195	675	640
2 KV 40/4 T	1120	1490	1100	1250	1100	212	1195	325	290
2 KV 40/5 T	1120	1490	1100	1250	1100	212	1195	325	290
2 KV 50/2 T	1200	1540	1300	1450	1500	243	1195	785	750
2 KV 50/3 T	1200	1540	1300	1450	1500	243	1195	835	800
2 KV 50/4 T	1200	1540	1300	1450	1500	243	1195	895	860
2 KV 50/5 T	1200	1540	1300	1450	1500	243	1195	995	960

ОГЛАВЛЕНИЕ

			стр.
ЦИРКУЛЯЦИОННЫЕ НАСОСЫ	ЦИРКУЛЯЦИОННЫЕ НАСОСЫ С МОКРЫМ РОТОРОМ	VA - VB - VD - VA - VS - VSA	3
		A - B - D	10
		BMH - BPH - DMH - DPH	15
	ЦИРКУЛЯЦИОННЫЕ НАСОСЫ С МОКРЫМ РОТОРОМ С ЭЛЕКТРОННЫМ РЕГУЛИРОВАНИЕМ	VEA - VEB - DEB	31
		BPH-E - DPH-E DIALOGUE	34
	НАСОСЫ ИН-ЛАЙН	ALM - ALP - KLM - KLP - DKLM - DKLP	47
		CM - DCM - CP - DCP	51
		Щиты защиты и управления	71
	НАСОСЫ ИН-ЛАЙН С ЧАСТОТНЫМ ПРИВОДОМ	KLME - KLPE - DKLME - DKLPE - CME - CPE	73
МНОГОСТУПЕНЧАТЫЕ ЦЕНТРОБЕЖНЫЕ И САМОВСАСЫВАЮЩИЕ НАСОСЫ	САМОВСАСЫВАЮЩИЕ НАСОСЫ	JET - JETINOX - JETCOM	84
	МНОГОСТУПЕНЧАТЫЕ НАСОСЫ	EURO - EUROINOX - EUROCOM	87
	НАСОСЫ ДЛЯ БАССЕЙНОВ	JETCOM SP - EUROCOM SP	90
	АВТОМАТИЧЕСКИЕ НАСОСЫ	ACTIVE SYSTEM	94
	НАСОСЫ С СИСТЕМОЙ	AD JET - AD EURO	97
	ACTIVE DRIVER	ACTIVE DRIVER	99
	АВТОМАТИЧЕСКИЕ НАСОСНЫЕ СТАНЦИИ	AQUAJET - AQUAJET-INOX	100
	НАСОСЫ ДЛЯ ГЛУБИННОГО ВСАСЫВАНИЯ	DP	101
	НАСОСЫ ДЛЯ САДОВОДСТВА	GARDENJET - GARDEN-INOX - GARDEN-COM	103
ЦЕНТРОБЕЖНЫЕ НАСОСЫ	ВИХРЕВЫЕ НАСОСЫ	KPA - KPS - KPF - KP	106
	КОНСОЛЬНЫЕ ЦЕНТРОБЕЖНЫЕ НАСОСЫ	K с 1 рабочим колесом - K с 2 рабочими колесами	109
	СТАНДАРТИЗИРОВАННЫЕ КОНСОЛЬНО-МОНОБЛОЧНЫЕ ЦЕНТРОБЕЖНЫЕ НАСОСЫ	NKM 4 полюсн.	113
		NKP 2 полюсн.	
		NKM-G 4 полюсн.	118
		NKP-G 2 полюсн.	
		NKM-GE / NKP-GE	123
		новинка KDN - KDN OVERSIZE	128
	ВЕРТИКАЛЬНЫЕ МНОГОСТУПЕНЧАТЫЕ ЦЕНТРОБЕЖНЫЕ НАСОСЫ	KVC / KVCX 30-50-80-120	140
		KV 3-6-10	145
		KV 32-40-50	147
		новинка NKV 10-15-20	150
ПОГРУЖНЫЕ НАСОСЫ	ПОГРУЖНЫЕ НАСОСЫ ДЛЯ СТОЧНЫХ ВОД	NOVA - FEKA	155
		новинка FEKA VS / FEKA VX / DRENAG 300-600-1000-1200	157
		DRENAG - FEKA - GRINDER	161
	АВТОМАТИЧЕСКИЕ СТАНЦИИ ДЛЯ СТОЧНЫХ ВОД	SOCCORRER	164
		NOVABOX / FEKALIFT / FEKABOX / FEKAFOS	166
		ЩИТЫ ЗАЩИТЫ И УПРАВЛЕНИЯ	178
	ПОГРУЖНЫЕ СКВАЖИННЫЕ НАСОСЫ	MINITURBINEL-TURBINEL	181
		CS4 - AS4 - S4 - ES4	182
		PULSAR 5" / PULSAR DRY	187
		S6	189
		ВСПОМОГАТЕЛЬНОЕ ОБОРУДОВАНИЕ	190
БУСТЕРНЫЕ НАСОСНЫЕ СТАНЦИИ	БЫТОВОГО НАЗНАЧЕНИЯ	2 JET - 2 K - 1-2-3 KVCX - 2 EURO	193
		2 EUROINOX - 2 PULSAR DRY	201
	БЫТОВЫЕ С СИСТЕМОЙ ACTIVE DRIVER	2 JET AD / 2 JETINOX AD / 2 EURO AD/- 2 EUROINOX AD 1-2 PULSAR DRY AD / 1-2-3 KVCX AD / 2-3 KV AD 32-40	203
		НАСОСНЫЕ СТАНЦИИ	209
	БЫТОВЫЕ И ПРОМЫШЛЕННЫЕ С ПОДДЕРЖАНИЕМ ПОСТОЯННОГО ДАВЛЕНИЯ С ЧАСТОТНЫМ ПРИВОДОМ	1-2-3 K - NKP	219
		1-2-3 KV 3-6-10 / 1-2-3 KV 32-40-50	227
		1 KDN с приводом электродвигаеля	236
		1 KDN с дизельным двигателем 1-2 K / 1-2 KV	238
		1-2 NKPG	240
		1-2 KDN	244
		1-2 KV 32-40-50	248

DAB PUMPS оставляет за собой право вносить изменения в изделия без предварительного уведомления

ПАРАМЕТРЫ ИСПОЛЬЗУЕМЫЕ ДЛЯ ВЫБОРА СТАНЦИИ
ДЛЯ ПОДАЧИ ВОДЫ В ЖИЛЫЕ ДОМА, ГОСТИНИЦЫ, БОЛЬНИЦЫ И ИМ ПОДОБНЫЕ ЗДАНИЯ

Для того, чтобы выбрать определенную станцию необходимо знать две вещи: сколько требуется воды и на какую высоту ее необходимо поднять. В нижеприведенной таблице показано как используется вода в жилом доме.

	Q (л/мин)
Туалет с быстрым спуском	90
Ванная	15
Душ	12
Стиральная машина	12
Посудомоечная машина	10
Раковина-мойка	9
Умывальник	6
Биде	6
Туалет со сливным бачком	6
	166

Естественно, что для одной квартиры не требуется 166 л/мин воды , так как душ, туалеты и др. не используются все вместе. Для того, чтобы расчитать потребность в воде используются математические формулы, которые дают точный расход воды в зависимости от количества квартир. Результаты этих расчетов приведены в нижеизлагаемых таблицах

Для жилых квартир

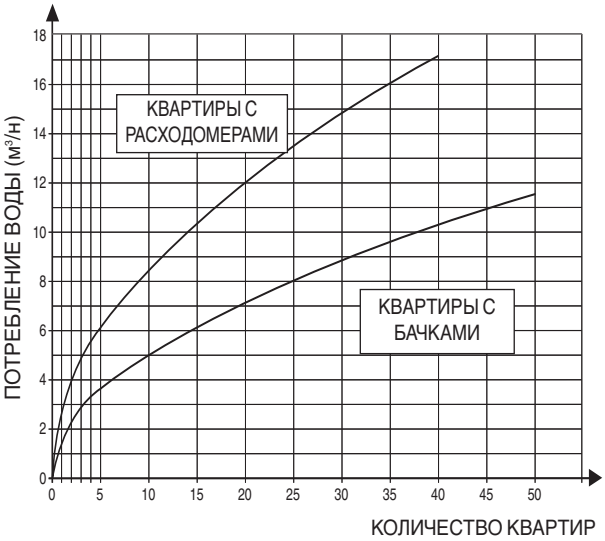

Для гостиниц и больниц

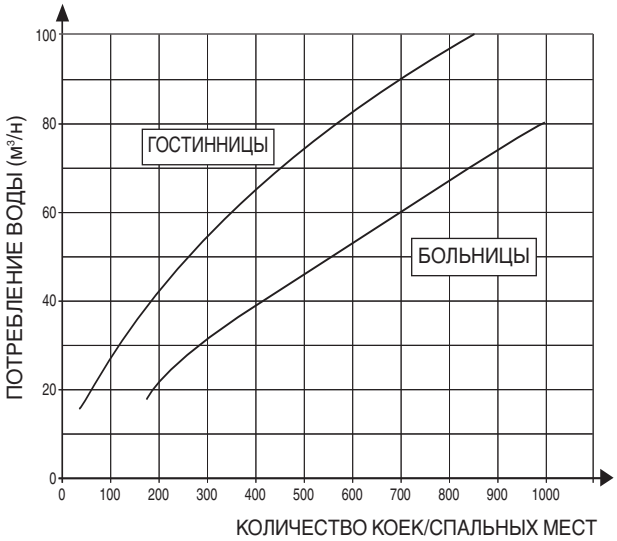

Для помещений с двумя туалетами увеличить производительность на 30%. Для помещений предназначенных для туризма, увеличить в 1,2 раза количество помещений.

Таким образом, в том случае, когда нам известно количество помещений или спальных мест, то нам известно также сколько потребуется воды. Насосная станция должна подать воду на самый высокий этаж здания и должна иметь в наиболее удаленной точке давление по меньшей мере равное 1 бар (около 10 м). Насосная станция также должна компенсировать имеющиеся в установке потери давления, таким образом напор станции будет составлять:

H = (H здания + H потерь + H остаточная) - H водопроводной сети (м)
Учитывая что потери составляют около 20% от высоты здания мы будем иметь:
H = (1,2 x H здания + 10) - H водопроводной сети (м)

В результате:
1) На основании количества помещений вычисляем производительность Q.
2) Исходя из высоты здания и давления водопроводной сети получаем H
3) Из таблиц приведенных на следующих страницах выбираем ту насосную станцию, которая имеет точку конца кривой соответствующую полученным значениям Q и H и которая имеет разницу между началом и концом кривой по крайней мере в 2 бара (20 м).